INTERNATIONAL Engines

CATÁLOGO DE PEÇAS
PARTS BOOK
CATÁLOGO DE REPUESTOS
CATALOGUE DE PIÈCES

HS 2.5T
HS 2.5Tcc

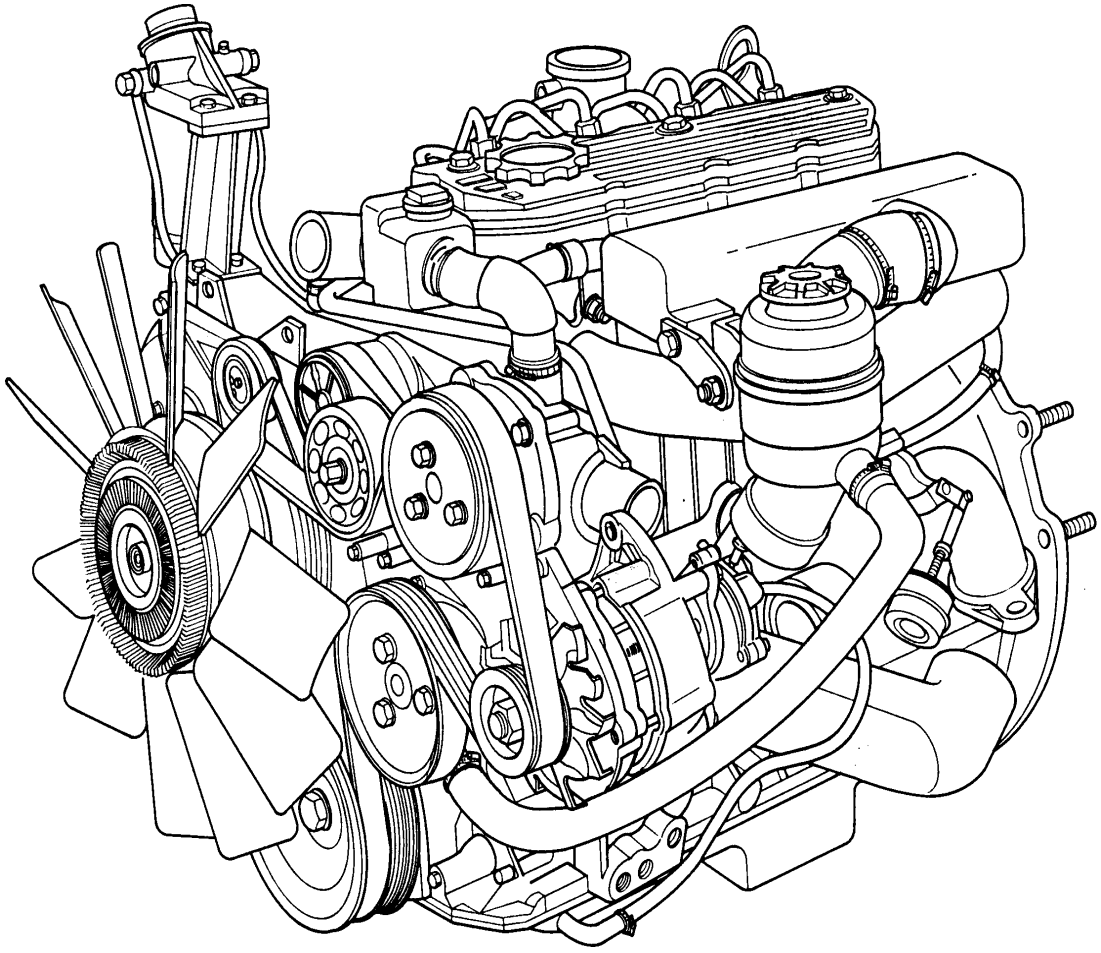

IMPRESSO NO BRASIL 81000091A 05/02

ÍNDICE NUMÉRICO
NUMERICAL INDEX
INDICE NUMERICO
INDEX NUMERIQUE

HS2.5T / HS2.5Tcc
TURBO

NUMEROS INTERNATIONAL
INTERNATIONAL NUMBERS
NUMEROS INTERNATIONAL
NUMEROS INTERNATIONAL

PEÇA NÚMERO	GRUPOS
2920	17/60
	45/130
HS001	00/77
HS005	11/88
	14/104
	14/108
	14/126
HS006	11/88
	14/104
	14/108
	14/126
HS007	11/88
	11/92
	11/95
	13/51
	13/53
	13/56
	13/66
HS007 A	13/51
	13/53
	13/56
	13/66
HS008	11/88
	11/92
	11/95
	13/51
	13/53
	13/56
	13/66
HS008 A	13/51
	13/53
	13/56
	13/66
HS008 B	13/51
	13/53
	13/56
	13/66
HS008 C	13/51
	13/53
	13/56
	13/66
HS008 D	13/51
	13/53
	13/56
	13/66
HS009	11/88
	11/92
	11/95
	14/41
	14/104
	14/108
	14/126
	14/127

PEÇA NÚMERO	GRUPOS
HS009 A	14/41
	14/104
	14/108
	14/126
	14/127
HS010	11/92
HS011	11/92
	11/95
	14/108
	14/126
HS012	11/92
	11/95
	14/108
	14/126
HS013	44/123
	44/131
HS014	11/88
HS015	11/88
HS017	33/135
	33/137
	33/138
	33/142
	33/143
	33/144
	33/149
HS018	17/47
	17/55
HS020	11/88
HS025	00/78
HS034	11/92
	14/127
HS035	11/92
	14/127
HS036	17/59
	17/60
	17/66
HS037	11/92
HS039	11/88
	11/92
HS040	11/88
HS044	11/88
	11/98
	13/51
	13/53
	13/56
	20/20
	20/21
	31/169
	31/170
	31/172
	31/177
	31/179
	31/182

PEÇA NÚMERO	GRUPOS
HS044	45/119
	45/120
	45/121
	45/125
	45/126
	45/128
HS046	11/88
	14/41
	14/127
HS047	11/88
	14/41
	14/127
HS049	42/225
	42/226
	42/239
	42/262
HS050	11/88
HS051	00/78
HS052	00/78
HS053	00/78
HS056	11/95
HS057	14/104
	14/108
	14/126
HS058	14/104
	14/108
	14/126
HS064	14/41
	14/127
HS065	14/127
HS066	14/108
	14/126
HS067	14/104
	14/108
	14/126
HS068	12/73
	12/81
HS500	23/01
S4039	42/222
08566 C	13/66
71069	44/121
71073	44/123
71075	44/121
71134	44/122
71150	44/123
	44/126
	44/131
71155	44/127
72100	42/222
	42/225
	42/226
	42/231
72102	42/231

ÍNDICE NUMÉRICO
NUMERICAL INDEX
INDICE NUMERICO
INDEX NUMERIQUE

HS2.5T / HS2.5Tcc
TURBO

NUMEROS INTERNATIONAL
INTERNATIONAL NUMBERS
NUMEROS INTERNATIONAL
NUMEROS INTERNATIONAL

PEÇA NÚMERO	G R U P O S
72102	42/262
72103	42/227
72104	42/231
	42/262
72105	42/227
72114	42/227
72119	42/262
72126	50/193
	50/204
72127	50/199
	50/210
72128	50/189
	50/190
73110	37/123
73150	67/01
73151	43/71
73157	37/122
73158	43/67
73159	43/69
73160	37/124
	37/127
	37/137
73162	37/128
	37/129
	37/138
73169	42/227
	42/231
74162	50/189
	50/190
74163	50/193
74165	50/191
74172	39/73
	39/217
	39/220
	39/223
	39/227
	39/245
	39/254
	39/255
	39/257
	39/262
74173	39/73
	39/217
	39/220
	39/223
	39/227
	39/245
	39/254
	39/255
	39/257
	39/262
74174	39/73
	39/217

PEÇA NÚMERO	G R U P O S
74174	39/220
	39/223
	39/227
	39/245
	39/254
	39/255
	39/257
	39/262
74179	78/14
	78/15
74186	39/73
	39/217
	39/220
	39/223
	39/227
	39/245
	39/254
	39/255
	39/257
	39/262
74187	50/193
	50/204
74192	40/121
	40/122
	40/127
74194	78/14
74195	50/199
	50/210
74198	46/69
74199	46/72
	46/73
74316	78/14
75053	33/135
	33/137
	33/138
	33/142
	33/143
	33/144
75151	37/122
	37/138
75154	37/123
76049	57/30
	57/37
77424	48/132
	48/144
77434	39/220
77437	39/227
77484	39/223
77485	39/217
77495	39/245
77499	39/254
77500	39/255
77501	39/73

PEÇA NÚMERO	G R U P O S
77502	48/162
77503	48/163
	48/166
	48190
77504	39/257
77514	39/262
79035	58/43
	58/46
79037	58/45
79040	58/50
	58/53
79050	58/72
79053	58/77
79054	58/59
79507	57/26
79508	57/27
231759	55/153
266945	14/41
	14/104
	14/108
	14/126
	14/127
273069 A	39/245
	39/262
501593 A	11/88
	11/92
	11/95
	11/98
502473 K	18/39
	18/45
	18/48
524765 E	17/47
	17/55
	17/59
	17/60
	17/66
	38/117
	38/133
	38/136
	38/138
	38/144
525497 A	17/47
	17/55
	17/59
	17/60
	17/66
546799 G	18/39
	18/45
	18/48
568431	55/153
	55/160
622324	36/102
AFU1887	33/169

ÍNDICE NUMÉRICO
NUMERICAL INDEX
INDICE NUMERICO
INDEX NUMERIQUE

HS2.5T / HS2.5Tcc
TURBO

NUMEROS INTERNATIONAL
INTERNATIONAL NUMBERS
NUMEROS INTERNATIONAL
NUMEROS INTERNATIONAL

PEÇA NÚMERO	GRUPOS
ALU1403	31/179
AMR1425 B	37/133
AMR2425 B	40/122
	40/127
AMR4249	50/202
ANR2157 C	44/135
ANR2868 B	71/149
ERC4996 A	11/88
	11/92
	11/95
	11/98
ERC5913 A	33/169
ERC5923 C	33/169
ERC7295 B	45/119
	45/121
	45/126
	45/128
	45/130
ERC9404 A	39/245
	39/262
	44/135
	45/130
ERC9410 A	11/95
	11/98
ERR0335 B	11/95
	11/98
ERR0560 A	18/39
	18/45
	18/48
ERR0561 A	18/39
	18/45
	18/48
ERR0607 C	18/39
	18/45
	18/48
ERR0719 A	55/153
ERR0874 A	53/49
	53/50
	53/51
	53/52
	53/54
	53/55
	53/56
	53/65
ERR0900 A	23/01
ERR0913 B	13/51
	13/53
	13/56
	13/66
ERR1084	12/73
ERR1085	12/73
ERR1086	12/73
ERR1203 B	18/39

PEÇA NÚMERO	GRUPOS
ERR1203 B	18/45
	18/48
ERR1209 A	18/39
	18/45
	18/48
ERR1471 C	53/49
	53/50
	53/51
	53/52
	53/54
	53/55
	53/56
	53/65
ERR1560 A	12/73
	12/81
ERR1561 A	12/73
ERR1564 B	32/120
	32/124
ERR1653 A	31/169
	31/170
	31/172
	31/177
	31/182
	53/49
	53/50
	53/51
	53/52
	53/54
	53/55
	53/56
	53/65
ERR1972 A	23/01
ERR1973 A	23/01
ERR2023 A	39/73
	39/217
	39/220
	39/223
	39/227
	39/245
	39/254
	39/255
	39/257
	39/262
ERR2026 A	53/49
	53/50
	53/51
	53/52
	53/54
	53/55
	53/56
	53/65
ERR2028 B	42/222
	42/225

PEÇA NÚMERO	GRUPOS
ERR2028 B	42/226
	42/227
	42/231
	42/262
ERR2100 A	32/120
	32/124
ERR2109 A	58/64
ERR2216 A	21/31
	21/33
	39/73
	39/217
	39/220
	39/223
	39/227
	39/245
	39/254
	39/255
	39/257
	39/262
ERR2228 A	44/121
	44/122
	44/123
	44/126
	44/127
	44/131
	44/135
ERR2241 C	33/169
ERR2344 A	12/73
	12/81
ERR2378 A	56/110
	56/133
	56/146
ERR2405 A	18/39
	18/45
	18/48
ERR2409 B	34/95
	34/104
	34/105
ERR2732 A	18/39
	18/45
	18/48
ERR2767 B	11/95
	11/98
ERR2850 A	17/55
	17/60
ERR2851 A	17/55
	17/60
ERR2855 A	18/39
	18/45
	18/48
ERR3283 A	33/135
	33/137
	33/138

ÍNDICE NUMÉRICO
NUMERICAL INDEX
INDICE NUMERICO
INDEX NUMERIQUE

HS2.5T / HS2.5Tcc
TURBO

NUMEROS INTERNATIONAL
INTERNATIONAL NUMBERS
NUMEROS INTERNATIONAL
NUMEROS INTERNATIONAL

PEÇA NÚMERO	GRUPOS
ERR3283 A	33/142
	33/143
	33/144
	33/169
ERR3284 A	56/110
	56/133
	56/146
ERR3286 A	12/73
	12/81
ERR3291 A	37/124
	37/127
	37/128
	37/129
	37/133
	37/137
ERR3339 A	48/139
	48/154
	48/191
ERR3342 D	18/39
	18/45
	18/48
ERR3343 D	18/39
	18/45
	18/48
ERR3417 A	31/172
	31/177
	31/179
	31/182
ERR3424 A	34/95
	34/104
	34/105
ERR3457 A	18/39
	18/45
	18/48
ERR3481 B	38/126
ERR3490 A	37/122
	37/123
	37/124
	37/127
	37/128
	37/133
	37/137
ERR3539 A	44/135
ERR3545 B	21/31
	21/33
	39/73
	39/217
	39/220
	39/223
	39/227
	39/245
	39/254
	39/255

PEÇA NÚMERO	GRUPOS
ERR3545 B	39/257
	39/262
ERR3622 A	37/122
	37/123
	37/124
	37/127
	37/128
	37/129
	37/133
	37/137
	37/138
	56/110
	56/133
	56/146
ERR3633 A	31/179
ERR3683	31/172
	31/182
ERR3733 C	44/121
	44/135
ERR3734 C	56/110
	56/146
ERR3735 C	35/129
ERR3738 A	37/133
ERR3754 A	21/31
	21/33
ERR3756 A	21/31
	21/33
ERR3779 A	18/39
	18/45
	18/48
ERR3780 C	48/132
	48/139
	48/144
	48/154
	48/162
	48/163
	48/166
	48/190
	48/191
ERR3809 A	31/179
ERR4000 B	41/72
ERR4001 B	41/72
ERR4120 A	12/73
ERR4404 A	56/110
	56/133
ERR4621 B	48/132
	48/139
	48/144
	48/154
	48/191
ERR4640 A	17/47
	17/55
	17/59

PEÇA NÚMERO	GRUPOS
ERR4640 A	17/66
	18/39
	18/45
	18/48
ERR4685 A	37/122
	37/123
	37/124
	37/127
	37/128
	37/129
	37/133
	37/137
	37/138
ERR4686 A	37/122
	37/123
	37/124
	37/127
	37/128
	37/129
	37/133
	37/137
	37/138
ERR4697 A	31/179
ERR4699 A	39/245
	39/262
ERR4707 A	13/51
	13/53
ERR4709 A	21/31
	21/33
ERR4710 A	13/51
	13/53
	13/56
	13/66
	23/01
ERR4718 B	45/130
ERR4824 A	12/81
ERR4848 A	18/39
	18/45
	18/48
ERR4860 A	12/73
	12/81
ERR4883 A	18/39
	18/45
	18/48
ERR4893 B	58/64
ERR4894 A	58/64
ERR4895 A	58/64
ERR4926 B	53/65
ERR5041 A	34/95
	34/104
	34/105
ERR5057 A	42/239
ERR5087 A	32/120

ÍNDICE NUMÉRICO
NUMERICAL INDEX
INDICE NUMERICO
INDEX NUMERIQUE

HS2.5T / HS2.5Tcc
TURBO

NUMEROS INTERNATIONAL
INTERNATIONAL NUMBERS
NUMEROS INTERNATIONAL
NUMEROS INTERNATIONAL

PEÇA NÚMERO		GRUPOS
ERR5087	A	32/124
ERR5215	A	13/51
		13/53
		13/56
		13/66
ERR5259	A	56/146
ERR5261		17/55
ERR5262		17/55
ERR5263		17/55
ERR5691	A	56/146
ERR5908	A	37/133
ERR5990	A	58/64
ERR6197	A	37/133
ERR6835	A	39/245
		39/262
ERR7002	A	31/179
ERR7143	A	12/81
ERR7146		12/81
ERR7154		17/47
		17/55
		17/60
ERR7250	A	12/81
ERR7293	A	12/81
ERR7339	A	42/239
ESR0354	A	42/239
ESR2348		37/122
		37/128
		37/138
ESR3118		42/239
ESR3119		42/239
ETC4069	A	17/47
		17/55
		17/59
		17/60
		17/66
		18/39
		18/45
		18/48
ETC5592	B	11/88
		11/92
		11/95
		11/98
ETC8031	A	36/88
		36/91
		36/92
		36/101
		36/102
ETC8036	A	36/101
		36/102
ETC8074	B	11/88
		11/92
		11/95
		11/98

PEÇA NÚMERO		GRUPOS
ETC8193	A	17/47
		17/55
		17/59
		17/60
		17/66
		18/39
		18/45
		18/48
ETC8352	B	11/88
		11/92
		11/95
		11/98
ETC8560	A	23/01
ETC8621	B	53/51
		53/52
ETC8810	A	17/47
		17/55
		17/59
		17/60
		17/66
ETC8820	B	11/95
		11/98
FTC4204	A	69/108
NRC9770	A	42/239
NRC9771	C	42/239
NTC3346	B	42/239
NTC9415	D	71/149
NTC9416	B	71/149
PRC3366		37/133
PRC3541		37/133
PRC6387	A	33/169
0350025		45/120
0640126		31/172
		31/182
0726260		48/132
		48/139
		48/144
		48/154
		48/162
		48/163
		48/166
		48/190
		48/191
0726504		73/140
0920003		73/140
0920005		58/43
0920053		31/169
		46/73
CN100149		33/129
		33/137
CN100208		37/124
CN100209		37/128
CP108251		36/101

PEÇA NÚMERO	GRUPOS
CP108251	36/102
FB106111	53/49
	53/50
	53/51
	53/52
	53/54
	53/55
	53/65
FB108071	44/131
FB108091	39/73
	39/217
	39/220
	39/223
	39/227
	39/245
	39/254
	39/255
	39/257
	39/262
FB108101	12/81
	18/39
	18/45
	18/48
FB108121	12/81
FB108131	56/146
FB108161	12/73
	12/81
FB108171	38/115
	38/117
	38/118
	38/126
	38/130
	38/133
	38/136
	38/138
	38/144
	57/30
	57/37
FB108201	12/73
	12/81
FB108221	12/81
FB108241	56/146
FB108251	50/202
FB110131	23/01
FB110141	45/121
	71/149
FC108081	12/73
	12/81
	57/26
	57/27
	57/30
	57/37
FC108131	56/110

ÍNDICE NUMÉRICO
NUMERICAL INDEX
INDICE NUMERICO
INDEX NUMERIQUE

HS2.5T / HS2.5Tcc
TURBO

NUMEROS INTERNATIONAL
INTERNATIONAL NUMBERS
NUMEROS INTERNATIONAL
NUMEROS INTERNATIONAL

PEÇA NÚMERO	G R U P O S
FC108131	56/133
FC108241	56/110
	56/133
	57/30
	57/37
FC108261	50/189
	50/190
	50/193
	50/199
	50/204
	50/210
	56/110
	56/133
	56/146
FN108041	17/55
	17/60
	18/39
	18/45
	18/48
	38/115
	38/117
	38/118
	38/133
	38/138
	38/144
	39/73
	39/217
	39/220
	39/223
	39/227
	39/245
	39/254
	39/255
	39/257
	39/262
	48/132
	48/139
	48/144
	48/154
	48/191
	52/375
	53/54
	57/30
	57/37
FN110041	46/65
	46/69
	46/72
	69/39
	69/40
FS106101	41/64
FS106161	21/31
	21/33
	31/169

PEÇA NÚMERO	G R U P O S
FS106161	31/170
	31/172
	31/177
	31/179
	31/182
	58/50
	58/53
	58/59
	58/72
	58/74
	58/77
	67/01
	74/304
FS108121	12/73
	12/81
	17/55
	35/116
	35/122
	35/125
	35/126
	35/129
	35/130
	44/121
	44/122
	44/123
	44/126
	44/127
	44/131
	44/135
	52/355
	52/375
	56/110
	56/133
	56/146
	58/43
FS108161	17/55
	17/60
	21/31
	21/33
	31/169
	31/170
	31/172
	31/177
	31/179
	31/182
	39/73
	39/217
	39/220
	39/223
	39/227
	39/245
	39/254
	39/255

PEÇA NÚMERO	G R U P O S
FS108161	39/257
	39/262
	44/121
	44/123
	58/43
	58/46
	58/72
	58/74
	74/301
	76/27
FS108201	31/179
	36/101
FS108251	12/73
	12/81
	20/20
	20/21
	36/88
	36/92
	37/122
	37/123
	37/124
	37/127
	37/128
	37/129
	37/137
	37/138
	38/115
	38/117
	38/118
	38/126
	38/130
	38/136
	38/138
	38/144
	44/135
	50/193
	50/204
	53/49
	53/50
	53/51
	53/52
	53/54
	53/55
	53/56
	53/65
	58/43
	74/99
FS108301	33/137
	33/138
	33/142
	33/143
	33/144
	39/245

ÍNDICE NUMÉRICO
NUMERICAL INDEX
INDICE NUMERICO
INDEX NUMERIQUE

HS2.5T / HS2.5Tcc
TURBO

NUMEROS INTERNATIONAL
INTERNATIONAL NUMBERS
NUMEROS INTERNATIONAL
NUMEROS INTERNATIONAL

PEÇA NÚMERO	G R U P O S
FS108301	39/262
	42/227
	42/239
	48/132
	48/139
	48/162
	48/163
	48/166
	48/190
	48/191
	50/189
	50/190
	50/191
	50/199
	50/202
	50/210
	56/110
	56/133
	56/146
FS108351	12/73
	12/81
	74/302
FS110201	42/225
	42/226
	45/128
FS110301	33/135
	33/137
	33/143
	33/144
	33/149
	45/119
	45/120
	45/126
	45/128
	45/130
	46/64
	46/67
	46/73
	57/26
	57/27
	74/301
FS112251	45/119
	45/121
	45/128
	71/130
	71/145
FS112401	21/31
	21/33
	71/131
	71/132
FT108201	17/60
	31/169
	31/170

PEÇA NÚMERO	G R U P O S
FT108201	31/177
	33/135
	36/88
	36/91
	36/92
	36/101
	36/102
	39/73
	39/217
	39/220
	39/223
	39/227
	39/254
	39/255
	39/257
	42/222
	42/225
	42/226
	42/231
	42/262
	44/121
	44/122
	44/123
	44/126
	44/127
	44/131
	53/49
	53/50
	53/51
	53/52
	53/54
	53/55
	53/56
	53/65
	58/46
	58/64
	58/72
	74/304
	74/308
FT110251	42/222
	42/225
	42/226
	45/121
	45/125
	57/26
	71/145
FT110351	42/222
	42/231
	42/262
	45/121
	45/125
	57/30
	57/37

PEÇA NÚMERO	G R U P O S
FT212401	45/121
	45/125
FX106041	67/01
FX108047	50/202
FX108051	31/169
	46/71
	50/189
	50/190
	50/191
	50/193
	50/199
	50/204
	50/210
	56/110
	56/133
	56/146
	76/27
FX110041	23/01
	41/64
	41/65
	41/66
	41/72
	41/77
	41/78
	42/222
	50/189
	50/190
	50/191
	50/193
	50/199
	50/202
	50/204
	50/210
	74/301
FX112041	71/149
NH108041	31/169
	46/64
	46/65
	46/67
	46/72
	46/73
SH112201	71/149
SS110201 E	23/01
SX108201	69/108
TE108051	12/73
	12/81
	31/169
	38/115
	38/117
	38/118
	38/133
	38/138
	38/144

ÍNDICE NUMÉRICO
NUMERICAL INDEX
INDICE NUMERICO
INDEX NUMERIQUE

HS2.5T / HS2.5Tcc
TURBO

NUMEROS INTERNATIONAL
INTERNATIONAL NUMBERS
NUMEROS INTERNATIONAL
NUMEROS INTERNATIONAL

PEÇA NÚMERO	G R U P O S
TE108071	74/302
TE110051	12/73
	12/81
	23/01
	41/64
	41/65
	41/66
	41/77
	46/69
	46/71
	58/43
	58/45
	58/46
	58/50
	58/53
	58/59
	58/72
	58/74
	58/77
	74/308
TE110061	41/64
	41/65
	41/72
	46/65
TE110071	41/72
TE110151	50/189
	50/190
	50/191
	50/193
	50/199
	50/202
	50/204
	50/210
WA104001	40/121
	40/122
	40/127
WA108051	31/169
	75/152
	75/166
WL108001	69/108
2313C059	74/99
	74/301
	74/304
2313C063	74/302
	74/308
2313C064	39/217
	53/54
	57/30
	57/37
2314F008	44/121
2314H005	12/73
2314J007	45/121
	45/125

PEÇA NÚMERO	G R U P O S
2314J007	45/130
2314J603	71/130
2314J606	71/130
2318D205	50/191
2318D206	44/121
36516119	48/154
	48/166
36832131	58/74
36845114	48/132
	48/139
	48/144
	48/154
	48/162
	48/163
	48/166
	48/190
	48/191
70040020	55/156
70040023	13/56
70050008	13/51
70050141	57/27
70050152	57/26
70050159	57/30
	57/37
70050160	57/30
	57/37
70050161	13/56
70050167	11/88
	11/92
	11/95
	11/98
70050168	11/88
	11/92
	11/95
	11/98
70050189	14/41
	14/104
	14/108
	14/126
	14/127
70070062	50/193
70070065	57/27
	57/30
70070068	57/26
70070071	50/190
70070072	50/193
70070073	57/32
70070075	57/30
70070077	50/189
	50/191
70070081	50/204
70070082	57/37
70070086	23/01

PEÇA NÚMERO	G R U P O S
70100714	69/39
	69/40
70100719	39/73
	39/217
	39/220
	39/223
	39/227
	39/254
	39/255
	39/257
70100721	45/119
	45/128
70100722	45/119
	45/128
70100724	58/43
70100726	71/130
70100728	42/222
70100734	71/131
70100735	71/131
70100736	57/27
70100737	74/301
70100742	57/26
	57/30
	57/37
70100743	42/225
	42/226
70100746	71/130
70100749	58/46
	58/72
70100750	33/135
	53/49
70100751	71/132
70100756	44/121
70100757	58/43
70100759	33/137
70100764	44/123
	44/126
	44/131
70100765	45/121
	46/64
	46/67
70100770	31/169
	39/217
70100783	57/30
	57/37
70100787	41/64
70100789	42/231
	42/262
70100790	74/304
70100794	71/145
70100795	71/145
70100796	67/01
70100797	67/01

ÍNDICE NUMÉRICO
NUMERICAL INDEX
INDICE NUMERICO
INDEX NUMERIQUE

HS2.5T / HS2.5Tcc
TURBO

NUMEROS INTERNATIONAL
INTERNATIONAL NUMBERS
NUMEROS INTERNATIONAL
NUMEROS INTERNATIONAL

PEÇA NÚMERO	G R U P O S
70100800	57/26
70100803	50/193
	50/204
70100810	58/74
70100811	71/132
70100835	75/166
70140008	21/31
70140009	21/33
70150061	18/39
	18/45
	18/48
70170034	73/140
70180153	37/128
	37/138
	50/189
	50/190
	50/191
	50/199
	50/210
	53/49
	53/50
	53/51
	53/52
	53/54
	53/55
	53/56
	53/65
	58/77
70180154	33/135
	33/137
	33/138
	33/142
	33/143
	33/144
	37/122
	37/123
	37/124
	37/127
	37/128
	37/133
	37/137
	37/138
	44/121
	44/123
	44/131
	50/193
	50/204
	53/49
	53/50
	53/51
	53/52
	53/54
	53/55

PEÇA NÚMERO	G R U P O S
70180154	53/56
	53/65
	58/43
	58/45
	58/46
	58/50
	58/53
	58/59
	58/72
	58/77
70180159	58/43
	58/46
70180160	37/123
70180165	37/122
70180172	50/189
70180177	33/142
70180178	33/135
	53/49
70180179	37/128
	37/138
	38/117
	39/73
	39/217
	39/227
	39/257
	42/222
	42/225
	42/226
	42/231
	42/262
	48/132
	48/139
	48/144
	48/162
	48/163
	48/166
	48/190
	48/191
	50/189
	53/49
70180181	52/355
	52/375
70180182	48/132
	48/139
	48/144
	48/154
	48/162
	48/163
	48/166
	48/190
	48/191
70180183	37/122
	37/128

PEÇA NÚMERO	G R U P O S
70180183	42/222
	42/225
	42/226
	42/231
	42/262
70180197	50/204
70180198	33/138
	53/51
70200525	33/135
70200729	11/88
	11/92
70200732	33/135
70200733	33/135
	33/138
	33/142
70200734	37/122
70200736	44/121
70200738	53/49
	53/50
	53/55
70200739	53/49
70200741	58/43
70200750	33/137
	33/143
70200752	53/50
70200757	44/123
	44/131
70200758	33/138
70200759	58/46
70200760	33/138
70200762	50/193
70200763	33/137
	33/143
	33/144
70200764	37/123
70200766	38/117
	39/257
70200768	53/49
	53/50
	53/51
	53/52
	53/54
	53/55
	53/56
	53/65
70200769	50/189
	50/190
	50/191
	50/199
	50/210
	53/49
	53/50
	53/51

PEÇA NÚMERO	G R U P O S
70200769	53/52
	53/54
	53/55
	53/56
	53/65
70200770	58/45
70200784	37/122
	37/124
	37/127
	37/128
	37/129
	37/133
	37/137
70200785	37/122
	37/129
70200786	37/122
70200787	37/122
70200788	37/122
70200791	33/135
	33/137
	33/138
	33/142
	33/143
	33/144
70200792	58/43
	58/46
70200793	37/122
70200798	37/124
	37/127
	37/128
	37/129
	37/137
	37/138
70200800	37/124
	37/127
	37/137
70200802	37/124
70200803	37/128
	37/129
	37/138
70200821	67/01
70200822	67/01
70200833	33/135
	33/137
	33/143
	33/144
70200834	33/135
	33/137
	33/143
	33/144
70200837	37/123
70200842	33/135
70200843	33/135

PEÇA NÚMERO	G R U P O S
70200845	33/135
70200846	33/135
70200849	11/88
	11/92
	58/43
	58/45
	58/46
	58/50
	58/53
	58/77
70200859	50/204
70200860	58/72
70200865	37/137
70200872	58/50
	58/53
	58/59
	58/77
70200878	53/51
	53/52
70200879	58/50
	58/77
70200888	37/128
	37/138
70200889	37/128
	37/138
70200890	37/128
	37/138
70200891	33/137
	33/143
	33/144
70200892	33/137
	33/143
	33/144
70200923	50/204
70240265	34/95
	34/104
70240267	45/121
70240268	44/123
	44/126
	44/131
70240271	34/105
70240485	45/121
	45/125
70300016	74/304
70300017	74/304
70300018	58/50
	58/53
	58/59
	58/77
70320071	31/169
	31/170
	31/177
70320075	31/172

PEÇA NÚMERO	G R U P O S
70320075	31/182
70330108	44/121
70360057	35/116
	35/122
70360058	35/130
70380050	33/137
	33/143
	33/144
70380051	33/135
70410084	55/146
	55/147
	55/156
70420021	73/140
70420022	17/47
	17/55
70420023	17/59
	17/60
	17/66
70440184	45/121
	45/125
70440188	37/122
	37/123
	37/124
	37/127
	37/128
	37/129
	37/133
	37/137
	37/138
70470106	11/88
	11/92
70470107	17/47
	17/55
	17/59
	17/60
	17/66
70470112	40/120
70470114	17/47
	17/55
	17/59
	17/60
	17/66
70470115	17/47
	17/55
	17/59
	17/60
	17/66
70490289	41/64
	41/65
	41/66
	41/72
	41/77
	41/78

ÍNDICE NUMÉRICO
NUMERICAL INDEX
INDICE NUMERICO
INDEX NUMERIQUE

HS2.5T / HS2.5Tcc
TURBO

NUMEROS INTERNATIONAL
INTERNATIONAL NUMBERS
NUMEROS INTERNATIONAL
NUMEROS INTERNATIONAL

PEÇA NÚMERO	G R U P O S
70490290	17/47
	17/59
	17/60
	17/66
70490291	17/47
	17/59
	17/60
	17/66
70490292	17/47
	17/59
	17/60
	17/66
70490294	58/59
	58/72
70490300	31/169
	31/170
	31/172
	31/177
	31/182
70490683	33/135
	33/137
	33/143
	33/144
	44/123
	44/126
	44/131
	44/135
70520167	50/193
70520171	50/189
	50/190
	50/191
	50/193
	50/199
	50/202
	50/204
	50/210
70540146	74/99
70540148	41/65
70540149	74/301
70540153	41/66
70540154	74/302
70540159	74/304
70540165	41/64
	41/78
70540166	41/77
70540168	74/308
70550027	42/222
70570085	74/99
	74/301
	74/302
	74/304
	74/308
70570107	40/121

PEÇA NÚMERO	G R U P O S
70570107	40/122
	40/127
	43/67
70570114	58/43
	58/45
	58/46
	58/50
	58/53
	58/59
	58/72
	58/74
	58/77
70570123	14/41
	14/104
	14/108
	14/126
	14/127
70570126	46/69
70576100	39/220
	39/227
	39/257
	48/132
	48/139
	48/144
	48/154
	48/162
	48/163
	48/166
	48/190
	48/191
	73/140
	73/142
70590010	33/135
	33/137
	33/138
	33/142
	33/143
	33/144
70590012	76/27
70590014	34/95
	34/104
	34/105
70600001	48/154
	48/166
70610054	13/51
	13/53
	13/56
70610055	45/119
	45/128
	55/160
70610056	55/146
70610057	12/73
	12/81

PEÇA NÚMERO	G R U P O S
70610059	73/140
70610060	73/142
70610061	39/220
	39/227
	39/257
70610062	14/41
	14/104
	14/108
	14/126
	14/127
70610064	55/156
70610068	11/88
	11/92
	11/95
	11/98
	45/126
70620785	37/122
	37/123
	37/128
	37/138
70620788	53/49
70620790	53/50
70620791	58/72
70620792	31/172
	31/182
70620794	31/169
	31/170
	31/177
70620796	39/73
	39/220
	39/227
	39/257
70620797	37/124
	37/127
	37/137
70620800	53/55
70620801	31/182
70620802	50/204
70650008	31/169
	31/170
	31/172
	31/177
	31/182
70650044	11/88
	11/92
70650127	11/88
	11/92
70650129	11/92
	11/95
	11/98
70650132	11/88
	11/92
	11/95

ÍNDICE NUMÉRICO
NUMERICAL INDEX
INDICE NUMERICO
INDEX NUMERIQUE

HS2.5T / HS2.5Tcc
TURBO

NUMEROS INTERNATIONAL
INTERNATIONAL NUMBERS
NUMEROS INTERNATIONAL
NUMEROS INTERNATIONAL

PEÇA NÚMERO	G R U P O S
70650132	11/98
70650134	37/123
70650137	11/88
	11/92
	11/95
	11/98
70650139	11/88
	11/92
	11/95
	11/98
70650141	12/73
70650142	42/225
	42/226
	42/239
70670197	44/123
	44/126
	44/131
70670199	35/116
	35/126
70670201	35/122
	35/125
	35/130
70670202	44/122
	44/127
70670207	56/133
70670208	13/51
	13/53
	13/56
	13/66
	23/01
70680015	58/43
	58/46
	58/72
70680016	58/43
	58/46
	58/72
70680017	53/49
	53/50
	53/51
	53/52
	53/54
	53/55
	53/56
	53/65
70730054	12/73
70730056	20/21
70740086	42/222
	42/225
	42/226
	42/231
	42/262
70740334	50/189
	50/190

PEÇA NÚMERO	G R U P O S
70740334	50/191
	50/193
	50/199
	50/204
	50/210
	58/59
	58/72
	58/74
70740349	57/27
70740350	57/27
70740364	33/135
	33/137
	33/143
	33/144
70740365	35/116
	35/122
	35/130
70740366	50/189
	50/190
	50/191
	50/193
	50/199
	50/202
	50/204
	50/210
70740367	55/156
70740368	58/43
	58/45
	58/46
	58/50
	58/53
	58/77
70740369	73/140
70740370	53/49
	53/50
	53/51
	53/52
	53/54
	53/55
	53/56
	53/65
70740374	69/37
	69/39
	69/40
	69/84
	69/85
70740375	38/115
	38/118
	38/130
	38/138
	38/144
	39/73
	39/217

PEÇA NÚMERO	G R U P O S
70740375	39/220
	39/223
	39/227
	39/245
	39/254
	39/255
	39/257
	39/262
70740378	57/32
70740379	18/39
	18/45
	18/48
70740382	39/217
70740385	67/01
70740733	39/223
	39/254
	39/255
	42/222
	42/225
	42/226
	42/231
	42/239
	42/262
	58/43
	58/45
	58/46
	58/50
	58/53
	58/59
	58/64
	58/72
	58/74
	58/77
70740735	50/191
	50/193
70740736	45/121
70740737	11/88
	11/92
	11/95
	11/98
70740738	74/304
70740739	14/41
	14/104
	14/108
	14/126
	14/127
70740744	48/132
	48/139
	48/144
	48/154
	48/162
	48/163
	48/166

ÍNDICE NUMÉRICO
NUMERICAL INDEX
INDICE NUMERICO
INDEX NUMERIQUE

HS2.5T / HS2.5Tcc
TURBO

NUMEROS INTERNATIONAL
INTERNATIONAL NUMBERS
NUMEROS INTERNATIONAL
NUMEROS INTERNATIONAL

PEÇA NÚMERO	G R U P O S
70740744	48/190
	48/191
70740752	55/146
	55/147
	55/153
	55/160
70740754	17/47
	17/55
	17/59
	17/60
	17/66
70740755	17/47
	17/55
	17/59
	17/60
	17/66
70740758	32/125
70740764	20/21
70760030	31/172
	31/182
70760031	31/172
	31/182
70760032	31/172
	31/182
70760033	31/172
	31/182
70760034	31/169
	31/172
	31/177
	31/182
70780032	73/140
70810052	42/226
70810053	42/225
70810054	36/91
70810055	45/121
70810056	45/121
70810058	57/26
	57/27
	57/30
	57/32
	57/37
70810061	36/88
	36/92
70820107	45/119
	45/128
70820108	45/119
	45/128
70820111	74/302
	74/308
70820116	18/39
	18/45
	18/48
70820117	41/64

PEÇA NÚMERO	G R U P O S
70820117	41/65
	41/66
	41/77
	41/78
	45/119
	45/128
	45/130
70910053	17/47
	17/55
	18/39
	18/45
70910054	17/47
	17/55
	17/60
	18/39
	18/45
70910057	17/59
	17/60
	17/66
	18/48
70910058	17/59
	17/60
	17/66
	18/48
70920008	31/169
	31/170
	31/172
	31/177
	31/182
70920065	37/133
70920083	38/115
	38/117
	38/118
	38/130
	39/73
	39/217
	39/220
	39/223
	39/227
	39/254
	39/255
	39/257
70920096	48/132
	48/139
	48/144
	48/154
	48/162
	48/163
	48/166
	48/190
	48/191
70920120	50/189
	50/190

PEÇA NÚMERO	G R U P O S
70920120	50/191
	50/193
	50/199
	50/204
	50/210
	58/59
	58/72
	58/74
70920127	42/222
	42/225
	42/226
	42/231
	42/262
70920129	33/135
70920145	57/27
70920150	43/67
70920152	57/27
70920158	40/121
	40/122
	40/127
70920168	74/304
70920170	48/162
	48/163
	48/166
	48/190
70920172	33/135
	33/137
	33/138
	33/142
	33/143
	33/144
70920174	32/125
70920175	39/223
	39/254
	39/255
	42/222
	42/225
	42/226
	42/231
	42/239
	42/262
	58/43
	58/45
	58/46
	58/50
	58/53
	58/59
	58/64
	58/72
	58/74
	58/77
70930027	78/15
70940153	45/119

ÍNDICE NUMÉRICO
NUMERICAL INDEX
INDICE NUMERICO
INDEX NUMERIQUE

HS2.5T / HS2.5Tcc
TURBO

NUMEROS INTERNATIONAL
INTERNATIONAL NUMBERS
NUMEROS INTERNATIONAL
NUMEROS INTERNATIONAL

PEÇA NÚMERO	G R U P O S
70940153	45/128
70940154	45/120
70950033	55/156
70950035	46/65
70950043	41/64
70992870	31/169
	31/170
	31/177
70992871	31/169
70992872	33/135
70992877	42/222
	42/225
	42/226
70992879	50/189
	50/190
70992881	55/146
70992886	44/121
70992890	50/191
70992891	58/45
70992896	55/147
70992917	33/138
	33/142
70992918	58/46
	58/72
70992925	39/223
	39/254
	39/255
70993000	42/222
	42/225
	42/226
70993004	31/172
	31/182
70993005	31/172
70993007	55/149
70993008	50/193
70993009	33/137
	33/143
	33/144
70993015	39/217
70993016	69/37
	69/39
	69/40
	69/84
	69/85
70993017	69/37
	69/39
	69/40
	69/84
	69/85
70993018	42/222
	42/225
	42/226
70993025	53/49

PEÇA NÚMERO	G R U P O S
70993025	53/50
	53/51
	53/52
	53/54
	53/55
	53/56
	53/65
70993027	78/15
70993032	48/132
	48/139
	48/144
	48/162
	48/163
70993079	78/13
70993114	37/122
70993116	39/223
	39/254
	39/255
70993118	37/122
	37/123
	37/128
	37/129
	37/133
	37/138
70993149	31/170
70993151	44/121
70993174	35/116
	35/122
70993181	55/160
70993183	58/53
	58/77
70993187	42/231
	42/262
70993190	75/152
	75/166
70993191	75/152
	75/166
70993192	75/152
	75/166
70993193	37/138
70993200	31/170
70933203	42/231
	42/262
70993204	42/231
	42/262
70993205	67/01
70993208	44/123
	44/126
	44/131
70993210	38/115
70993238	38/118
70993239	38/117
70993240	58/43

PEÇA NÚMERO	G R U P O S
70993241	58/46
70993242	58/43
	58/46
70993247	76/27
70993255	39/73
	39/217
	39/220
	39/223
	39/227
	39/245
	39/254
	39/255
	39/257
	39/262
70993256	11/88
	11/92
	11/95
	14/41
	14/104
	14/108
	14/126
	14/127
70993259	53/49
	53/50
	53/51
	53/52
	53/54
	53/55
	53/56
	53/65
70993260	67/01
70993261	35/130
70993263	50/199
	50/210
70993268	45/126
70993284	31/177
70993286	48/154
	48/166
70993287	48/154
	48/166
70993288	48/154
	48/166
70993289	48/154
	48/166
70993303	73/140
70993311	33/135
	33/137
	33/138
	33/142
	33/143
	33/144
70993320	58/72
70993328	38/133

ÍNDICE NUMÉRICO
NUMERICAL INDEX
INDICE NUMERICO
INDEX NUMERIQUE

HS2.5T / HS2.5Tcc
TURBO

NUMEROS INTERNATIONAL
INTERNATIONAL NUMBERS
NUMEROS INTERNATIONAL
NUMEROS INTERNATIONAL

PEÇA NÚMERO	G R U P O S
70993332	41/64
70993342	12/73
70993355	76/27
70993356	42/227
70993364	55/156
70993365	44/131
70993367	55/156
70993368	32/120
	32/125
	45/126
70993370	58/74
70993371	58/74
70993372	58/74
70993373	38/136
70993374	58/59
70993383	58/43
70993385	38/138
	38/144
70993387	11/88
	11/92
	13/53
70993388	11/88
	13/56
70993391	11/88
	13/51
70993392	11/98
70993398	11/95
70993404	11/95
	13/66
70993405	38/130
70993407	58/46
70993408	58/72
70993411	48/154
	48/166
70993419	31/169
	31/177
70993420	31/170
	31/182
70993454	58/59
70993456	37/128
70993460	17/59
	17/60
	17/66
70993477	58/50
70993478	48/190
	48/191
70993494	56/110
	56/133
	56/146
70993496	56/110
	56/133
	56/146
70993509	12/73

PEÇA NÚMERO	G R U P O S
70993510	12/81
70993518	33/169
70993526	48/132
	48/139
	48/144
	48/162
	48/163
	48/190
	48/191
70993527	48/132
	48/139
	48/144
	48/162
	48/163
	48/190
	48/191
70993528	48/132
	48/139
	48/144
	48/162
	48/163
	48/190
	48/191
70993529	48/132
	48/139
	48/144
	48/162
	48/163
	48/190
	48/191
70995037	69/37
70995038	69/39
	69/40
70995039	78/13
70995040	69/85
70995041	69/84
70995048	78/15
70995054	78/14
70997140	33/137
70997141	33/138
	33/142
70997142	33/143
	33/144
70997143	33/135
70998161	34/95
	34/104
	34/105
70998164	17/47
	17/55
	17/59
	17/60
	17/66
	18/39

PEÇA NÚMERO	G R U P O S
70998164	18/45
	18/48
70998165	48/132
	48/139
	48/144
	48/154
	48/162
	48/163
	48/166
	48/190
	48/191
70998169	46/64
70998170	17/47
	17/55
70998171	46/65
	46/67
70998173	17/47
	17/55
	17/59
	17/60
	17/66
	18/39
	18/45
	18/48
70998195	32/124
70998200	11/88
	11/92
	11/95
	11/98
70998201	11/88
	11/92
	11/95
	11/98
70998202	12/73
	12/81
70998203	12/73
	12/81
LHP100860	23/01
LHV100150	23/01
LSB102610	31/179
LSF100040	31/179
LUF100430 A	20/20
URB100760	69/108

ÍNDICE DE GRUPOS
GROUP INDEX
INDICE DE GRUPOS
INDEX DE GROUPES

HS2.5Tcc
FORD F 100 HSD
FORD F 1000 HSD
DIREÇÃO HIDRÁULICA

LISTA DE PEÇAS
PART LIST
LISTA DE PIEZAS
LISTE DE PIECES

8984

GRUPOS	UNIDADE BÁSICA Nº 323	BASIC UNIT Nº 323	UNIDAD BÁSICA Nº 323	UNITÉ DE BASE Nº 323
11/88	BLOCO DE CILINDROS	CYLINDER BLOCK	BLOQUE DE CILINDROS	BLOC-CYLINDRES
12/73	CAIXA DISTRIBUIÇÃO	TIMING CASE	CAJA DISTRIBUCIÓN	CARTER DISTRIBUTION
13/53	ÁRVORE DE MANIVELAS	CRANKSHAFT	CIGUENAL	VILEBREQUIN
14/104	PISTÕES E BIELAS	PISTONS / CONNECT RODS	PISTONES Y BIELAS	PISTONS ET BIELLES
17/47	CABEÇOTE	CYLINDER HEAD	CULATA	CULASSE
18/39	VÁLVULAS/BALANCEIROS	VALVER / ROCKERSHAFT	VÁLVULAS / BALANCINES	SOUPAPES / LEVIERS
20/20	RETENTOR TRASEIRO	REAR OIL SEAL	SELLO TRASERO DE ACEITE	DÉFLECTEUR D'HUILE ARR.
21/31	ÁRVORE COMANDO VÁLVULAS	CAMSHAFT	ARBOL DE LEVAS	ARBRE À CAMES
23/01	CORREIA E TENSOR	BELT AND TIGHTENER	CORREA Y TENSOR	COURROIE ET TENDEUR
	COMPLEMENTOS	**COMPLEMENTS**	**COMPLEMENTOS**	**COMPLÉMENTS**
31/170	CARTER ÓLEO LUBRIFICANTE	LUBRICATING OIL SUMP	CARTER ACEITE LUBRICANTE	CARTER HUILE LUBRIFIANTE
32/125	POLIA ÁRVORE MANIVELAS	CRANKSHAFT PULLEY	POLEA DEL CIGÜENAL	POULIE DU VILEBREQUIN
33/137	FILTRO LUBRIF. / RESFRIADOR	LUBR. OIL FILTER / COOLER	FILTRO ACEITE / REFRIGERADOR	FILTRE HUILE / REFROID.
34/104	TAMPA DO CABEÇOTE	CYLINDER HEAD COVER	TAPA DE VÁLVULAS	CACHE-CULBUTEURS
35/116	VENTILADOR	FAN	VENTILADOR	VENTILATEUR
36/92	TAMPA TRASEIRA CABEÇOTE	CYLINDER HEAD REAR COVER	TAPA TRASERA DE LA CULATA	CACHE-CULBUTEURS ARRIERE
37/123	TERMOSTATO E CARCAÇA	THERMOSTAT AND HOUSING	TERMOSTATO Y CÁRTER	THERMOSTAT ET CARTER
38/117	COLETOR DE ADMISSÃO	INDUCTION MANIFOLD	MÚLTIPLE DE ADMISIÓN	COLLECTEUR D'ADMISSION
39/220	BOMBA INJETORA COMBUSTÍVEL	FUEL INJECTION PUMP	BOMBA INYECTORA COMBUSTIB.	POMPE D'INJEC. / COMBUST.
40/120	SISTEMA AUXILIAR PARTIDA	COLD WEATHER STARTING AID	SIST. AUXILIAR DE ARRANQUE	THERMOSTART
41/65	COLETOR DE ESCAPE	EXHAUST MANIFOLD	MÚLTIPLE DE ESCAPE	COLLECTEURD'ECHAPPEMENT
42/222	BOMBA ALIMENTADORA E FILTRO ÓLEO COMBUSTÍVEL	FUEL LIFT PUMP AND FUEL OIL FILTER	BOMBA DE ALIMENTACIÓN Y FILTROS ACEITE COMBUSTIBLE	POMPE D'ALIMENTATION ET FILTRE À HUILE COMBUSTIBLE
44/122	TOMADA DE POTÊNCIA	POWER TAKE-OFF	TOMA DE POTENCIA	PRISE DE PUISSANCE
45/120	CARCAÇA DO VOLANTE	FLYWHEEL HOUSING	CARTER DEL VOLANTE	CARTER DU VOLANT
46/65	MOTOR DE PARTIDA	STARTER MOTOR	MOTOR DE ARRANQUE	DÉMARREUR
48/139	TUBO INJEÇÃO / INJETORES	FUEL INJECTION SYSTEM	EQUIPO DE INYECCIÓN	SYSTEME D'INJECTION
50/191	ALTERNADOR E CORREIA	ALTERNATOR AND BELT	ALTERNADOR Y CORREA	ALTERNATEUR ET COURROIE
52/355	ÍTENS DE INSTALAÇÃO	FITTING ITEMS	PIEZAS DE INSTALACIÓN	ARTICLES D'INSTALLATION
53/50	RESPIRO DO MOTOR	ENGINER BREATHER	RESPIRADERO DEL MOTOR	RENIFLARD DU MOTEUR
55/147	VOLANTE E CREMALHEIRA	FLYWHEEL AND STARTER RING	VOLANTE Y CORONA	VOLANT ET COURONNE
56/110	BOMBA D'ÁGUA	WATER PUMP	BOMBA DE ÁGUA	POMPE À EAU
58/45	INSTALAÇÃO DO TURBO	TURBOCHARGER INSTALATION	INSTALACION DEL TURBO	INSTALLATION DU TURBO
	ACESSÓRIOS	**ACCESSORIES**	**ACESSORIOS**	**ACESSOIRES**
71/131	SUPORTE DO MOTOR	ENGINE SUPPORTS	SOPORTES DEL MOTOR	SUPPORTS DU MOTEUR
74/301	SISTEMA DE ESCAPE	EXHAUST SYSTEM	SISTEMA DE ESCAPE	SYSTEME D'ECHAPPEMENT
78/13	SISTEMA ELÉTRICO	ELECTRICAL SYSTEM	SISTEMA ELÉCTRICO	SYSTEME ÉLECTRIQUE
	JOGO DE JUNTAS	**JOINT SETS**	**JUEGOS DE JUNTAS**	**JEUX DE JOINTS**
00/78	JOGO DE JUNTAS CABEÇOTE	TOP OVERHAUL	JUEGO DE JUNTAS CULATA	JEU DE JOINTS CULASSE
00/77	JOGO DE JUNTAS BLOCO	BOTTOM OVERHAUL	JUEGO DE JUNTAS BLOQUE	JEU DE JOINTS DU BLOC

ÍNDICE DE GRUPOS GROUP INDEX INDICE DE GRUPOS INDEX DE GROUPES	HS2.5Tcc FORD F 100 HSD FORD F 1000 HSD COM AR CONDICIONADO DIREÇÃO HIDRÁULICA

LISTA DE PEÇAS
PART LIST
LISTA DE PIEZAS
LISTE DE PIECES

8985

GRUPOS	UNIDADE BÁSICA Nº 323	BASIC UNIT Nº 323	UNIDAD BÁSICA Nº 323	UNITÉ DE BASE Nº 323
11/88	BLOCO DE CILINDROS	CYLINDER BLOCK	BLOQUE DE CILINDROS	BLOC-CYLINDRES
12/73	CAIXA DISTRIBUIÇÃO	TIMING CASE	CAJA DISTRIBUCIÓN	CARTER DISTRIBUTION
13/53	ÁRVORE DE MANIVELAS	CRANKSHAFT	CIGUENAL	VILEBREQUIN
14/104	PISTÕES E BIELAS	PISTONS / CONNECT RODS	PISTONES Y BIELAS	PISTONS ET BIELLES
17/47	CABEÇOTE	CYLINDER HEAD	CULATA	CULASSE
18/39	VÁLVULAS/BALANCEIROS	VALVER / ROCKERSHAFT	VÁLVULAS / BALANCINES	SOUPAPES / LEVIERS
20/20	RETENTOR TRASEIRO	REAR OIL SEAL	SELLO TRASERO DE ACEITE	DÉFLECTEUR D'HUILE ARR.
21/31	ÁRVORE COMANDO VÁLVULAS	CAMSHAFT	ARBOL DE LEVAS	ARBRE À CAMES
23/01	CORREIA E TENSOR	BELT AND TIGHTENER	CORREA Y TENSOR	COURROIE ET TENDEUR
	COMPLEMENTOS	**COMPLEMENTS**	**COMPLEMENTOS**	**COMPLÉMENTS**
31/170	CARTER ÓLEO LUBRIFICANTE	LUBRICATING OIL SUMP	CARTER ACEITE LUBRICANTE	CARTER HUILE LUBRIFIANTE
32/125	POLIA ÁRVORE MANIVELAS	CRANKSHAFT PULLEY	POLEA DEL CIGÜENAL	POULIE DU VILEBREQUIN
33/137	FILTRO LUBRIF. / RESFRIADOR	LUBR. OIL FILTER / COOLER	FILTRO ACEITE / REFRIGERADOR	FILTRE HUILE / REFROID.
34/104	TAMPA DO CABEÇOTE	CYLINDER HEAD COVER	TAPA DE VÁLVULAS	CACHE-CULBUTEURS
35/116	VENTILADOR	FAN	VENTILADOR	VENTILATEUR
36/92	TAMPA TRASEIRA CABEÇOTE	CYLINDER HEAD REAR COVER	TAPA TRASERA DE LA CULATA	CACHE-CULBUTEURS ARRIERE
37/123	TERMOSTATO E CARCAÇA	THERMOSTAT AND HOUSING	TERMOSTATO Y CÁRTER	THERMOSTAT ET CARTER
38/117	COLETOR DE ADMISSÃO	INDUCTION MANIFOLD	MÚLTIPLE DE ADMISIÓN	COLLECTEUR D'ADMISSION
39/220	BOMBA INJETORA COMBUSTÍVEL	FUEL INJECTION PUMP	BOMBA INYECTORA COMBUSTIB.	POMPE D'INJEC. / COMBUST.
40/120	SISTEMA AUXILIAR PARTIDA	COLD WEATHER STARTING AID	SIST. AUXILIAR DE ARRANQUE	THERMOSTART
41/65	COLETOR DE ESCAPE	EXHAUST MANIFOLD	MÚLTIPLE DE ESCAPE	COLLECTEURD'ECHAPPEMENT
42/222	BOMBA ALIMENTADORA E FILTRO ÓLEO COMBUSTÍVEL	FUEL LIFT PUMP AND FUEL OIL FILTER	BOMBA DE ALIMENTACIÓN Y FILTROS ACEITE COMBUSTIBLE	POMPE D'ALIMENTATION ET FILTRE À HUILE COMBUSTIBLE
44/122	TOMADA DE POTÊNCIA	POWER TAKE-OFF	TOMA DE POTENCIA	PRISE DE PUISSANCE
45/120	CARCAÇA DO VOLANTE	FLYWHEEL HOUSING	CARTER DEL VOLANTE	CARTER DU VOLANT
46/65	MOTOR DE PARTIDA	STARTER MOTOR	MOTOR DE ARRANQUE	DÉMARREUR
48/139	TUBO INJEÇÃO / INJETORES	FUEL INJECTION SYSTEM	EQUIPO DE INYECCIÓN	SYSTEME D'INJECTION
50/191	ALTERNADOR E CORREIA	ALTERNATOR AND BELT	ALTERNADOR Y CORREA	ALTERNATEUR ET COURROIE
52/355	ÍTENS DE INSTALAÇÃO	FITTING ITEMS	PIEZAS DE INSTALACIÓN	ARTICLES D'INSTALLATION
53/50	RESPIRO DO MOTOR	ENGINER BREATHER	RESPIRADERO DEL MOTOR	RENIFLARD DU MOTEUR
55/147	VOLANTE E CREMALHEIRA	FLYWHEEL AND STARTER RING	VOLANTE Y CORONA	VOLANT ET COURONNE
56/110	BOMBA D'ÁGUA	WATER PUMP	BOMBA DE ÁGUA	POMPE À EAU
57/27	ACIONAMENTO AUXILIAR	AUXILIARY DRIVE	MANDO AUXILIAR	COMMANDE AUXILIAIRE
58/45	INSTALAÇÃO DO TURBO	TURBOCHARGER INSTALATION	INSTALACION DEL TURBO	INSTALLATION DU TURBO
	ACESSÓRIOS	**ACCESSORIES**	**ACESSORIOS**	**ACESSOIRES**
71/131	SUPORTE DO MOTOR	ENGINE SUPPORTS	SOPORTES DEL MOTOR	SUPPORTS DU MOTEUR
74/301	SISTEMA DE ESCAPE	EXHAUST SYSTEM	SISTEMA DE ESCAPE	SYSTEME D'ECHAPPEMENT
78/13	SISTEMA ELÉTRICO	ELECTRICAL SYSTEM	SISTEMA ELÉCTRICO	SYSTEME ÉLECTRIQUE
	JOGO DE JUNTAS	**JOINT SETS**	**JUEGOS DE JUNTAS**	**JEUX DE JOINTS**
00/78	JOGO DE JUNTAS CABEÇOTE	TOP OVERHAUL	JUEGO DE JUNTAS CULATA	JEU DE JOINTS CULASSE
00/77	JOGO DE JUNTAS BLOCO	BOTTOM OVERHAUL	JUEGO DE JUNTAS BLOQUE	JEU DE JOINTS DU BLOC

ÍNDICE DE GRUPOS GROUP INDEX INDICE DE GRUPOS INDEX DE GROUPES	HS2.5T GM S-10 COM AR CONDICIONADO DIREÇÃO HIDRÁULICA

LISTA DE PEÇAS
PART LIST
LISTA DE PIEZAS
LISTE DE PIECES

8969

GRUPOS	UNIDADE BÁSICA Nº 321	BASIC UNIT Nº 321	UNIDAD BÁSICA Nº 321	UNITÉ DE BASE Nº 321
11/88	BLOCO DE CILINDROS	CYLINDER BLOCK	BLOQUE DE CILINDROS	BLOC-CYLINDRES
12/73	CAIXA DISTRIBUIÇÃO	TIMING CASE	CAJA DISTRIBUCIÓN	CARTER DISTRIBUTION
13/51	ÁRVORE DE MANIVELAS	CRANKSHAFT	CIGUENAL	VILEBREQUIN
14/104	PISTÕES E BIELAS	PISTONS / CONNECT RODS	PISTONES Y BIELAS	PISTONS ET BIELLES
17/47	CABEÇOTE	CYLINDER HEAD	CULATA	CULASSE
18/39	VÁLVULAS/BALANCEIROS	VALVER / ROCKERSHAFT	VÁLVULAS / BALANCINES	SOUPAPES / LEVIERS
20/20	RETENTOR TRASEIRO	REAR OIL SEAL	SELLO TRASERO DE ACEITE	DÉFLECTEUR D'HUILE ARR.
21/31	ÁRVORE COMANDO VÁLVULAS	CAMSHAFT	ARBOL DE LEVAS	ARBRE À CAMES
23/01	CORREIA E TENSOR	BELT AND TIGHTENER	CORREA Y TENSOR	COURROIE ET TENDEUR
	COMPLEMENTOS	**COMPLEMENTS**	**COMPLEMENTOS**	**COMPLÉMENTS**
31/169	CARTER ÓLEO LUBRIFICANTE	LUBRICATING OIL SUMP	CARTER ACEITE LUBRICANTE	CARTER HUILE LUBRIFIANTE
32/120	POLIA ÁRVORE MANIVELAS	CRANKSHAFT PULLEY	POLEA DEL CIGÜENAL	POULIE DU VILEBREQUIN
33/135	FILTRO LUBRIF. / RESFRIADOR	LUBR. OIL FILTER / COOLER	FILTRO ACEITE /REFRIGERADOR	FILTRE HUILE / REFROID.
34/95	TAMPA DO CABEÇOTE	CYLINDER HEAD COVER	TAPA DE VÁLVULAS	CACHE-CULBUTEURS
35/116	VENTILADOR	FAN	VENTILADOR	VENTILATEUR
36/88	TAMPA TRASEIRA CABEÇOTE	CYLINDER HEAD REAR COVER	TAPA TRASERA DE LA CULATA	CACHE-CULBUTEURS ARRIERE
37/122	TERMOSTATO E CARCAÇA	THERMOSTAT AND HOUSING	TERMOSTATO Y CÁRTER	THERMOSTAT ET CARTER
38/115	COLETOR DE ADMISSÃO	INDUCTION MANIFOLD	MÚLTIPLE DE ADMISIÓN	COLLECTEUR D'ADMISSION
39/217	BOMBA INJETORA COMBUSTÍVEL	FUEL INJECTION PUMP	BOMBA INYECTORA COMBUSTIB.	POMPE D'INJEC. / COMBUST.
40/127	SISTEMA AUXILIAR PARTIDA	COLD WEATHER STARTING AID	SIST. AUXILIAR DE ARRANQUE	THERMOSTART
41/64	COLETOR DE ESCAPE	EXHAUST MANIFOLD	MÚLTIPLE DE ESCAPE	COLLECTEURD'ECHAPPEMENT
42/226	BOMBA ALIMENTADORA E FILTRO ÓLEO COMBUSTÍVEL	FUEL LIFT PUMP AND FUEL OIL FILTER	BOMBA DE ALIMENTACIÓN Y FILTROS ACEITE COMBUSTIBLE	POMPE D'ALIMENTATION ET FILTRE À HUILE COMBUSTIBLE
43/67	TOMADA P/ MANÔMETRO ÓLEO	OIL PRESS GAUGE FITTING	TOMA P/ MANÓMETRO ACEITE	PRISE P/ MANOMETRE D'HUILE
44/121	TOMADA DE POTÊNCIA	POWER TAKE-OFF	TOMA DE POTENCIA	PRISE DE PUISSANCE
45/119	CARCAÇA DO VOLANTE	FLYWHEEL HOUSING	CARTER DEL VOLANTE	CARTER DU VOLANT
46/64	MOTOR DE PARTIDA	STARTER MOTOR	MOTOR DE ARRANQUE	DÉMARREUR
48/132	TUBO INJEÇÃO / INJETORES	FUEL INJECTION SYSTEM	EQUIPO DE INYECCIÓN	SYSTEME D'INJECTION
50/189	ALTERNADOR E CORREIA	ALTERNATOR AND BELT	ALTERNADOR Y CORREA	ALTERNATEUR ET COURROIE
53/49	RESPIRO DO MOTOR	ENGINER BREATHER	RESPIRADERO DEL MOTOR	RENIFLARD DU MOTEUR
55/146	VOLANTE E CREMALHEIRA	FLYWHEEL AND STARTER RING	VOLANTE Y CORONA	VOLANT ET COURONNE
56/110	BOMBA D'ÁGUA	WATER PUMP	BOMBA DE ÁGUA	POMPE À EAU
57/26	ACIONAMENTO AUXILIAR	AUXILIARY DRIVE	MANDO AUXILIAR	COMMANDE AUXILIAIRE
58/43	INSTALAÇÃO DO TURBO	TURBOCHARGER INSTALATION	INSTALACION DEL TURBO	INSTALLATION DU TURBO
69/37	ITENS DE ACABAMENTO	FINISHING ITENS	PIEZAS DE ACABAMENTO	ARTICLES D'FINIE
	ACESSÓRIOS	**ACCESSORIES**	**ACESSORIOS**	**ACESSOIRES**
71/130	SUPORTE DO MOTOR	ENGINE SUPPORTS	SOPORTES DEL MOTOR	SUPPORTS DU MOTEUR
73/140	CONTROLES	CONTROLS	CONTROLES	CONTRÔLES
74/99	SISTEMA DE ESCAPE	EXHAUST SYSTEM	SISTEMA DE ESCAPE	SYSTEME D'ECHAPPEMENT
	JOGO DE JUNTAS	**JOINT SETS**	**JUEGOS DE JUNTAS**	**JEUX DE JOINTS**
00/78	JOGO DE JUNTAS CABEÇOTE	TOP OVERHAUL	JUEGO DE JUNTAS CULATA	JEU DE JOINTS CULASSE
00/77	JOGO DE JUNTAS BLOCO	BOTTOM OVERHAUL	JUEGO DE JUNTAS BLOQUE	JEU DE JOINTS DU BLOC

ÍNDICE DE GRUPOS
GROUP INDEX
INDICE DE GRUPOS
INDEX DE GROUPES

HS2.5T
GM S-10
DIREÇÃO HIDRÁULICA

LISTA DE PEÇAS
PART LIST
LISTA DE PIEZAS
LISTE DE PIECES

8970

GRUPOS	UNIDADE BÁSICA Nº 321	BASIC UNIT Nº 321	UNIDAD BÁSICA Nº 321	UNITÉ DE BASE Nº 321
11/88	BLOCO DE CILINDROS	CYLINDER BLOCK	BLOQUE DE CILINDROS	BLOC-CYLINDRES
12/73	CAIXA DISTRIBUIÇÃO	TIMING CASE	CAJA DISTRIBUCIÓN	CARTER DISTRIBUTION
13/51	ÁRVORE DE MANIVELAS	CRANKSHAFT	CIGUENAL	VILEBREQUIN
14/104	PISTÕES E BIELAS	PISTONS / CONNECT RODS	PISTONES Y BIELAS	PISTONS ET BIELLES
17/47	CABEÇOTE	CYLINDER HEAD	CULATA	CULASSE
18/39	VÁLVULAS/BALANCEIROS	VALVER / ROCKERSHAFT	VÁLVULAS / BALANCINES	SOUPAPES / LEVIERS
20/20	RETENTOR TRASEIRO	REAR OIL SEAL	SELLO TRASERO DE ACEITE	DÉFLECTEUR D'HUILE ARR.
21/31	ÁRVORE COMANDO VÁLVULAS	CAMSHAFT	ARBOL DE LEVAS	ARBRE À CAMES
23/01	CORREIA E TENSOR	BELT AND TIGHTENER	CORREA Y TENSOR	COURROIE ET TENDEUR
	COMPLEMENTOS	**COMPLEMENTS**	**COMPLEMENTOS**	**COMPLÉMENTS**
31/169	CARTER ÓLEO LUBRIFICANTE	LUBRICATING OIL SUMP	CARTER ACEITE LUBRICANTE	CARTER HUILE LUBRIFIANTE
32/120	POLIA ÁRVORE MANIVELAS	CRANKSHAFT PULLEY	POLEA DEL CIGÜENAL	POULIE DU VILEBREQUIN
33/135	FILTRO LUBRIF. / RESFRIADOR	LUBR. OIL FILTER / COOLER	FILTRO ACEITE /REFRIGERADOR	FILTRE HUILE / REFROID.
34/95	TAMPA DO CABEÇOTE	CYLINDER HEAD COVER	TAPA DE VÁLVULAS	CACHE-CULBUTEURS
35/116	VENTILADOR	FAN	VENTILADOR	VENTILATEUR
36/88	TAMPA TRASEIRA CABEÇOTE	CYLINDER HEAD REAR COVER	TAPA TRASERA DE LA CULATA	CACHE-CULBUTEURS ARRIERE
37/122	TERMOSTATO E CARCAÇA	THERMOSTAT AND HOUSING	TERMOSTATO Y CÁRTER	THERMOSTAT ET CARTER
38/115	COLETOR DE ADMISSÃO	INDUCTION MANIFOLD	MÚLTIPLE DE ADMISIÓN	COLLECTEUR D'ADMISSION
39/217	BOMBA INJETORA COMBUSTÍVEL	FUEL INJECTION PUMP	BOMBA INYECTORA COMBUSTIB.	POMPE D'INJEC. / COMBUST.
40/127	SISTEMA AUXILIAR PARTIDA	COLD WEATHER STARTING AID	SIST. AUXILIAR DE ARRANQUE	THERMOSTART
41/64	COLETOR DE ESCAPE	EXHAUST MANIFOLD	MÚLTIPLE DE ESCAPE	COLLECTEURD'ECHAPPEMENT
42/225	BOMBA ALIMENTADORA E FILTRO ÓLEO COMBUSTÍVEL	FUEL LIFT PUMP AND FUEL OIL FILTER	BOMBA DE ALIMENTACIÓN Y FILTROS ACEITE COMBUSTIBLE	POMPE D'ALIMENTATION ET FILTRE À HUILE COMBUSTIBLE
43/67	TOMADA P/ MANÔMETRO ÓLEO	OIL PRESS GAUGE FITTING	TOMA P/ MANÓMETRO ACEITE	PRISE P/ MANOMETRE D'HUILE
44/121	TOMADA DE POTÊNCIA	POWER TAKE-OFF	TOMA DE POTENCIA	PRISE DE PUISSANCE
45/119	CARCAÇA DO VOLANTE	FLYWHEEL HOUSING	CARTER DEL VOLANTE	CARTER DU VOLANT
46/64	MOTOR DE PARTIDA	STARTER MOTOR	MOTOR DE ARRANQUE	DÉMARREUR
48/132	TUBO INJEÇÃO / INJETORES	FUEL INJECTION SYSTEM	EQUIPO DE INYECCIÓN	SYSTEME D'INJECTION
50/189	ALTERNADOR E CORREIA	ALTERNATOR AND BELT	ALTERNADOR Y CORREA	ALTERNATEUR ET COURROIE
53/49	RESPIRO DO MOTOR	ENGINER BREATHER	RESPIRADERO DEL MOTOR	RENIFLARD DU MOTEUR
55/146	VOLANTE E CREMALHEIRA	FLYWHEEL AND STARTER RING	VOLANTE Y CORONA	VOLANT ET COURONNE
56/110	BOMBA D'ÁGUA	WATER PUMP	BOMBA DE ÁGUA	POMPE À EAU
58/43	INSTALAÇÃO DO TURBO	TURBOCHARGER INSTALATION	INSTALACION DEL TURBO	INSTALLATION DU TURBO
69/39	ITENS DE ACABAMENTO	FINISHING ITENS	PIEZAS DE ACABAMENTO	ARTICLES D'FINIE
	ACESSÓRIOS	**ACCESSORIES**	**ACESSORIOS**	**ACESSOIRES**
71/130	SUPORTE DO MOTOR	ENGINE SUPPORTS	SOPORTES DEL MOTOR	SUPPORTS DU MOTEUR
73/140	CONTROLES	CONTROLS	CONTROLES	CONTRÔLES
74/99	SISTEMA DE ESCAPE	EXHAUST SYSTEM	SISTEMA DE ESCAPE	SYSTEME D'ECHAPPEMENT
	JOGO DE JUNTAS	**JOINT SETS**	**JUEGOS DE JUNTAS**	**JEUX DE JOINTS**
00/78	JOGO DE JUNTAS CABEÇOTE	TOP OVERHAUL	JUEGO DE JUNTAS CULATA	JEU DE JOINTS CULASSE
00/77	JOGO DE JUNTAS BLOCO	BOTTOM OVERHAUL	JUEGO DE JUNTAS BLOQUE	JEU DE JOINTS DU BLOC

ÍNDICE DE GRUPOS
GROUP INDEX
INDICE DE GRUPOS
INDEX DE GROUPES

HS2.5T
GM S-10

LISTA DE PEÇAS
PART LIST
LISTA DE PIEZAS
LISTE DE PIECES

8971

GRUPOS	UNIDADE BÁSICA Nº 321	BASIC UNIT Nº 321	UNIDAD BÁSICA Nº 321	UNITÉ DE BASE Nº 321
11/88	BLOCO DE CILINDROS	CYLINDER BLOCK	BLOQUE DE CILINDROS	BLOC-CYLINDRES
12/73	CAIXA DISTRIBUIÇÃO	TIMING CASE	CAJA DISTRIBUCIÓN	CARTER DISTRIBUTION
13/51	ÁRVORE DE MANIVELAS	CRANKSHAFT	CIGUENAL	VILEBREQUIN
14/104	PISTÕES E BIELAS	PISTONS / CONNECT RODS	PISTONES Y BIELAS	PISTONS ET BIELLES
17/47	CABEÇOTE	CYLINDER HEAD	CULATA	CULASSE
18/39	VÁLVULAS/BALANCEIROS	VALVER / ROCKERSHAFT	VÁLVULAS / BALANCINES	SOUPAPES / LEVIERS
20/20	RETENTOR TRASEIRO	REAR OIL SEAL	SELLO TRASERO DE ACEITE	DÉFLECTEUR D'HUILE ARR.
21/31	ÁRVORE COMANDO VÁLVULAS	CAMSHAFT	ARBOL DE LEVAS	ARBRE À CAMES
23/01	CORREIA E TENSOR	BELT AND TIGHTENER	CORREA Y TENSOR	COURROIE ET TENDEUR
	COMPLEMENTOS	**COMPLEMENTS**	**COMPLEMENTOS**	**COMPLÉMENTS**
31/169	CARTER ÓLEO LUBRIFICANTE	LUBRICATING OIL SUMP	CARTER ACEITE LUBRICANTE	CARTER HUILE LUBRIFIANTE
32/120	POLIA ÁRVORE MANIVELAS	CRANKSHAFT PULLEY	POLEA DEL CIGÜENAL	POULIE DU VILEBREQUIN
33/135	FILTRO LUBRIF. / RESFRIADOR	LUBR. OIL FILTER / COOLER	FILTRO ACEITE /REFRIGERADOR	FILTRE HUILE / REFROID.
34/95	TAMPA DO CABEÇOTE	CYLINDER HEAD COVER	TAPA DE VÁLVULAS	CACHE-CULBUTEURS
35/116	VENTILADOR	FAN	VENTILADOR	VENTILATEUR
36/88	TAMPA TRASEIRA CABEÇOTE	CYLINDER HEAD REAR COVER	TAPA TRASERA DE LA CULATA	CACHE-CULBUTEURS ARRIERE
37/122	TERMOSTATO E CARCAÇA	THERMOSTAT AND HOUSING	TERMOSTATO Y CÁRTER	THERMOSTAT ET CARTER
38/115	COLETOR DE ADMISSÃO	INDUCTION MANIFOLD	MÚLTIPLE DE ADMISIÓN	COLLECTEUR D'ADMISSION
39/217	BOMBA INJETORA COMBUSTÍVEL	FUEL INJECTION PUMP	BOMBA INYECTORA COMBUSTIB.	POMPE D'INJEC. / COMBUST.
40/127	SISTEMA AUXILIAR PARTIDA	COLD WEATHER STARTING AID	SIST. AUXILIAR DE ARRANQUE	THERMOSTART
41/64	COLETOR DE ESCAPE	EXHAUST MANIFOLD	MÚLTIPLE DE ESCAPE	COLLECTEURD'ECHAPPEMENT
42/225	BOMBA ALIMENTADORA E FILTRO ÓLEO COMBUSTÍVEL	FUEL LIFT PUMP AND FUEL OIL FILTER	BOMBA DE ALIMENTACIÓN Y FILTROS ACEITE COMBUSTIBLE	POMPE D'ALIMENTATION ET FILTRE À HUILE COMBUSTIBLE
43/67	TOMADA P/ MANÔMETRO ÓLEO	OIL PRESS GAUGE FITTING	TOMA P/ MANÓMETRO ACEITE	PRISE P/ MANOMETRE D'HUILE
45/119	CARCAÇA DO VOLANTE	FLYWHEEL HOUSING	CARTER DEL VOLANTE	CARTER DU VOLANT
46/64	MOTOR DE PARTIDA	STARTER MOTOR	MOTOR DE ARRANQUE	DÉMARREUR
48/132	TUBO INJEÇÃO / INJETORES	FUEL INJECTION SYSTEM	EQUIPO DE INYECCIÓN	SYSTEME D'INJECTION
50/190	ALTERNADOR E CORREIA	ALTERNATOR AND BELT	ALTERNADOR Y CORREA	ALTERNATEUR ET COURROIE
53/49	RESPIRO DO MOTOR	ENGINER BREATHER	RESPIRADERO DEL MOTOR	RENIFLARD DU MOTEUR
55/146	VOLANTE E CREMALHEIRA	FLYWHEEL AND STARTER RING	VOLANTE Y CORONA	VOLANT ET COURONNE
56/110	BOMBA D'ÁGUA	WATER PUMP	BOMBA DE ÁGUA	POMPE À EAU
58/43	INSTALAÇÃO DO TURBO	TURBOCHARGER INSTALATION	INSTALACION DEL TURBO	INSTALLATION DU TURBO
69/40	ITENS DE ACABAMENTO	FINISHING ITENS	PIEZAS DE ACABAMENTO	ARTICLES D'FINIE
	ACESSÓRIOS	**ACCESSORIES**	**ACESSORIOS**	**ACESSOIRES**
71/130	SUPORTE DO MOTOR	ENGINE SUPPORTS	SOPORTES DEL MOTOR	SUPPORTS DU MOTEUR
73/140	CONTROLES	CONTROLS	CONTROLES	CONTRÔLES
74/99	SISTEMA DE ESCAPE	EXHAUST SYSTEM	SISTEMA DE ESCAPE	SYSTEME D'ECHAPPEMENT
	JOGO DE JUNTAS	**JOINT SETS**	**JUEGOS DE JUNTAS**	**JEUX DE JOINTS**
00/78	JOGO DE JUNTAS CABEÇOTE	TOP OVERHAUL	JUEGO DE JUNTAS CULATA	JEU DE JOINTS CULASSE
00/77	JOGO DE JUNTAS BLOCO	BOTTOM OVERHAUL	JUEGO DE JUNTAS BLOQUE	JEU DE JOINTS DU BLOC

ÍNDICE DE GRUPOS GROUP INDEX INDICE DE GRUPOS INDEX DE GROUPES	HS2.5T GM S-10 / Blazer COM AR CONDICIONADO DIREÇÃO HIDRÁULICA	LISTA DE PEÇAS PART LIST LISTA DE PIEZAS LISTE DE PIECES	8A46

GRUPOS	UNIDADE BÁSICA Nº 321	BASIC UNIT Nº 321	UNIDAD BÁSICA Nº 321	UNITÉ DE BASE Nº 321
11/88	BLOCO DE CILINDROS	CYLINDER BLOCK	BLOQUE DE CILINDROS	BLOC-CYLINDRES
12/73	CAIXA DISTRIBUIÇÃO	TIMING CASE	CAJA DISTRIBUCIÓN	CARTER DISTRIBUTION
13/51	ÁRVORE DE MANIVELAS	CRANKSHAFT	CIGUENAL	VILEBREQUIN
14/104	PISTÕES E BIELAS	PISTONS / CONNECT RODS	PISTONES Y BIELAS	PISTONS ET BIELLES
17/47	CABEÇOTE	CYLINDER HEAD	CULATA	CULASSE
18/39	VÁLVULAS/BALANCEIROS	VALVER / ROCKERSHAFT	VÁLVULAS / BALANCINES	SOUPAPES / LEVIERS
20/20	RETENTOR TRASEIRO	REAR OIL SEAL	SELLO TRASERO DE ACEITE	DÉFLECTEUR D'HUILE ARR.
21/31	ÁRVORE COMANDO VÁLVULAS	CAMSHAFT	ARBOL DE LEVAS	ARBRE À CAMES
23/01	CORREIA E TENSOR	BELT AND TIGHTENER	CORREA Y TENSOR	COURROIE ET TENDEUR
	COMPLEMENTOS	**COMPLEMENTS**	**COMPLEMENTOS**	**COMPLÉMENTS**
31/169	CARTER ÓLEO LUBRIFICANTE	LUBRICATING OIL SUMP	CARTER ACEITE LUBRICANTE	CARTER HUILE LUBRIFIANTE
32/120	POLIA ÁRVORE MANIVELAS	CRANKSHAFT PULLEY	POLEA DEL CIGÜENAL	POULIE DU VILEBREQUIN
33/135	FILTRO LUBRIF. / RESFRIADOR	LUBR. OIL FILTER / COOLER	FILTRO ACEITE /REFRIGERADOR	FILTRE HUILE / REFROID.
34/95	TAMPA DO CABEÇOTE	CYLINDER HEAD COVER	TAPA DE VÁLVULAS	CACHE-CULBUTEURS
35/116	VENTILADOR	FAN	VENTILADOR	VENTILATEUR
36/88	TAMPA TRASEIRA CABEÇOTE	CYLINDER HEAD REAR COVER	TAPA TRASERA DE LA CULATA	CACHE-CULBUTEURS ARRIERE
37/122	TERMOSTATO E CARCAÇA	THERMOSTAT AND HOUSING	TERMOSTATO Y CÁRTER	THERMOSTAT ET CARTER
38/115	COLETOR DE ADMISSÃO	INDUCTION MANIFOLD	MÚLTIPLE DE ADMISIÓN	COLLECTEUR D'ADMISSION
39/217	BOMBA INJETORA COMBUSTÍVEL	FUEL INJECTION PUMP	BOMBA INYECTORA COMBUSTIB.	POMPE D'INJEC. / COMBUST.
40/127	SISTEMA AUXILIAR PARTIDA	COLD WEATHER STARTING AID	SIST. AUXILIAR DE ARRANQUE	THERMOSTART
41/64	COLETOR DE ESCAPE	EXHAUST MANIFOLD	MÚLTIPLE DE ESCAPE	COLLECTEURD'ECHAPPEMENT
42/226	BOMBA ALIMENTADORA E FILTRO ÓLEO COMBUSTÍVEL	FUEL LIFT PUMP AND FUEL OIL FILTER	BOMBA DE ALIMENTACIÓN Y FILTROS ACEITE COMBUSTIBLE	POMPE D'ALIMENTATION ET FILTRE À HUILE COMBUSTIBLE
43/67	TOMADA P/ MANÔMETRO ÓLEO	OIL PRESS GAUGE FITTING	TOMA P/ MANÓMETRO ACEITE	PRISE P/ MANOMETRE D'HUILE
44/121	TOMADA DE POTÊNCIA	POWER TAKE-OFF	TOMA DE POTENCIA	PRISE DE PUISSANCE
45/119	CARCAÇA DO VOLANTE	FLYWHEEL HOUSING	CARTER DEL VOLANTE	CARTER DU VOLANT
46/64	MOTOR DE PARTIDA	STARTER MOTOR	MOTOR DE ARRANQUE	DÉMARREUR
48/132	TUBO INJEÇÃO / INJETORES	FUEL INJECTION SYSTEM	EQUIPO DE INYECCIÓN	SYSTEME D'INJECTION
50/189	ALTERNADOR E CORREIA	ALTERNATOR AND BELT	ALTERNADOR Y CORREA	ALTERNATEUR ET COURROIE
53/49	RESPIRO DO MOTOR	ENGINER BREATHER	RESPIRADERO DEL MOTOR	RENIFLARD DU MOTEUR
55/146	VOLANTE E CREMALHEIRA	FLYWHEEL AND STARTER RING	VOLANTE Y CORONA	VOLANT ET COURONNE
56/110	BOMBA D'ÁGUA	WATER PUMP	BOMBA DE ÁGUA	POMPE À EAU
57/26	ACIONAMENTO AUXILIAR	AUXILIARY DRIVE	MANDO AUXILIAR	COMMANDE AUXILIAIRE
58/43	INSTALAÇÃO DO TURBO	TURBOCHARGER INSTALATION	INSTALACION DEL TURBO	INSTALLATION DU TURBO
69/37	ITENS DE ACABAMENTO	FINISHING ITENS	PIEZAS DE ACABAMENTO	ARTICLES D'FINIE
	ACESSÓRIOS	**ACCESSORIES**	**ACESSORIOS**	**ACESSOIRES**
71/130	SUPORTE DO MOTOR	ENGINE SUPPORTS	SOPORTES DEL MOTOR	SUPPORTS DU MOTEUR
73/140	CONTROLES	CONTROLS	CONTROLES	CONTRÔLES
74/99	SISTEMA DE ESCAPE	EXHAUST SYSTEM	SISTEMA DE ESCAPE	SYSTEME D'ECHAPPEMENT
	JOGO DE JUNTAS	**JOINT SETS**	**JUEGOS DE JUNTAS**	**JEUX DE JOINTS**
00/78	JOGO DE JUNTAS CABEÇOTE	TOP OVERHAUL	JUEGO DE JUNTAS CULATA	JEU DE JOINTS CULASSE
00/77	JOGO DE JUNTAS BLOCO	BOTTOM OVERHAUL	JUEGO DE JUNTAS BLOQUE	JEU DE JOINTS DU BLOC

ÍNDICE DE GRUPOS
GROUP INDEX
INDICE DE GRUPOS
INDEX DE GROUPES

HS2.5T
GM S-10 / Blazer
DIREÇÃO HIDRÁULICA

LISTA DE PEÇAS
PART LIST
LISTA DE PIEZAS
LISTE DE PIECES

8A47

GRUPOS	UNIDADE BÁSICA Nº 321	BASIC UNIT Nº 321	UNIDAD BÁSICA Nº 321	UNITÉ DE BASE Nº 321
11/88	BLOCO DE CILINDROS	CYLINDER BLOCK	BLOQUE DE CILINDROS	BLOC-CYLINDRES
12/73	CAIXA DISTRIBUIÇÃO	TIMING CASE	CAJA DISTRIBUCIÓN	CARTER DISTRIBUTION
13/51	ÁRVORE DE MANIVELAS	CRANKSHAFT	CIGUENAL	VILEBREQUIN
14/104	PISTÕES E BIELAS	PISTONS / CONNECT RODS	PISTONES Y BIELAS	PISTONS ET BIELLES
17/47	CABEÇOTE	CYLINDER HEAD	CULATA	CULASSE
18/39	VÁLVULAS/BALANCEIROS	VALVER / ROCKERSHAFT	VÁLVULAS / BALANCINES	SOUPAPES / LEVIERS
20/20	RETENTOR TRASEIRO	REAR OIL SEAL	SELLO TRASERO DE ACEITE	DÉFLECTEUR D'HUILE ARR.
21/31	ÁRVORE COMANDO VÁLVULAS	CAMSHAFT	ARBOL DE LEVAS	ARBRE À CAMES
23/01	CORREIA E TENSOR	BELT AND TIGHTENER	CORREA Y TENSOR	COURROIE ET TENDEUR
	COMPLEMENTOS	**COMPLEMENTS**	**COMPLEMENTOS**	**COMPLÉMENTS**
31/169	CARTER ÓLEO LUBRIFICANTE	LUBRICATING OIL SUMP	CARTER ACEITE LUBRICANTE	CARTER HUILE LUBRIFIANTE
32/120	POLIA ÁRVORE MANIVELAS	CRANKSHAFT PULLEY	POLEA DEL CIGÜENAL	POULIE DU VILEBREQUIN
33/135	FILTRO LUBRIF. / RESFRIADOR	LUBR. OIL FILTER / COOLER	FILTRO ACEITE /REFRIGERADOR	FILTRE HUILE / REFROID.
34/95	TAMPA DO CABEÇOTE	CYLINDER HEAD COVER	TAPA DE VÁLVULAS	CACHE-CULBUTEURS
35/116	VENTILADOR	FAN	VENTILADOR	VENTILATEUR
36/88	TAMPA TRASEIRA CABEÇOTE	CYLINDER HEAD REAR COVER	TAPA TRASERA DE LA CULATA	CACHE-CULBUTEURS ARRIERE
37/122	TERMOSTATO E CARCAÇA	THERMOSTAT AND HOUSING	TERMOSTATO Y CÁRTER	THERMOSTAT ET CARTER
38/115	COLETOR DE ADMISSÃO	INDUCTION MANIFOLD	MÚLTIPLE DE ADMISIÓN	COLLECTEUR D'ADMISSION
39/217	BOMBA INJETORA COMBUSTÍVEL	FUEL INJECTION PUMP	BOMBA INYECTORA COMBUSTIB.	POMPE D'INJEC. / COMBUST.
40/127	SISTEMA AUXILIAR PARTIDA	COLD WEATHER STARTING AID	SIST. AUXILIAR DE ARRANQUE	THERMOSTART
41/64	COLETOR DE ESCAPE	EXHAUST MANIFOLD	MÚLTIPLE DE ESCAPE	COLLECTEURD'ECHAPPEMENT
42/225	BOMBA ALIMENTADORA E FILTRO ÓLEO COMBUSTÍVEL	FUEL LIFT PUMP AND FUEL OIL FILTER	BOMBA DE ALIMENTACIÓN Y FILTROS ACEITE COMBUSTIBLE	POMPE D'ALIMENTATION ET FILTRE À HUILE COMBUSTIBLE
43/67	TOMADA P/ MANÔMETRO ÓLEO	OIL PRESS GAUGE FITTING	TOMA P/ MANÓMETRO ACEITE	PRISE P/ MANOMETRE D'HUILE
44/121	TOMADA DE POTÊNCIA	POWER TAKE-OFF	TOMA DE POTENCIA	PRISE DE PUISSANCE
45/119	CARCAÇA DO VOLANTE	FLYWHEEL HOUSING	CARTER DEL VOLANTE	CARTER DU VOLANT
46/64	MOTOR DE PARTIDA	STARTER MOTOR	MOTOR DE ARRANQUE	DÉMARREUR
48/132	TUBO INJEÇÃO / INJETORES	FUEL INJECTION SYSTEM	EQUIPO DE INYECCIÓN	SYSTEME D'INJECTION
50/189	ALTERNADOR E CORREIA	ALTERNATOR AND BELT	ALTERNADOR Y CORREA	ALTERNATEUR ET COURROIE
53/49	RESPIRO DO MOTOR	ENGINER BREATHER	RESPIRADERO DEL MOTOR	RENIFLARD DU MOTEUR
55/146	VOLANTE E CREMALHEIRA	FLYWHEEL AND STARTER RING	VOLANTE Y CORONA	VOLANT ET COURONNE
56/110	BOMBA D'ÁGUA	WATER PUMP	BOMBA DE ÁGUA	POMPE À EAU
58/43	INSTALAÇÃO DO TURBO	TURBOCHARGER INSTALATION	INSTALACION DEL TURBO	INSTALLATION DU TURBO
69/39	ITENS DE ACABAMENTO	FINISHING ITENS	PIEZAS DE ACABAMENTO	ARTICLES D'FINIE
	ACESSÓRIOS	**ACCESSORIES**	**ACESSORIOS**	**ACESSOIRES**
71/130	SUPORTE DO MOTOR	ENGINE SUPPORTS	SOPORTES DEL MOTOR	SUPPORTS DU MOTEUR
73/140	CONTROLES	CONTROLS	CONTROLES	CONTRÔLES
74/99	SISTEMA DE ESCAPE	EXHAUST SYSTEM	SISTEMA DE ESCAPE	SYSTEME D'ECHAPPEMENT
	JOGO DE JUNTAS	**JOINT SETS**	**JUEGOS DE JUNTAS**	**JEUX DE JOINTS**
00/78	JOGO DE JUNTAS CABEÇOTE	TOP OVERHAUL	JUEGO DE JUNTAS CULATA	JEU DE JOINTS CULASSE
00/77	JOGO DE JUNTAS BLOCO	BOTTOM OVERHAUL	JUEGO DE JUNTAS BLOQUE	JEU DE JOINTS DU BLOC

ÍNDICE DE GRUPOS
GROUP INDEX
INDICE DE GRUPOS
INDEX DE GROUPES

HS2.5T
GM S-10 4 X 4 / Blazer
COM AR CONDICIONADO
DIREÇÃO HIDRÁULICA

LISTA DE PEÇAS
PART LIST
LISTA DE PIEZAS
LISTE DE PIECES

8A75

GRUPOS	UNIDADE BÁSICA Nº 321	BASIC UNIT Nº 321	UNIDAD BÁSICA Nº 321	UNITÉ DE BASE Nº 321
11/88	BLOCO DE CILINDROS	CYLINDER BLOCK	BLOQUE DE CILINDROS	BLOC-CYLINDRES
12/73	CAIXA DISTRIBUIÇÃO	TIMING CASE	CAJA DISTRIBUCIÓN	CARTER DISTRIBUTION
13/51	ÁRVORE DE MANIVELAS	CRANKSHAFT	CIGUENAL	VILEBREQUIN
14/104	PISTÕES E BIELAS	PISTONS / CONNECT RODS	PISTONES Y BIELAS	PISTONS ET BIELLES
17/47	CABEÇOTE	CYLINDER HEAD	CULATA	CULASSE
18/39	VÁLVULAS/BALANCEIROS	VALVER / ROCKERSHAFT	VÁLVULAS / BALANCINES	SOUPAPES / LEVIERS
20/20	RETENTOR TRASEIRO	REAR OIL SEAL	SELLO TRASERO DE ACEITE	DÉFLECTEUR D'HUILE ARR.
21/31	ÁRVORE COMANDO VÁLVULAS	CAMSHAFT	ARBOL DE LEVAS	ARBRE À CAMES
23/01	CORREIA E TENSOR	BELT AND TIGHTENER	CORREA Y TENSOR	COURROIE ET TENDEUR
	COMPLEMENTOS	**COMPLEMENTS**	**COMPLEMENTOS**	**COMPLÉMENTS**
31/169	CARTER ÓLEO LUBRIFICANTE	LUBRICATING OIL SUMP	CARTER ACEITE LUBRICANTE	CARTER HUILE LUBRIFIANTE
32/120	POLIA ÁRVORE MANIVELAS	CRANKSHAFT PULLEY	POLEA DEL CIGÜENAL	POULIE DU VILEBREQUIN
33/135	FILTRO LUBRIF. / RESFRIADOR	LUBR. OIL FILTER / COOLER	FILTRO ACEITE /REFRIGERADOR	FILTRE HUILE / REFROID.
34/95	TAMPA DO CABEÇOTE	CYLINDER HEAD COVER	TAPA DE VÁLVULAS	CACHE-CULBUTEURS
35/116	VENTILADOR	FAN	VENTILADOR	VENTILATEUR
36/88	TAMPA TRASEIRA CABEÇOTE	CYLINDER HEAD REAR COVER	TAPA TRASERA DE LA CULATA	CACHE-CULBUTEURS ARRIERE
37/122	TERMOSTATO E CARCAÇA	THERMOSTAT AND HOUSING	TERMOSTATO Y CÁRTER	THERMOSTAT ET CARTER
38/115	COLETOR DE ADMISSÃO	INDUCTION MANIFOLD	MÚLTIPLE DE ADMISIÓN	COLLECTEUR D'ADMISSION
39/217	BOMBA INJETORA COMBUSTÍVEL	FUEL INJECTION PUMP	BOMBA INYECTORA COMBUSTIB.	POMPE D'INJEC. / COMBUST.
40/127	SISTEMA AUXILIAR PARTIDA	COLD WEATHER STARTING AID	SIST. AUXILIAR DE ARRANQUE	THERMOSTART
41/64	COLETOR DE ESCAPE	EXHAUST MANIFOLD	MÚLTIPLE DE ESCAPE	COLLECTEURD'ECHAPPEMENT
42/226	BOMBA ALIMENTADORA E FILTRO ÓLEO COMBUSTÍVEL	FUEL LIFT PUMP AND FUEL OIL FILTER	BOMBA DE ALIMENTACIÓN Y FILTROS ACEITE COMBUSTIBLE	POMPE D'ALIMENTATION ET FILTRE À HUILE COMBUSTIBLE
43/67	TOMADA P/ MANÔMETRO ÓLEO	OIL PRESS GAUGE FITTING	TOMA P/ MANÓMETRO ACEITE	PRISE P/ MANOMETRE D'HUILE
44/121	TOMADA DE POTÊNCIA	POWER TAKE-OFF	TOMA DE POTENCIA	PRISE DE PUISSANCE
45/128	CARCAÇA DO VOLANTE	FLYWHEEL HOUSING	CARTER DEL VOLANTE	CARTER DU VOLANT
46/64	MOTOR DE PARTIDA	STARTER MOTOR	MOTOR DE ARRANQUE	DÉMARREUR
48/132	TUBO INJEÇÃO / INJETORES	FUEL INJECTION SYSTEM	EQUIPO DE INYECCIÓN	SYSTEME D'INJECTION
50/189	ALTERNADOR E CORREIA	ALTERNATOR AND BELT	ALTERNADOR Y CORREA	ALTERNATEUR ET COURROIE
53/49	RESPIRO DO MOTOR	ENGINER BREATHER	RESPIRADERO DEL MOTOR	RENIFLARD DU MOTEUR
55/146	VOLANTE E CREMALHEIRA	FLYWHEEL AND STARTER RING	VOLANTE Y CORONA	VOLANT ET COURONNE
56/110	BOMBA D'ÁGUA	WATER PUMP	BOMBA DE ÁGUA	POMPE À EAU
57/26	ACIONAMENTO AUXILIAR	AUXILIARY DRIVE	MANDO AUXILIAR	COMMANDE AUXILIAIRE
58/43	INSTALAÇÃO DO TURBO	TURBOCHARGER INSTALATION	INSTALACION DEL TURBO	INSTALLATION DU TURBO
69/84	ITENS DE ACABAMENTO	FINISHING ITENS	PIEZAS DE ACABAMENTO	ARTICLES D'FINIE
	ACESSÓRIOS	**ACCESSORIES**	**ACESSORIOS**	**ACESSOIRES**
71/130	SUPORTE DO MOTOR	ENGINE SUPPORTS	SOPORTES DEL MOTOR	SUPPORTS DU MOTEUR
73/140	CONTROLES	CONTROLS	CONTROLES	CONTRÔLES
74/99	SISTEMA DE ESCAPE	EXHAUST SYSTEM	SISTEMA DE ESCAPE	SYSTEME D'ECHAPPEMENT
	JOGO DE JUNTAS	**JOINT SETS**	**JUEGOS DE JUNTAS**	**JEUX DE JOINTS**
00/78	JOGO DE JUNTAS CABEÇOTE	TOP OVERHAUL	JUEGO DE JUNTAS CULATA	JEU DE JOINTS CULASSE
00/77	JOGO DE JUNTAS BLOCO	BOTTOM OVERHAUL	JUEGO DE JUNTAS BLOQUE	JEU DE JOINTS DU BLOC

ÍNDICE DE GRUPOS
GROUP INDEX
INDICE DE GRUPOS
INDEX DE GROUPES

HS2.5T
GM S-10 4 X 4 / Blazer
DIREÇÃO HIDRÁULICA

LISTA DE PEÇAS
PART LIST
LISTA DE PIEZAS
LISTE DE PIECES

8A76

GRUPOS	UNIDADE BÁSICA Nº 321	BASIC UNIT Nº 321	UNIDAD BÁSICA Nº 321	UNITÉ DE BASE Nº 321
11/88	BLOCO DE CILINDROS	CYLINDER BLOCK	BLOQUE DE CILINDROS	BLOC-CYLINDRES
12/73	CAIXA DISTRIBUIÇÃO	TIMING CASE	CAJA DISTRIBUCIÓN	CARTER DISTRIBUTION
13/51	ÁRVORE DE MANIVELAS	CRANKSHAFT	CIGUENAL	VILEBREQUIN
14/104	PISTÕES E BIELAS	PISTONS / CONNECT RODS	PISTONES Y BIELAS	PISTONS ET BIELLES
17/47	CABEÇOTE	CYLINDER HEAD	CULATA	CULASSE
18/39	VÁLVULAS/BALANCEIROS	VALVER / ROCKERSHAFT	VÁLVULAS / BALANCINES	SOUPAPES / LEVIERS
20/20	RETENTOR TRASEIRO	REAR OIL SEAL	SELLO TRASERO DE ACEITE	DÉFLECTEUR D'HUILE ARR.
21/31	ÁRVORE COMANDO VÁLVULAS	CAMSHAFT	ARBOL DE LEVAS	ARBRE À CAMES
23/01	CORREIA E TENSOR	BELT AND TIGHTENER	CORREA Y TENSOR	COURROIE ET TENDEUR
	COMPLEMENTOS	**COMPLEMENTS**	**COMPLEMENTOS**	**COMPLÉMENTS**
31/169	CARTER ÓLEO LUBRIFICANTE	LUBRICATING OIL SUMP	CARTER ACEITE LUBRICANTE	CARTER HUILE LUBRIFIANTE
32/120	POLIA ÁRVORE MANIVELAS	CRANKSHAFT PULLEY	POLEA DEL CIGÜENAL	POULIE DU VILEBREQUIN
33/135	FILTRO LUBRIF. / RESFRIADOR	LUBR. OIL FILTER / COOLER	FILTRO ACEITE / REFRIGERADOR	FILTRE HUILE / REFROID.
34/95	TAMPA DO CABEÇOTE	CYLINDER HEAD COVER	TAPA DE VÁLVULAS	CACHE-CULBUTEURS
35/116	VENTILADOR	FAN	VENTILADOR	VENTILATEUR
36/88	TAMPA TRASEIRA CABEÇOTE	CYLINDER HEAD REAR COVER	TAPA TRASERA DE LA CULATA	CACHE-CULBUTEURS ARRIERE
37/122	TERMOSTATO E CARCAÇA	THERMOSTAT AND HOUSING	TERMOSTATO Y CÁRTER	THERMOSTAT ET CARTER
38/115	COLETOR DE ADMISSÃO	INDUCTION MANIFOLD	MÚLTIPLE DE ADMISIÓN	COLLECTEUR D'ADMISSION
39/217	BOMBA INJETORA COMBUSTÍVEL	FUEL INJECTION PUMP	BOMBA INYECTORA COMBUSTIB.	POMPE D'INJEC. / COMBUST.
40/127	SISTEMA AUXILIAR PARTIDA	COLD WEATHER STARTING AID	SIST. AUXILIAR DE ARRANQUE	THERMOSTART
41/64	COLETOR DE ESCAPE	EXHAUST MANIFOLD	MÚLTIPLE DE ESCAPE	COLLECTEURD'ECHAPPEMENT
42/225	BOMBA ALIMENTADORA E FILTRO ÓLEO COMBUSTÍVEL	FUEL LIFT PUMP AND FUEL OIL FILTER	BOMBA DE ALIMENTACIÓN Y FILTROS ACEITE COMBUSTIBLE	POMPE D'ALIMENTATION ET FILTRE À HUILE COMBUSTIBLE
43/67	TOMADA P/ MANÔMETRO ÓLEO	OIL PRESS GAUGE FITTING	TOMA P/ MANÓMETRO ACEITE	PRISE P/ MANOMETRE D'HUILE
44/121	TOMADA DE POTÊNCIA	POWER TAKE-OFF	TOMA DE POTENCIA	PRISE DE PUISSANCE
45/128	CARCAÇA DO VOLANTE	FLYWHEEL HOUSING	CARTER DEL VOLANTE	CARTER DU VOLANT
46/64	MOTOR DE PARTIDA	STARTER MOTOR	MOTOR DE ARRANQUE	DÉMARREUR
48/132	TUBO INJEÇÃO / INJETORES	FUEL INJECTION SYSTEM	EQUIPO DE INYECCIÓN	SYSTEME D'INJECTION
50/189	ALTERNADOR E CORREIA	ALTERNATOR AND BELT	ALTERNADOR Y CORREA	ALTERNATEUR ET COURROIE
53/49	RESPIRO DO MOTOR	ENGINER BREATHER	RESPIRADERO DEL MOTOR	RENIFLARD DU MOTEUR
55/146	VOLANTE E CREMALHEIRA	FLYWHEEL AND STARTER RING	VOLANTE Y CORONA	VOLANT ET COURONNE
56/110	BOMBA D'ÁGUA	WATER PUMP	BOMBA DE ÁGUA	POMPE À EAU
58/43	INSTALAÇÃO DO TURBO	TURBOCHARGER INSTALATION	INSTALACION DEL TURBO	INSTALLATION DU TURBO
69/85	ITENS DE ACABAMENTO	FINISHING ITENS	PIEZAS DE ACABAMENTO	ARTICLES D'FINIE
	ACESSÓRIOS	**ACCESSORIES**	**ACESSORIOS**	**ACESSOIRES**
71/130	SUPORTE DO MOTOR	ENGINE SUPPORTS	SOPORTES DEL MOTOR	SUPPORTS DU MOTEUR
73/140	CONTROLES	CONTROLS	CONTROLES	CONTRÔLES
74/99	SISTEMA DE ESCAPE	EXHAUST SYSTEM	SISTEMA DE ESCAPE	SYSTEME D'ECHAPPEMENT
	JOGO DE JUNTAS	**JOINT SETS**	**JUEGOS DE JUNTAS**	**JEUX DE JOINTS**
00/78	JOGO DE JUNTAS CABEÇOTE	TOP OVERHAUL	JUEGO DE JUNTAS CULATA	JEU DE JOINTS CULASSE
00/77	JOGO DE JUNTAS BLOCO	BOTTOM OVERHAUL	JUEGO DE JUNTAS BLOQUE	JEU DE JOINTS DU BLOC

ÍNDICE DE GRUPOS GROUP INDEX INDICE DE GRUPOS INDEX DE GROUPES	HS2.5T MBA SPRINTER

LISTA DE PEÇAS
PART LIST
LISTA DE PIEZAS
LISTE DE PIECES

8987

GRUPOS	UNIDADE BÁSICA Nº 327	BASIC UNIT Nº 327	UNIDAD BÁSICA Nº 327	UNITÉ DE BASE Nº 327
11/92	BLOCO DE CILINDROS	CYLINDER BLOCK	BLOQUE DE CILINDROS	BLOC-CYLINDRES
12/73	CAIXA DISTRIBUIÇÃO	TIMING CASE	CAJA DISTRIBUCIÓN	CARTER DISTRIBUTION
13/53	ÁRVORE DE MANIVELAS	CRANKSHAFT	CIGUENAL	VILEBREQUIN
14/108	PISTÕES E BIELAS	PISTONS / CONNECT RODS	PISTONES Y BIELAS	PISTONS ET BIELLES
17/47	CABEÇOTE	CYLINDER HEAD	CULATA	CULASSE
18/39	VÁLVULAS/BALANCEIROS	VALVER / ROCKERSHAFT	VÁLVULAS / BALANCINES	SOUPAPES / LEVIERS
20/20	RETENTOR TRASEIRO	REAR OIL SEAL	SELLO TRASERO DE ACEITE	DÉFLECTEUR D'HUILE ARR.
21/31	ÁRVORE COMANDO VÁLVULAS	CAMSHAFT	ARBOL DE LEVAS	ARBRE À CAMES
23/01	CORREIA E TENSOR	BELT AND TIGHTENER	CORREA Y TENSOR	COURROIE ET TENDEUR
	COMPLEMENTOS	**COMPLEMENTS**	**COMPLEMENTOS**	**COMPLÉMENTS**
31/172	CARTER ÓLEO LUBRIFICANTE	LUBRICATING OIL SUMP	CARTER ACEITE LUBRICANTE	CARTER HUILE LUBRIFIANTE
32/125	POLIA ÁRVORE MANIVELAS	CRANKSHAFT PULLEY	POLEA DEL CIGÜENAL	POULIE DU VILEBREQUIN
33/138	FILTRO LUBRIF. / RESFRIADOR	LUBR. OIL FILTER / COOLER	FILTRO ACEITE / REFRIGERADOR	FILTRE HUILE / REFROID.
34/105	TAMPA DO CABEÇOTE	CYLINDER HEAD COVER	TAPA DE VÁLVULAS	CACHE-CULBUTEURS
35/116	VENTILADOR (A)	FAN (A)	VENTILADOR (A)	VENTILATEUR (A)
35/122	VENTILADOR (B)	FAN (B)	VENTILADOR (B)	VENTILATEUR (B)
36/91	TAMPA TRASEIRA CABEÇOTE	CYLINDER HEAD REAR COVER	TAPA TRASERA DE LA CULATA	CACHE-CULBUTEURS ARRIERE
37/124	TERMOSTATO E CARCAÇA	THERMOSTAT AND HOUSING	TERMOSTATO Y CÁRTER	THERMOSTAT ET CARTER
38/118	COLETOR DE ADMISSÃO	INDUCTION MANIFOLD	MÚLTIPLE DE ADMISIÓN	COLLECTEUR D'ADMISSION
39/223	BOMBA INJETORA COMBUSTÍVEL	FUEL INJECTION PUMP	BOMBA INYECTORA COMBUSTIBLE	POMPE D'INJEC. / COMBUST.
40/127	SISTEMA AUXILIAR PARTIDA	COLD WEATHER STARTING AID	SIST. AUXILIAR DE ARRANQUE	THERMOSTART
41/66	COLETOR DE ESCAPE	EXHAUST MANIFOLD	MÚLTIPLE DE ESCAPE	COLLECTEURD'ECHAPPEMENT
42/227	BOMBA ALIMENTADORA E FILTRO ÓLEO COMBUSTÍVEL	FUEL LIFT PUMP AND FUEL OIL FILTER	BOMBA DE ALIMENTACIÓN Y FILTROS ACEITE COMBUSTIBLE	POMPE D'ALIMENTATION ET FILTRE À HUILE COMBUSTIBLE
43/69	TOMADA PARA MANÔMETRO	OIL PRESS GAUGE FITTING	TOMA P/ MANÔMETRO ACEITE	PRISE P/ MANOMETRE D'HUILE
44/123	TOMADA DE POTÊNCIA	POWER TAKE-OFF	TOMA DE POTENCIA	PRISE DE PUISSANCE
45/121	CARCAÇA DO VOLANTE	FLYWHEEL HOUSING	CARTER DEL VOLANTE	CARTER DU VOLANT
46/67	MOTOR DE PARTIDA	STARTER MOTOR	MOTOR DE ARRANQUE	DÉMARREUR
48/144	TUBO INJEÇÃO / INJETORES	FUEL INJECTION SYSTEM	EQUIPO DE INYECCIÓN	SYSTEME D'INJECTION
50/193	ALTERNADOR E CORREIA	ALTERNATOR AND BELT	ALTERNADOR Y CORREA	ALTERNATEUR ET COURROIE
53/51	RESPIRO DO MOTOR	ENGINER BREATHER	RESPIRADERO DEL MOTOR	RENIFLARD DU MOTEUR
55/156	VOLANTE E CREMALHEIRA	FLYWHEEL AND STARTER RING	VOLANTE Y CORONA	VOLANT ET COURONNE
56/110	BOMBA D'ÁGUA	WATER PUMP	BOMBA DE ÁGUA	POMPE À EAU
58/46	INSTALAÇÃO DO TURBO	TURBOCHARGER INSTALATION	INSTALACION DEL TURBO	INSTALLATION DU TURBO
	ACESSÓRIOS	**ACCESSORIES**	**ACESSORIOS**	**ACESSOIRES**
71/132	SUPORTE DO MOTOR	ENGINE SUPPORTS	SOPORTES DEL MOTOR	SUPPORTS DU MOTEUR
73/142	CONTROLES	CONTROLS	CONTROLES	CONTRÔLES
74/302	SISTEMA DE ESCAPE	EXHAUST SYSTEM	SISTEMA DE ESCAPE	SYSTEME D'ECHAPPEMENT
76/27	SISTEMA DE ADMISSÃO	INDUCTION SYSTEM	SISTEMA DE ADMISIÓN	SYSTEME D'ADMISSION
	JOGO DE JUNTAS	**JOINT SETS**	**JUEGOS DE JUNTAS**	**JEUX DE JOINTS**
00/78	JOGO DE JUNTAS CABEÇOTE	TOP OVERHAUL	JUEGO DE JUNTAS CULATA	JEU DE JOINTS CULASSE
00/77	JOGO DE JUNTAS BLOCO	BOTTOM OVERHAUL	JUEGO DE JUNTAS BLOQUE	JEU DE JOINTS DU BLOC

(A) → 29779 - 29772 - 29773
(B) → 29780

ÍNDICE DE GRUPOS GROUP INDEX INDICE DE GRUPOS INDEX DE GROUPES	HS2.5T MBA SPRINTER COM AR CONDICIONADO

LISTA DE PEÇAS PART LIST LISTA DE PIEZAS LISTE DE PIECES	8A71

GRUPOS	UNIDADE BÁSICA Nº 327	BASIC UNIT Nº 327	UNIDAD BÁSICA Nº 327	UNITÉ DE BASE Nº 327
11/92	BLOCO DE CILINDROS	CYLINDER BLOCK	BLOQUE DE CILINDROS	BLOC-CYLINDRES
12/73	CAIXA DISTRIBUIÇÃO	TIMING CASE	CAJA DISTRIBUCIÓN	CARTER DISTRIBUTION
13/53	ÁRVORE DE MANIVELAS	CRANKSHAFT	CIGUENAL	VILEBREQUIN
14/108	PISTÕES E BIELAS	PISTONS / CONNECT RODS	PISTONES Y BIELAS	PISTONS ET BIELLES
17/47	CABEÇOTE	CYLINDER HEAD	CULATA	CULASSE
18/39	VÁLVULAS/BALANCEIROS	VALVER / ROCKERSHAFT	VÁLVULAS / BALANCINES	SOUPAPES / LEVIERS
20/20	RETENTOR TRASEIRO	REAR OIL SEAL	SELLO TRASERO DE ACEITE	DÉFLECTEUR D'HUILE ARR.
21/31	ÁRVORE COMANDO VÁLVULAS	CAMSHAFT	ARBOL DE LEVAS	ARBRE À CAMES
23/01	CORREIA E TENSOR	BELT AND TIGHTENER	CORREA Y TENSOR	COURROIE ET TENDEUR
	COMPLEMENTOS	**COMPLEMENTS**	**COMPLEMENTOS**	**COMPLÉMENTS**
31/172	CARTER ÓLEO LUBRIFICANTE	LUBRICATING OIL SUMP	CARTER ACEITE LUBRICANTE	CARTER HUILE LUBRIFIANTE
32/125	POLIA ÁRVORE MANIVELAS	CRANKSHAFT PULLEY	POLEA DEL CIGÜENAL	POULIE DU VILEBREQUIN
33/138	FILTRO LUBRIF. / RESFRIADOR	LUBR. OIL FILTER / COOLER	FILTRO ACEITE / REFRIGERADOR	FILTRE HUILE / REFROID.
34/105	TAMPA DO CABEÇOTE	CYLINDER HEAD COVER	TAPA DE VÁLVULAS	CACHE-CULBUTEURS
35/116	VENTILADOR (A)	FAN (A)	VENTILADOR (A)	VENTILATEUR (A)
35/122	VENTILADOR (B)	FAN (B)	VENTILADOR (B)	VENTILATEUR (B)
36/91	TAMPA TRASEIRA CABEÇOTE	CYLINDER HEAD REAR COVER	TAPA TRASERA DE LA CULATA	CACHE-CULBUTEURS ARRIERE
37/124	TERMOSTATO E CARCAÇA	THERMOSTAT AND HOUSING	TERMOSTATO Y CÁRTER	THERMOSTAT ET CARTER
38/118	COLETOR DE ADMISSÃO	INDUCTION MANIFOLD	MÚLTIPLE DE ADMISIÓN	COLLECTEUR D'ADMISSION
39/223	BOMBA INJETORA COMBUSTÍVEL	FUEL INJECTION PUMP	BOMBA INYECTORA COMBUSTIBLE	POMPE D'INJEC. / COMBUST.
40/127	SISTEMA AUXILIAR PARTIDA	COLD WEATHER STARTING AID	SIST. AUXILIAR DE ARRANQUE	THERMOSTART
41/66	COLETOR DE ESCAPE	EXHAUST MANIFOLD	MÚLTIPLE DE ESCAPE	COLLECTEURD'ECHAPPEMENT
42/227	BOMBA ALIMENTADORA E FILTRO ÓLEO COMBUSTÍVEL	FUEL LIFT PUMP AND FUEL OIL FILTER	BOMBA DE ALIMENTACIÓN Y FILTROS ACEITE COMBUSTIBLE	POMPE D'ALIMENTATION ET FILTRE À HUILE COMBUSTIBLE
43/69	TOMADA PARA MANÔMETRO	OIL PRESS GAUGE FITTING	TOMA P/ MANÔMETRO ACEITE	PRISE P/ MANOMETRE D'HUILE
44/123	TOMADA DE POTÊNCIA	POWER TAKE-OFF	TOMA DE POTENCIA	PRISE DE PUISSANCE
45/121	CARCAÇA DO VOLANTE	FLYWHEEL HOUSING	CARTER DEL VOLANTE	CARTER DU VOLANT
46/67	MOTOR DE PARTIDA	STARTER MOTOR	MOTOR DE ARRANQUE	DÉMARREUR
48/144	TUBO INJEÇÃO / INJETORES	FUEL INJECTION SYSTEM	EQUIPO DE INYECCIÓN	SYSTEME D'INJECTION
50/193	ALTERNADOR E CORREIA	ALTERNATOR AND BELT	ALTERNADOR Y CORREA	ALTERNATEUR ET COURROIE
53/52	RESPIRO DO MOTOR	ENGINER BREATHER	RESPIRADERO DEL MOTOR	RENIFLARD DU MOTEUR
55/156	VOLANTE E CREMALHEIRA	FLYWHEEL AND STARTER RING	VOLANTE Y CORONA	VOLANT ET COURONNE
56/110	BOMBA D'ÁGUA	WATER PUMP	BOMBA DE ÁGUA	POMPE À EAU
57/30	ACIONAMENTO AUXILIAR	AUXILIARY DRIVE	MANDO AUXILIAR	COMMANDE AUXILIAIRE
58/46	INSTALAÇÃO DO TURBO	TURBOCHARGER INSTALATION	INSTALACION DEL TURBO	INSTALLATION DU TURBO
	ACESSÓRIOS	**ACCESSORIES**	**ACESSORIOS**	**ACESSOIRES**
71/132	SUPORTE DO MOTOR	ENGINE SUPPORTS	SOPORTES DEL MOTOR	SUPPORTS DU MOTEUR
73/142	CONTROLES	CONTROLS	CONTROLES	CONTRÔLES
74/302	SISTEMA DE ESCAPE	EXHAUST SYSTEM	SISTEMA DE ESCAPE	SYSTEME D'ECHAPPEMENT
76/27	SISTEMA DE ADMISSÃO	INDUCTION SYSTEM	SISTEMA DE ADMISIÓN	SYSTEME D'ADMISSION
	JOGO DE JUNTAS	**JOINT SETS**	**JUEGOS DE JUNTAS**	**JEUX DE JOINTS**
00/78	JOGO DE JUNTAS CABEÇOTE	TOP OVERHAUL	JUEGO DE JUNTAS CULATA	JEU DE JOINTS CULASSE
00/77	JOGO DE JUNTAS BLOCO	BOTTOM OVERHAUL	JUEGO DE JUNTAS BLOQUE	JEU DE JOINTS DU BLOC

(A) → 022135
(B) → 022136

ÍNDICE DE GRUPOS GROUP INDEX INDICE DE GRUPOS INDEX DE GROUPES	HS2.5T MBA SPRINTER

LISTA DE PEÇAS
PART LIST
LISTA DE PIEZAS
LISTE DE PIECES

8A84

GRUPOS	UNIDADE BÁSICA Nº 327	BASIC UNIT Nº 327	UNIDAD BÁSICA Nº 327	UNITÉ DE BASE Nº 327
11/92	BLOCO DE CILINDROS	CYLINDER BLOCK	BLOQUE DE CILINDROS	BLOC-CYLINDRES
12/73	CAIXA DISTRIBUIÇÃO	TIMING CASE	CAJA DISTRIBUCIÓN	CARTER DISTRIBUTION
13/53	ÁRVORE DE MANIVELAS	CRANKSHAFT	CIGUENAL	VILEBREQUIN
14/108	PISTÕES E BIELAS	PISTONS / CONNECT RODS	PISTONES Y BIELAS	PISTONS ET BIELLES
17/47	CABEÇOTE	CYLINDER HEAD	CULATA	CULASSE
18/39	VÁLVULAS/BALANCEIROS	VALVER / ROCKERSHAFT	VÁLVULAS / BALANCINES	SOUPAPES / LEVIERS
20/20	RETENTOR TRASEIRO	REAR OIL SEAL	SELLO TRASERO DE ACEITE	DÉFLECTEUR D'HUILE ARR.
21/31	ÁRVORE COMANDO VÁLVULAS	CAMSHAFT	ARBOL DE LEVAS	ARBRE À CAMES
23/01	CORREIA E TENSOR	BELT AND TIGHTENER	CORREA Y TENSOR	COURROIE ET TENDEUR
	COMPLEMENTOS	**COMPLEMENTS**	**COMPLEMENTOS**	**COMPLÉMENTS**
31/172	CARTER ÓLEO LUBRIFICANTE	LUBRICATING OIL SUMP	CARTER ACEITE LUBRICANTE	CARTER HUILE LUBRIFIANTE
32/125	POLIA ÁRVORE MANIVELAS	CRANKSHAFT PULLEY	POLEA DEL CIGÜENAL	POULIE DU VILEBREQUIN
33/142	FILTRO LUBRIF. / RESFRIADOR	LUBR. OIL FILTER / COOLER	FILTRO ACEITE / REFRIGERADOR	FILTRE HUILE / REFROID.
34/105	TAMPA DO CABEÇOTE	CYLINDER HEAD COVER	TAPA DE VÁLVULAS	CACHE-CULBUTEURS
35/125	VENTILADOR	FAN	VENTILADOR	VENTILATEUR
36/91	TAMPA TRASEIRA CABEÇOTE	CYLINDER HEAD REAR COVER	TAPA TRASERA DE LA CULATA	CACHE-CULBUTEURS ARRIERE
37/127	TERMOSTATO E CARCAÇA	THERMOSTAT AND HOUSING	TERMOSTATO Y CÁRTER	THERMOSTAT ET CARTER
38/118	COLETOR DE ADMISSÃO	INDUCTION MANIFOLD	MÚLTIPLE DE ADMISIÓN	COLLECTEUR D'ADMISSION
39/223	BOMBA INJETORA COMBUSTÍVEL	FUEL INJECTION PUMP	BOMBA INYECTORA COMBUSTIBLE	POMPE D'INJEC. / COMBUST.
40/127	SISTEMA AUXILIAR PARTIDA	COLD WEATHER STARTING AID	SIST. AUXILIAR DE ARRANQUE	THERMOSTART
41/66	COLETOR DE ESCAPE	EXHAUST MANIFOLD	MÚLTIPLE DE ESCAPE	COLLECTEURD'ECHAPPEMENT
42/227	BOMBA ALIMENTADORA E FILTRO ÓLEO COMBUSTÍVEL	FUEL LIFT PUMP AND FUEL OIL FILTER	BOMBA DE ALIMENTACIÓN Y FILTROS ACEITE COMBUSTIBLE	POMPE D'ALIMENTATION ET FILTRE À HUILE COMBUSTIBLE
44/126	TOMADA DE POTÊNCIA	POWER TAKE-OFF	TOMA DE POTENCIA	PRISE DE PUISSANCE
45/125	CARCAÇA DO VOLANTE	FLYWHEEL HOUSING	CARTER DEL VOLANTE	CARTER DU VOLANT
48/144	TUBO INJEÇÃO / INJETORES	FUEL INJECTION SYSTEM	EQUIPO DE INYECCIÓN	SYSTEME D'INJECTION
50/193	ALTERNADOR E CORREIA	ALTERNATOR AND BELT	ALTERNADOR Y CORREA	ALTERNATEUR ET COURROIE
53/54	RESPIRO DO MOTOR	ENGINER BREATHER	RESPIRADERO DEL MOTOR	RENIFLARD DU MOTEUR
55/156	VOLANTE E CREMALHEIRA	FLYWHEEL AND STARTER RING	VOLANTE Y CORONA	VOLANT ET COURONNE
56/110	BOMBA D'ÁGUA	WATER PUMP	BOMBA DE ÁGUA	POMPE À EAU
58/46	INSTALAÇÃO DO TURBO	TURBOCHARGER INSTALATION	INSTALACION DEL TURBO	INSTALLATION DU TURBO
	ACESSÓRIOS	**ACCESSORIES**	**ACESSORIOS**	**ACESSOIRES**
71/132	SUPORTE DO MOTOR	ENGINE SUPPORTS	SOPORTES DEL MOTOR	SUPPORTS DU MOTEUR
73/142	CONTROLES	CONTROLS	CONTROLES	CONTRÔLES
74/302	SISTEMA DE ESCAPE	EXHAUST SYSTEM	SISTEMA DE ESCAPE	SYSTEME D'ECHAPPEMENT
	JOGO DE JUNTAS	**JOINT SETS**	**JUEGOS DE JUNTAS**	**JEUX DE JOINTS**
00/78	JOGO DE JUNTAS CABEÇOTE	TOP OVERHAUL	JUEGO DE JUNTAS CULATA	JEU DE JOINTS CULASSE
00/77	JOGO DE JUNTAS BLOCO	BOTTOM OVERHAUL	JUEGO DE JUNTAS BLOQUE	JEU DE JOINTS DU BLOC

ÍNDICE DE GRUPOS
GROUP INDEX
INDICE DE GRUPOS
INDEX DE GROUPES

HS2.5 Tcc - 105 cv
EURO II
MBA SPRINTER
COM AR CONDICIONADO

LISTA DE PEÇAS
PART LIST
LISTA DE PIEZAS
LISTE DE PIECES

8B16

GRUPOS	UNIDADE BÁSICA Nº 348	BASIC UNIT Nº 348	UNIDAD BÁSICA Nº 348	UNITÉ DE BASE Nº 348
11/92	BLOCO DE CILINDROS	CYLINDER BLOCK	BLOQUE DE CILINDROS	BLOC-CYLINDRES
12/73	CAIXA DISTRIBUIÇÃO	TIMING CASE	CAJA DISTRIBUCIÓN	CARTER DISTRIBUTION
13/53	ÁRVORE DE MANIVELAS	CRANKSHAFT	CIGUENAL	VILEBREQUIN
14/127	PISTÕES E BIELAS	PISTONS / CONNECT RODS	PISTONES Y BIELAS	PISTONS ET BIELLES
17/59	CABEÇOTE	CYLINDER HEAD	CULATA	CULASSE
18/48	VÁLVULAS/BALANCEIROS	VALVER / ROCKERSHAFT	VÁLVULAS / BALANCINES	SOUPAPES / LEVIERS
20/20	RETENTOR TRASEIRO	REAR OIL SEAL	SELLO TRASERO DE ACEITE	DÉFLECTEUR D'HUILE ARR.
21/31	ÁRVORE COMANDO VÁLVULAS	CAMSHAFT	ARBOL DE LEVAS	ARBRE À CAMES
23/01	CORREIA E TENSOR	BELT AND TIGHTENER	CORREA Y TENSOR	COURROIE ET TENDEUR
	COMPLEMENTOS	**COMPLEMENTS**	**COMPLEMENTOS**	**COMPLÉMENTS**
31/182	CARTER ÓLEO LUBRIFICANTE	LUBRICATING OIL SUMP	CARTER ACEITE LUBRICANTE	CARTER HUILE LUBRIFIANTE
32/125	POLIA ÁRVORE MANIVELAS	CRANKSHAFT PULLEY	POLEA DEL CIGÜENAL	POULIE DU VILEBREQUIN
33/138	FILTRO LUBRIF. / RESFRIADOR	LUBR. OIL FILTER / COOLER	FILTRO ACEITE / REFRIGERADOR	FILTRE HUILE / REFROID.
34/105	TAMPA DO CABEÇOTE	CYLINDER HEAD COVER	TAPA DE VÁLVULAS	CACHE-CULBUTEURS
35/130	VENTILADOR	FAN	VENTILADOR	VENTILATEUR
36/91	TAMPA TRASEIRA CABEÇOTE	CYLINDER HEAD REAR COVER	TAPA TRASERA DE LA CULATA	CACHE-CULBUTEURS ARRIERE
37/137	TERMOSTATO E CARCAÇA	THERMOSTAT AND HOUSING	TERMOSTATO Y CÁRTER	THERMOSTAT ET CARTER
38/130	COLETOR DE ADMISSÃO	INDUCTION MANIFOLD	MÚLTIPLE DE ADMISIÓN	COLLECTEUR D'ADMISSION
39/254	BOMBA INJETORA COMBUSTÍVEL	FUEL INJECTION PUMP	BOMBA INYECTORA COMBUSTIBLE	POMPE D'INJEC. / COMBUST.
40/127	SISTEMA AUXILIAR PARTIDA	COLD WEATHER STARTING AID	SIST. AUXILIAR DE ARRANQUE	THERMOSTART
41/66	COLETOR DE ESCAPE	EXHAUST MANIFOLD	MÚLTIPLE DE ESCAPE	COLLECTEURD'ECHAPPEMENT
42/227	BOMBA ALIMENTADORA E FILTRO ÓLEO COMBUSTÍVEL	FUEL LIFT PUMP AND FUEL OIL FILTER	BOMBA DE ALIMENTACIÓN Y FILTROS ACEITE COMBUSTIBLE	POMPE D'ALIMENTATION ET FILTRE À HUILE COMBUSTIBLE
43/69	TOMADA PARA MANÔMETRO	OIL PRESS GAUGE FITTING	TOMA P/ MANÔMETRO ACEITE	PRISE P/ MANOMETRE D'HUILE
44/131	TOMADA DE POTÊNCIA	POWER TAKE-OFF	TOMA DE POTENCIA	PRISE DE PUISSANCE
45/121	CARCAÇA DO VOLANTE	FLYWHEEL HOUSING	CARTER DEL VOLANTE	CARTER DU VOLANT
46/67	MOTOR DE PARTIDA	STARTER MOTOR	MOTOR DE ARRANQUE	DÉMARREUR
48/162	TUBO INJEÇÃO / INJETORES	FUEL INJECTION SYSTEM	EQUIPO DE INYECCIÓN	SYSTEME D'INJECTION
50/204	ALTERNADOR E CORREIA	ALTERNATOR AND BELT	ALTERNADOR Y CORREA	ALTERNATEUR ET COURROIE
53/52	RESPIRO DO MOTOR	ENGINER BREATHER	RESPIRADERO DEL MOTOR	RENIFLARD DU MOTEUR
55/156	VOLANTE E CREMALHEIRA	FLYWHEEL AND STARTER RING	VOLANTE Y CORONA	VOLANT ET COURONNE
56/133	BOMBA D'ÁGUA	WATER PUMP	BOMBA DE ÁGUA	POMPE À EAU
57/37	ACIONAMENTO AUXILIAR	AUXILIARY DRIVE	MANDO AUXILIAR	COMMANDE AUXILIAIRE
58/72	INSTALAÇÃO DO TURBO	TURBOCHARGER INSTALATION	INSTALACION DEL TURBO	INSTALLATION DU TURBO
	ACESSÓRIOS	**ACCESSORIES**	**ACESSORIOS**	**ACESSOIRES**
71/132	SUPORTE DO MOTOR	ENGINE SUPPORTS	SOPORTES DEL MOTOR	SUPPORTS DU MOTEUR
74/302	SISTEMA DE ESCAPE	EXHAUST SYSTEM	SISTEMA DE ESCAPE	SYSTEME D'ECHAPPEMENT
76/27	SISTEMA DE ADMISSÃO	INDUCTION SYSTEM	SISTEMA DE ADMISIÓN	SYSTEME D'ADMISSION
	JOGO DE JUNTAS	**JOINT SETS**	**JUEGOS DE JUNTAS**	**JEUX DE JOINTS**
00/78	JOGO DE JUNTAS CABEÇOTE	TOP OVERHAUL	JUEGO DE JUNTAS CULATA	JEU DE JOINTS CULASSE
00/77	JOGO DE JUNTAS BLOCO	BOTTOM OVERHAUL	JUEGO DE JUNTAS BLOQUE	JEU DE JOINTS DU BLOC

ÍNDICE DE GRUPOS
GROUP INDEX
INDICE DE GRUPOS
INDEX DE GROUPES

HS2.5Tcc - 115 cv
EURO II
MBA SPRINTER
COM AR CONDICIONADO

LISTA DE PEÇAS
PART LIST
LISTA DE PIEZAS
LISTE DE PIECES

8B17

GRUPOS	UNIDADE BÁSICA Nº 348	BASIC UNIT Nº 348	UNIDAD BÁSICA Nº 348	UNITÉ DE BASE Nº 348
11/92	BLOCO DE CILINDROS	CYLINDER BLOCK	BLOQUE DE CILINDROS	BLOC-CYLINDRES
12/73	CAIXA DISTRIBUIÇÃO	TIMING CASE	CAJA DISTRIBUCIÓN	CARTER DISTRIBUTION
13/53	ÁRVORE DE MANIVELAS	CRANKSHAFT	CIGUENAL	VILEBREQUIN
14/127	PISTÕES E BIELAS	PISTONS / CONNECT RODS	PISTONES Y BIELAS	PISTONS ET BIELLES
17/59	CABEÇOTE	CYLINDER HEAD	CULATA	CULASSE
18/48	VÁLVULAS/BALANCEIROS	VALVER / ROCKERSHAFT	VÁLVULAS / BALANCINES	SOUPAPES / LEVIERS
20/20	RETENTOR TRASEIRO	REAR OIL SEAL	SELLO TRASERO DE ACEITE	DÉFLECTEUR D'HUILE ARR.
21/31	ÁRVORE COMANDO VÁLVULAS	CAMSHAFT	ARBOL DE LEVAS	ARBRE À CAMES
23/01	CORREIA E TENSOR	BELT AND TIGHTENER	CORREA Y TENSOR	COURROIE ET TENDEUR
	COMPLEMENTOS	**COMPLEMENTS**	**COMPLEMENTOS**	**COMPLÉMENTS**
31/182	CARTER ÓLEO LUBRIFICANTE	LUBRICATING OIL SUMP	CARTER ACEITE LUBRICANTE	CARTER HUILE LUBRIFIANTE
32/125	POLIA ÁRVORE MANIVELAS	CRANKSHAFT PULLEY	POLEA DEL CIGÜENAL	POULIE DU VILEBREQUIN
33/138	FILTRO LUBRIF. / RESFRIADOR	LUBR. OIL FILTER / COOLER	FILTRO ACEITE / REFRIGERADOR	FILTRE HUILE / REFROID.
34/105	TAMPA DO CABEÇOTE	CYLINDER HEAD COVER	TAPA DE VÁLVULAS	CACHE-CULBUTEURS
35/130	VENTILADOR	FAN	VENTILADOR	VENTILATEUR
36/91	TAMPA TRASEIRA CABEÇOTE	CYLINDER HEAD REAR COVER	TAPA TRASERA DE LA CULATA	CACHE-CULBUTEURS ARRIERE
37/137	TERMOSTATO E CARCAÇA	THERMOSTAT AND HOUSING	TERMOSTATO Y CÁRTER	THERMOSTAT ET CARTER
38/130	COLETOR DE ADMISSÃO	INDUCTION MANIFOLD	MÚLTIPLE DE ADMISIÓN	COLLECTEUR D'ADMISSION
39/255	BOMBA INJETORA COMBUSTÍVEL	FUEL INJECTION PUMP	BOMBA INYECTORA COMBUSTIBLE	POMPE D'INJEC. / COMBUST.
40/127	SISTEMA AUXILIAR PARTIDA	COLD WEATHER STARTING AID	SIST. AUXILIAR DE ARRANQUE	THERMOSTART
41/66	COLETOR DE ESCAPE	EXHAUST MANIFOLD	MÚLTIPLE DE ESCAPE	COLLECTEURD'ECHAPPEMENT
42/227	BOMBA ALIMENTADORA E FILTRO ÓLEO COMBUSTÍVEL	FUEL LIFT PUMP AND FUEL OIL FILTER	BOMBA DE ALIMENTACIÓN Y FILTROS ACEITE COMBUSTIBLE	POMPE D'ALIMENTATION ET FILTRE À HUILE COMBUSTIBLE
43/69	TOMADA PARA MANÔMETRO	OIL PRESS GAUGE FITTING	TOMA P/ MANÔMETRO ACEITE	PRISE P/ MANOMETRE D'HUILE
44/131	TOMADA DE POTÊNCIA	POWER TAKE-OFF	TOMA DE POTENCIA	PRISE DE PUISSANCE
45/121	CARCAÇA DO VOLANTE	FLYWHEEL HOUSING	CARTER DEL VOLANTE	CARTER DU VOLANT
46/67	MOTOR DE PARTIDA	STARTER MOTOR	MOTOR DE ARRANQUE	DÉMARREUR
48/163	TUBO INJEÇÃO / INJETORES	FUEL INJECTION SYSTEM	EQUIPO DE INYECCIÓN	SYSTEME D'INJECTION
50/204	ALTERNADOR E CORREIA	ALTERNATOR AND BELT	ALTERNADOR Y CORREA	ALTERNATEUR ET COURROIE
53/51	RESPIRO DO MOTOR	ENGINER BREATHER	RESPIRADERO DEL MOTOR	RENIFLARD DU MOTEUR
55/156	VOLANTE E CREMALHEIRA	FLYWHEEL AND STARTER RING	VOLANTE Y CORONA	VOLANT ET COURONNE
56/133	BOMBA D'ÁGUA	WATER PUMP	BOMBA DE ÁGUA	POMPE À EAU
57/37	ACIONAMENTO AUXILIAR	AUXILIARY DRIVE	MANDO AUXILIAR	COMMANDE AUXILIAIRE
58/72	INSTALAÇÃO DO TURBO	TURBOCHARGER INSTALATION	INSTALACION DEL TURBO	INSTALLATION DU TURBO
	ACESSÓRIOS	**ACCESSORIES**	**ACESSORIOS**	**ACESSOIRES**
71/132	SUPORTE DO MOTOR	ENGINE SUPPORTS	SOPORTES DEL MOTOR	SUPPORTS DU MOTEUR
74/302	SISTEMA DE ESCAPE	EXHAUST SYSTEM	SISTEMA DE ESCAPE	SYSTEME D'ECHAPPEMENT
76/27	SISTEMA DE ADMISSÃO	INDUCTION SYSTEM	SISTEMA DE ADMISIÓN	SYSTEME D'ADMISSION
	JOGO DE JUNTAS	**JOINT SETS**	**JUEGOS DE JUNTAS**	**JEUX DE JOINTS**
00/78	JOGO DE JUNTAS CABEÇOTE	TOP OVERHAUL	JUEGO DE JUNTAS CULATA	JEU DE JOINTS CULASSE
00/77	JOGO DE JUNTAS BLOCO	BOTTOM OVERHAUL	JUEGO DE JUNTAS BLOQUE	JEU DE JOINTS DU BLOC

ÍNDICE DE GRUPOS
GROUP INDEX
INDICE DE GRUPOS
INDEX DE GROUPES

HS2.5 Tcc - 105 cv
EURO II
MBA SPRINTER

LISTA DE PEÇAS
PART LIST
LISTA DE PIEZAS
LISTE DE PIECES

8B18

GRUPOS	UNIDADE BÁSICA Nº 348	BASIC UNIT Nº 348	UNIDAD BÁSICA Nº 348	UNITÉ DE BASE Nº 348
11/92	BLOCO DE CILINDROS	CYLINDER BLOCK	BLOQUE DE CILINDROS	BLOC-CYLINDRES
12/73	CAIXA DISTRIBUIÇÃO	TIMING CASE	CAJA DISTRIBUCIÓN	CARTER DISTRIBUTION
13/53	ÁRVORE DE MANIVELAS	CRANKSHAFT	CIGUENAL	VILEBREQUIN
14/127	PISTÕES E BIELAS	PISTONS / CONNECT RODS	PISTONES Y BIELAS	PISTONS ET BIELLES
17/59	CABEÇOTE	CYLINDER HEAD	CULATA	CULASSE
18/48	VÁLVULAS/BALANCEIROS	VALVER / ROCKERSHAFT	VÁLVULAS / BALANCINES	SOUPAPES / LEVIERS
20/20	RETENTOR TRASEIRO	REAR OIL SEAL	SELLO TRASERO DE ACEITE	DÉFLECTEUR D'HUILE ARR.
21/31	ÁRVORE COMANDO VÁLVULAS	CAMSHAFT	ARBOL DE LEVAS	ARBRE À CAMES
23/01	CORREIA E TENSOR	BELT AND TIGHTENER	CORREA Y TENSOR	COURROIE ET TENDEUR
	COMPLEMENTOS	**COMPLEMENTS**	**COMPLEMENTOS**	**COMPLÉMENTS**
31/182	CARTER ÓLEO LUBRIFICANTE	LUBRICATING OIL SUMP	CARTER ACEITE LUBRICANTE	CARTER HUILE LUBRIFIANTE
32/125	POLIA ÁRVORE MANIVELAS	CRANKSHAFT PULLEY	POLEA DEL CIGÜENAL	POULIE DU VILEBREQUIN
33/138	FILTRO LUBRIF. / RESFRIADOR	LUBR. OIL FILTER / COOLER	FILTRO ACEITE / REFRIGERADOR	FILTRE HUILE / REFROID.
34/105	TAMPA DO CABEÇOTE	CYLINDER HEAD COVER	TAPA DE VÁLVULAS	CACHE-CULBUTEURS
35/130	VENTILADOR	FAN	VENTILADOR	VENTILATEUR
36/91	TAMPA TRASEIRA CABEÇOTE	CYLINDER HEAD REAR COVER	TAPA TRASERA DE LA CULATA	CACHE-CULBUTEURS ARRIERE
37/137	TERMOSTATO E CARCAÇA	THERMOSTAT AND HOUSING	TERMOSTATO Y CÁRTER	THERMOSTAT ET CARTER
38/130	COLETOR DE ADMISSÃO	INDUCTION MANIFOLD	MÚLTIPLE DE ADMISIÓN	COLLECTEUR D'ADMISSION
39/254	BOMBA INJETORA COMBUSTÍVEL	FUEL INJECTION PUMP	BOMBA INYECTORA COMBUSTIBLE	POMPE D'INJEC. / COMBUST.
40/127	SISTEMA AUXILIAR PARTIDA	COLD WEATHER STARTING AID	SIST. AUXILIAR DE ARRANQUE	THERMOSTART
41/66	COLETOR DE ESCAPE	EXHAUST MANIFOLD	MÚLTIPLE DE ESCAPE	COLLECTEURD'ECHAPPEMENT
42/227	BOMBA ALIMENTADORA E FILTRO ÓLEO COMBUSTÍVEL	FUEL LIFT PUMP AND FUEL OIL FILTER	BOMBA DE ALIMENTACIÓN Y FILTROS ACEITE COMBUSTIBLE	POMPE D'ALIMENTATION ET FILTRE À HUILE COMBUSTIBLE
43/69	TOMADA P/ MANÔMETRO ÓLEO	OIL PRESS GAUGE FITTING	TOMA P/ MANOMETRO ACEITE	PRISE P/ MANOMETRE D'HUILE
44/131	TOMADA DE POTÊNCIA	POWER TAKE-OFF	TOMA DE POTENCIA	PRISE DE PUISSANCE
45/121	CARCAÇA DO VOLANTE	FLYWHEEL HOUSING	CARTER DEL VOLANTE	CARTER DU VOLANT
46/67	MOTOR DE PARTIDA	STARTER MOTOR	MOTOR DE ARRANQUE	DÉMARREUR
48/162	TUBO INJEÇÃO / INJETORES	FUEL INJECTION SYSTEM	EQUIPO DE INYECCIÓN	SYSTEME D'INJECTION
50/204	ALTERNADOR E CORREIA	ALTERNATOR AND BELT	ALTERNADOR Y CORREA	ALTERNATEUR ET COURROIE
53/51	RESPIRO DO MOTOR	ENGINER BREATHER	RESPIRADERO DEL MOTOR	RENIFLARD DU MOTEUR
55/156	VOLANTE E CREMALHEIRA	FLYWHEEL AND STARTER RING	VOLANTE Y CORONA	VOLANT ET COURONNE
56/133	BOMBA D'ÁGUA	WATER PUMP	BOMBA DE ÁGUA	POMPE À EAU
58/72	INSTALAÇÃO DO TURBO	TURBOCHARGER INSTALATION	INSTALACION DEL TURBO	INSTALLATION DU TURBO
	ACESSÓRIOS	**ACCESSORIES**	**ACESSORIOS**	**ACESSOIRES**
71/132	SUPORTE DO MOTOR	ENGINE SUPPORTS	SOPORTES DEL MOTOR	SUPPORTS DU MOTEUR
74/302	SISTEMA DE ESCAPE	EXHAUST SYSTEM	SISTEMA DE ESCAPE	SYSTEME D'ECHAPPEMENT
76/27	SISTEMA DE ADMISSÃO	INDUCTION SYSTEM	SISTEMA DE ADMISIÓN	SYSTEME D'ADMISSION
	JOGO DE JUNTAS	**JOINT SETS**	**JUEGOS DE JUNTAS**	**JEUX DE JOINTS**
00/78	JOGO DE JUNTAS CABEÇOTE	TOP OVERHAUL	JUEGO DE JUNTAS CULATA	JEU DE JOINTS CULASSE
00/77	JOGO DE JUNTAS BLOCO	BOTTOM OVERHAUL	JUEGO DE JUNTAS BLOQUE	JEU DE JOINTS DU BLOC

ÍNDICE DE GRUPOS
GROUP INDEX
INDICE DE GRUPOS
INDEX DE GROUPES

HS2.5 Tcc - 115 cv
EURO II
MBA SPRINTER

LISTA DE PEÇAS
PART LIST
LISTA DE PIEZAS
LISTE DE PIECES

8B19

GRUPOS	UNIDADE BÁSICA Nº 348	BASIC UNIT Nº 348	UNIDAD BÁSICA Nº 348	UNITÉ DE BASE Nº 348
11/92	BLOCO DE CILINDROS	CYLINDER BLOCK	BLOQUE DE CILINDROS	BLOC-CYLINDRES
12/73	CAIXA DISTRIBUIÇÃO	TIMING CASE	CAJA DISTRIBUCIÓN	CARTER DISTRIBUTION
13/53	ÁRVORE DE MANIVELAS	CRANKSHAFT	CIGUENAL	VILEBREQUIN
14/127	PISTÕES E BIELAS	PISTONS / CONNECT RODS	PISTONES Y BIELAS	PISTONS ET BIELLES
17/59	CABEÇOTE	CYLINDER HEAD	CULATA	CULASSE
18/48	VÁLVULAS/BALANCEIROS	VALVER / ROCKERSHAFT	VÁLVULAS / BALANCINES	SOUPAPES / LEVIERS
20/20	RETENTOR TRASEIRO	REAR OIL SEAL	SELLO TRASERO DE ACEITE	DÉFLECTEUR D'HUILE ARR.
21/31	ÁRVORE COMANDO VÁLVULAS	CAMSHAFT	ARBOL DE LEVAS	ARBRE À CAMES
23/01	CORREIA E TENSOR	BELT AND TIGHTENER	CORREA Y TENSOR	COURROIE ET TENDEUR
	COMPLEMENTOS	**COMPLEMENTS**	**COMPLEMENTOS**	**COMPLÉMENTS**
31/182	CARTER ÓLEO LUBRIFICANTE	LUBRICATING OIL SUMP	CARTER ACEITE LUBRICANTE	CARTER HUILE LUBRIFIANTE
32/125	POLIA ÁRVORE MANIVELAS	CRANKSHAFT PULLEY	POLEA DEL CIGÜENAL	POULIE DU VILEBREQUIN
33/138	FILTRO LUBRIF. / RESFRIADOR	LUBR. OIL FILTER / COOLER	FILTRO ACEITE / REFRIGERADOR	FILTRE HUILE / REFROID.
34/105	TAMPA DO CABEÇOTE	CYLINDER HEAD COVER	TAPA DE VÁLVULAS	CACHE-CULBUTEURS
35/130	VENTILADOR	FAN	VENTILADOR	VENTILATEUR
36/91	TAMPA TRASEIRA CABEÇOTE	CYLINDER HEAD REAR COVER	TAPA TRASERA DE LA CULATA	CACHE-CULBUTEURS ARRIERE
37/137	TERMOSTATO E CARCAÇA	THERMOSTAT AND HOUSING	TERMOSTATO Y CÁRTER	THERMOSTAT ET CARTER
38/130	COLETOR DE ADMISSÃO	INDUCTION MANIFOLD	MÚLTIPLE DE ADMISIÓN	COLLECTEUR D'ADMISSION
39/255	BOMBA INJETORA COMBUSTÍVEL	FUEL INJECTION PUMP	BOMBA INYECTORA COMBUSTIBLE	POMPE D'INJEC. / COMBUST.
40/127	SISTEMA AUXILIAR PARTIDA	COLD WEATHER STARTING AID	SIST. AUXILIAR DE ARRANQUE	THERMOSTART
41/66	COLETOR DE ESCAPE	EXHAUST MANIFOLD	MÚLTIPLE DE ESCAPE	COLLECTEURD'ECHAPPEMENT
42/227	BOMBA ALIMENTADORA E FILTRO ÓLEO COMBUSTÍVEL	FUEL LIFT PUMP AND FUEL OIL FILTER	BOMBA DE ALIMENTACIÓN Y FILTROS ACEITE COMBUSTIBLE	POMPE D'ALIMENTATION ET FILTRE À HUILE COMBUSTIBLE
43/69	TOMADA P/ MANÔMETRO ÓLEO	OIL PRESS GAUGE FITTING	TOMA P/ MANOMETRO ACEITE	PRISE P/ MANOMETRE D'HUILE
44/131	TOMADA DE POTÊNCIA	POWER TAKE-OFF	TOMA DE POTENCIA	PRISE DE PUISSANCE
45/121	CARCAÇA DO VOLANTE	FLYWHEEL HOUSING	CARTER DEL VOLANTE	CARTER DU VOLANT
46/67	MOTOR DE PARTIDA	STARTER MOTOR	MOTOR DE ARRANQUE	DÉMARREUR
48/163	TUBO INJEÇÃO / INJETORES	FUEL INJECTION SYSTEM	EQUIPO DE INYECCIÓN	SYSTEME D'INJECTION
50/204	ALTERNADOR E CORREIA	ALTERNATOR AND BELT	ALTERNADOR Y CORREA	ALTERNATEUR ET COURROIE
53/51	RESPIRO DO MOTOR	ENGINER BREATHER	RESPIRADERO DEL MOTOR	RENIFLARD DU MOTEUR
55/156	VOLANTE E CREMALHEIRA	FLYWHEEL AND STARTER RING	VOLANTE Y CORONA	VOLANT ET COURONNE
56/133	BOMBA D'ÁGUA	WATER PUMP	BOMBA DE ÁGUA	POMPE À EAU
58/72	INSTALAÇÃO DO TURBO	TURBOCHARGER INSTALATION	INSTALACION DEL TURBO	INSTALLATION DU TURBO
	ACESSÓRIOS	**ACCESSORIES**	**ACESSORIOS**	**ACESSOIRES**
71/132	SUPORTE DO MOTOR	ENGINE SUPPORTS	SOPORTES DEL MOTOR	SUPPORTS DU MOTEUR
74/302	SISTEMA DE ESCAPE	EXHAUST SYSTEM	SISTEMA DE ESCAPE	SYSTEME D'ECHAPPEMENT
76/27	SISTEMA DE ADMISSÃO	INDUCTION SYSTEM	SISTEMA DE ADMISIÓN	SYSTEME D'ADMISSION
	JOGO DE JUNTAS	**JOINT SETS**	**JUEGOS DE JUNTAS**	**JEUX DE JOINTS**
00/78	JOGO DE JUNTAS CABEÇOTE	TOP OVERHAUL	JUEGO DE JUNTAS CULATA	JEU DE JOINTS CULASSE
00/77	JOGO DE JUNTAS BLOCO	BOTTOM OVERHAUL	JUEGO DE JUNTAS BLOQUE	JEU DE JOINTS DU BLOC

ÍNDICE DE GRUPOS
GROUP INDEX
INDICE DE GRUPOS
INDEX DE GROUPES

HS2.5Tcc
PICK-UP FORD
RANGER

LISTA DE PEÇAS
PART LIST
LISTA DE PIEZAS
LISTE DE PIECES

8A79

GRUPOS	UNIDADE BÁSICA Nº 339	BASIC UNIT Nº 339	UNIDAD BÁSICA Nº 339	UNITÉ DE BASE Nº 339
11/88	BLOCO DE CILINDROS	CYLINDER BLOCK	BLOQUE DE CILINDROS	BLOC-CYLINDRES
12/73	CAIXA DISTRIBUIÇÃO	TIMING CASE	CAJA DISTRIBUCIÓN	CARTER DISTRIBUTION
13/56	ÁRVORE DE MANIVELAS	CRANKSHAFT	CIGUENAL	VILEBREQUIN
14/104	PISTÕES E BIELAS	PISTONS / CONNECT RODS	PISTONES Y BIELAS	PISTONS ET BIELLES
17/47	CABEÇOTE	CYLINDER HEAD	CULATA	CULASSE
18/39	VÁLVULAS/BALANCEIROS	VALVER / ROCKERSHAFT	VÁLVULAS / BALANCINES	SOUPAPES / LEVIERS
20/20	RETENTOR TRASEIRO	REAR OIL SEAL	SELLO TRASERO DE ACEITE	DÉFLECTEUR D'HUILE ARR.
21/31	ÁRVORE COMANDO VÁLVULAS	CAMSHAFT	ARBOL DE LEVAS	ARBRE À CAMES
23/01	CORREIA E TENSOR	BELT AND TIGHTENER	CORREA Y TENSOR	COURROIE ET TENDEUR
	COMPLEMENTOS	**COMPLEMENTS**	**COMPLEMENTOS**	**COMPLÉMENTS**
31/177	CARTER ÓLEO LUBRIFICANTE	LUBRICATING OIL SUMP	CARTER ACEITE LUBRICANTE	CARTER HUILE LUBRIFIANTE
32/125	POLIA ÁRVORE MANIVELAS	CRANKSHAFT PULLEY	POLEA DEL CIGÜENAL	POULIE DU VILEBREQUIN
33/143	FILTRO LUBRIF. / RESFRIADOR	LUBR. OIL FILTER / COOLER	FILTRO ACEITE / REFRIGERADOR	FILTRE HUILE / REFROID.
34/104	TAMPA DO CABEÇOTE	CYLINDER HEAD COVER	TAPA DE VÁLVULAS	CACHE-CULBUTEURS
35/126	VENTILADOR	FAN	VENTILADOR	VENTILATEUR
36/92	TAMPA TRASEIRA CABEÇOTE	CYLINDER HEAD REAR COVER	TAPA TRASERA DE LA CULATA	CACHE-CULBUTEURS ARRIERE
37/128	TERMOSTATO E CARCAÇA	THERMOSTAT AND HOUSING	TERMOSTATO Y CÁRTER	THERMOSTAT ET CARTER
38/138	COLETOR DE ADMISSÃO	INDUCTION MANIFOLD	MÚLTIPLE DE ADMISIÓN	COLLECTEUR D'ADMISSION
39/227	BOMBA INJETORA COMBUSTÍVEL	FUEL INJECTION PUMP	BOMBA INYECTORA COMBUSTIB.	POMPE D'INJEC. / COMBUST.
40/120	SISTEMA AUXILIAR PARTIDA	COLD WEATHER STARTING AID	SIST. AUXILIAR DE ARRANQUE	THERMOSTART
41/65	COLETOR DE ESCAPE	EXHAUST MANIFOLD	MÚLTIPLE DE ESCAPE	COLLECTEURD'ECHAPPEMENT
42/231	BOMBA ALIMENTADORA E FILTRO ÓLEO COMBUSTÍVEL	FUEL LIFT PUMP AND FUEL OIL FILTER	BOMBA DE ALIMENTACIÓN Y FILTROS ACEITE COMBUSTIBLE	POMPE D'ALIMENTATION ET FILTRE À HUILE COMBUSTIBLE
43/71	TOMADA P/MANÔMETRO DE ÓLEO	OIL PRESS GAUGE FITTING	TOMA P/ MANÔMETRO ACEITE	PRISE P/ MANOMETRE D'HUILE
44/127	TOMADA DE POTÊNCIA	POWER TAKE-OFF	TOMA DE POTENCIA	PRISE DE PUISSANCE
45/126	CARCAÇA DO VOLANTE	FLYWHEEL HOUSING	CARTER DEL VOLANTE	CARTER DU VOLANT
46/69	MOTOR DE PARTIDA	STARTER MOTOR	MOTOR DE ARRANQUE	DÉMARREUR
48/139	TUBO INJEÇÃO / INJETORES	FUEL INJECTION SYSTEM	EQUIPO DE INYECCIÓN	SYSTEME D'INJECTION
50/199	ALTERNADOR E CORREIA	ALTERNATOR AND BELT	ALTERNADOR Y CORREA	ALTERNATEUR ET COURROIE
53/55	RESPIRO DO MOTOR	ENGINER BREATHER	RESPIRADERO DEL MOTOR	RENIFLARD DU MOTEUR
55/160	VOLANTE E CREMALHEIRA	FLYWHEEL AND STARTER RING	VOLANTE Y CORONA	VOLANT ET COURONNE
56/110	BOMBA D'ÁGUA	WATER PUMP	BOMBA DE ÁGUA	POMPE À EAU
58/50	INSTALAÇÃO DO TURBO	TURBOCHARGER INSTALATION	INSTALACION DEL TURBO	INSTALLATION DU TURBO
67/01	SISTEMA DE FREIO	BRAKE SYSTEM	SISTEMA DE FRENO	SYSTEME D'FREIN
	ACESSÓRIOS	**ACCESSORIES**	**ACESSORIOS**	**ACESSOIRES**
71/145	SUPORTE DO MOTOR	ENGINE SUPPORTS	SOPORTES DEL MOTOR	SUPPORTS DU MOTEUR
74/304	SISTEMA DE ESCAPE	EXHAUST SYSTEM	SISTEMA DE ESCAPE	SYSTEME D'ECHAPPEMENT
75/152	SISTEMA DE COMBUSTÍVEL	FUEL SYSTEM	SISTEMA DE COMBUSTIBLE	SYSTEME D'COMBUSTIBLE
78/14	SISTEMA ELÉTRICO	ELECTRICAL SYSTEM	SISTEMA ELÉCTRICO	SYSTEME ÉLECTRIQUE
	JOGO DE JUNTAS	**JOINT SETS**	**JUEGOS DE JUNTAS**	**JEUX DE JOINTS**
00/78	JOGO DE JUNTAS CABEÇOTE	TOP OVERHAUL	JUEGO DE JUNTAS CULATA	JEU DE JOINTS CULASSE
00/77	JOGO DE JUNTAS BLOCO	BOTTOM OVERHAUL	JUEGO DE JUNTAS BLOQUE	JEU DE JOINTS DU BLOC

ÍNDICE DE GRUPOS
GROUP INDEX
INDICE DE GRUPOS
INDEX DE GROUPES

HS2.5Tcc
PICK-UP FORD
RANGER

LISTA DE PEÇAS
PART LIST
LISTA DE PIEZAS
LISTE DE PIECES

8A82

GRUPOS	UNIDADE BÁSICA Nº 339	BASIC UNIT Nº 339	UNIDAD BÁSICA Nº 339	UNITÉ DE BASE Nº 339
11/88	BLOCO DE CILINDROS	CYLINDER BLOCK	BLOQUE DE CILINDROS	BLOC-CYLINDRES
12/73	CAIXA DISTRIBUIÇÃO	TIMING CASE	CAJA DISTRIBUCIÓN	CARTER DISTRIBUTION
13/56	ÁRVORE DE MANIVELAS	CRANKSHAFT	CIGUENAL	VILEBREQUIN
14/104	PISTÕES E BIELAS	PISTONS / CONNECT RODS	PISTONES Y BIELAS	PISTONS ET BIELLES
17/47	CABEÇOTE	CYLINDER HEAD	CULATA	CULASSE
18/39	VÁLVULAS/BALANCEIROS	VALVER / ROCKERSHAFT	VÁLVULAS / BALANCINES	SOUPAPES / LEVIERS
20/20	RETENTOR TRASEIRO	REAR OIL SEAL	SELLO TRASERO DE ACEITE	DÉFLECTEUR D'HUILE ARR.
21/31	ÁRVORE COMANDO VÁLVULAS	CAMSHAFT	ARBOL DE LEVAS	ARBRE À CAMES
23/01	CORREIA E TENSOR	BELT AND TIGHTENER	CORREA Y TENSOR	COURROIE ET TENDEUR
	COMPLEMENTOS	**COMPLEMENTS**	**COMPLEMENTOS**	**COMPLÉMENTS**
31/177	CARTER ÓLEO LUBRIFICANTE	LUBRICATING OIL SUMP	CARTER ACEITE LUBRICANTE	CARTER HUILE LUBRIFIANTE
32/125	POLIA ÁRVORE MANIVELAS	CRANKSHAFT PULLEY	POLEA DEL CIGÜENAL	POULIE DU VILEBREQUIN
33/143	FILTRO LUBRIF. / RESFRIADOR	LUBR. OIL FILTER / COOLER	FILTRO ACEITE / REFRIGERADOR	FILTRE HUILE / REFROID.
34/104	TAMPA DO CABEÇOTE	CYLINDER HEAD COVER	TAPA DE VÁLVULAS	CACHE-CULBUTEURS
35/126	VENTILADOR	FAN	VENTILADOR	VENTILATEUR
36/92	TAMPA TRASEIRA CABEÇOTE	CYLINDER HEAD REAR COVER	TAPA TRASERA DE LA CULATA	CACHE-CULBUTEURS ARRIERE
37/128	TERMOSTATO E CARCAÇA	THERMOSTAT AND HOUSING	TERMOSTATO Y CÁRTER	THERMOSTAT ET CARTER
38/138	COLETOR DE ADMISSÃO	INDUCTION MANIFOLD	MÚLTIPLE DE ADMISIÓN	COLLECTEUR D'ADMISSION
39/227	BOMBA INJETORA COMBUSTÍVEL	FUEL INJECTION PUMP	BOMBA INYECTORA COMBUSTIB.	POMPE D'INJEC. / COMBUST.
40/121	SISTEMA AUXILIAR PARTIDA	COLD WEATHER STARTING AID	SIST. AUXILIAR DE ARRANQUE	THERMOSTART
41/65	COLETOR DE ESCAPE	EXHAUST MANIFOLD	MÚLTIPLE DE ESCAPE	COLLECTEURD'ECHAPPEMENT
42/231	BOMBA ALIMENTADORA E FILTRO ÓLEO COMBUSTÍVEL	FUEL LIFT PUMP AND FUEL OIL FILTER	BOMBA DE ALIMENTACIÓN Y FILTROS ACEITE COMBUSTIBLE	POMPE D'ALIMENTATION ET FILTRE À HUILE COMBUSTIBLE
43/71	TOMADA P/MANÔMETRO DE ÓLEO	OIL PRESS GAUGE FITTING	TOMA P/ MANÔMETRO ACEITE	PRISE P/ MANOMETRE D'HUILE
44/127	TOMADA DE POTÊNCIA	POWER TAKE-OFF	TOMA DE POTENCIA	PRISE DE PUISSANCE
45/126	CARCAÇA DO VOLANTE	FLYWHEEL HOUSING	CARTER DEL VOLANTE	CARTER DU VOLANT
46/69	MOTOR DE PARTIDA	STARTER MOTOR	MOTOR DE ARRANQUE	DÉMARREUR
48/139	TUBO INJEÇÃO / INJETORES	FUEL INJECTION SYSTEM	EQUIPO DE INYECCIÓN	SYSTEME D'INJECTION
50/199	ALTERNADOR E CORREIA	ALTERNATOR AND BELT	ALTERNADOR Y CORREA	ALTERNATEUR ET COURROIE
53/55	RESPIRO DO MOTOR	ENGINER BREATHER	RESPIRADERO DEL MOTOR	RENIFLARD DU MOTEUR
55/160	VOLANTE E CREMALHEIRA	FLYWHEEL AND STARTER RING	VOLANTE Y CORONA	VOLANT ET COURONNE
56/110	BOMBA D'ÁGUA	WATER PUMP	BOMBA DE ÁGUA	POMPE À EAU
57/32	ACIONAMENTO AUXILIAR	AUXILIARY DRIVE	MANDO AUXILIAR	COMMANDE AUXILIAIRE
58/50	INSTALAÇÃO DO TURBO	TURBOCHARGER INSTALATION	INSTALACION DEL TURBO	INSTALLATION DU TURBO
67/01	SISTEMA DE FREIO	BRAKE SYSTEM	SISTEMA DE FRENO	SYSTEME D'FREIN
	ACESSÓRIOS	**ACCESSORIES**	**ACESSORIOS**	**ACESSOIRES**
71/145	SUPORTE DO MOTOR	ENGINE SUPPORTS	SOPORTES DEL MOTOR	SUPPORTS DU MOTEUR
74/304	SISTEMA DE ESCAPE	EXHAUST SYSTEM	SISTEMA DE ESCAPE	SYSTEME D'ECHAPPEMENT
75/152	SISTEMA DE COMBUSTÍVEL	FUEL SYSTEM	SISTEMA DE COMBUSTIBLE	SYSTEME D'COMBUSTIBLE
78/15	SISTEMA ELÉTRICO	ELECTRICAL SYSTEM	SISTEMA ELÉCTRICO	SYSTEME ÉLECTRIQUE
	JOGO DE JUNTAS	**JOINT SETS**	**JUEGOS DE JUNTAS**	**JEUX DE JOINTS**
00/78	JOGO DE JUNTAS CABEÇOTE	TOP OVERHAUL	JUEGO DE JUNTAS CULATA	JEU DE JOINTS CULASSE
00/77	JOGO DE JUNTAS BLOCO	BOTTOM OVERHAUL	JUEGO DE JUNTAS BLOQUE	JEU DE JOINTS DU BLOC

ÍNDICE DE GRUPOS
GROUP INDEX
INDICE DE GRUPOS
INDEX DE GROUPES

HS2.5Tcc
PICK-UP FORD
RANGER

LISTA DE PEÇAS
PART LIST
LISTA DE PIEZAS
LISTE DE PIECES

8A86

GRUPOS	UNIDADE BÁSICA Nº 339	BASIC UNIT Nº 339	UNIDAD BÁSICA Nº 339	UNITÉ DE BASE Nº 339
11/88	BLOCO DE CILINDROS	CYLINDER BLOCK	BLOQUE DE CILINDROS	BLOC-CYLINDRES
12/73	CAIXA DISTRIBUIÇÃO	TIMING CASE	CAJA DISTRIBUCIÓN	CARTER DISTRIBUTION
13/56	ÁRVORE DE MANIVELAS	CRANKSHAFT	CIGUENAL	VILEBREQUIN
14/104	PISTÕES E BIELAS	PISTONS / CONNECT RODS	PISTONES Y BIELAS	PISTONS ET BIELLES
17/47	CABEÇOTE	CYLINDER HEAD	CULATA	CULASSE
18/39	VÁLVULAS/BALANCEIROS	VALVER / ROCKERSHAFT	VÁLVULAS / BALANCINES	SOUPAPES / LEVIERS
20/20	RETENTOR TRASEIRO	REAR OIL SEAL	SELLO TRASERO DE ACEITE	DÉFLECTEUR D'HUILE ARR.
21/31	ÁRVORE COMANDO VÁLVULAS	CAMSHAFT	ARBOL DE LEVAS	ARBRE À CAMES
23/01	CORREIA E TENSOR	BELT AND TIGHTENER	CORREA Y TENSOR	COURROIE ET TENDEUR
	COMPLEMENTOS	**COMPLEMENTS**	**COMPLEMENTOS**	**COMPLÉMENTS**
31/177	CARTER ÓLEO LUBRIFICANTE	LUBRICATING OIL SUMP	CARTER ACEITE LUBRICANTE	CARTER HUILE LUBRIFIANTE
32/120	POLIA ÁRVORE MANIVELAS	CRANKSHAFT PULLEY	POLEA DEL CIGÜENAL	POULIE DU VILEBREQUIN
33/144	FILTRO LUBRIF. / RESFRIADOR	LUBR. OIL FILTER / COOLER	FILTRO ACEITE / REFRIGERADOR	FILTRE HUILE / REFROID.
34/104	TAMPA DO CABEÇOTE	CYLINDER HEAD COVER	TAPA DE VÁLVULAS	CACHE-CULBUTEURS
35/126	VENTILADOR	FAN	VENTILADOR	VENTILATEUR
36/92	TAMPA TRASEIRA CABEÇOTE	CYLINDER HEAD REAR COVER	TAPA TRASERA DE LA CULATA	CACHE-CULBUTEURS ARRIERE
37/129	TERMOSTATO E CARCAÇA	THERMOSTAT AND HOUSING	TERMOSTATO Y CÁRTER	THERMOSTAT ET CARTER
38/138	COLETOR DE ADMISSÃO	INDUCTION MANIFOLD	MÚLTIPLE DE ADMISIÓN	COLLECTEUR D'ADMISSION
39/227	BOMBA INJETORA COMBUSTÍVEL	FUEL INJECTION PUMP	BOMBA INYECTORA COMBUSTIB.	POMPE D'INJEC. / COMBUST.
40/120	SISTEMA AUXILIAR PARTIDA	COLD WEATHER STARTING AID	SIST. AUXILIAR DE ARRANQUE	THERMOSTART
41/65	COLETOR DE ESCAPE	EXHAUST MANIFOLD	MÚLTIPLE DE ESCAPE	COLLECTEURD'ECHAPPEMENT
42/231	BOMBA ALIMENTADORA E FILTRO ÓLEO COMBUSTÍVEL	FUEL LIFT PUMP AND FUEL OIL FILTER	BOMBA DE ALIMENTACIÓN Y FILTROS ACEITE COMBUSTIBLE	POMPE D'ALIMENTATION ET FILTRE À HUILE COMBUSTIBLE
44/127	TOMADA DE POTÊNCIA	POWER TAKE-OFF	TOMA DE POTENCIA	PRISE DE PUISSANCE
45/126	CARCAÇA DO VOLANTE	FLYWHEEL HOUSING	CARTER DEL VOLANTE	CARTER DU VOLANT
46/71	MOTOR DE PARTIDA	STARTER MOTOR	MOTOR DE ARRANQUE	DÉMARREUR
48/139	TUBO INJEÇÃO / INJETORES	FUEL INJECTION SYSTEM	EQUIPO DE INYECCIÓN	SYSTEME D'INJECTION
50/199	ALTERNADOR E CORREIA	ALTERNATOR AND BELT	ALTERNADOR Y CORREA	ALTERNATEUR ET COURROIE
53/56	RESPIRO DO MOTOR	ENGINER BREATHER	RESPIRADERO DEL MOTOR	RENIFLARD DU MOTEUR
55/160	VOLANTE E CREMALHEIRA	FLYWHEEL AND STARTER RING	VOLANTE Y CORONA	VOLANT ET COURONNE
56/110	BOMBA D'ÁGUA	WATER PUMP	BOMBA DE ÁGUA	POMPE À EAU
58/53	INSTALAÇÃO DO TURBO	TURBOCHARGER INSTALATION	INSTALACION DEL TURBO	INSTALLATION DU TURBO
	ACESSÓRIOS	**ACCESSORIES**	**ACESSORIOS**	**ACESSOIRES**
71/145	SUPORTE DO MOTOR	ENGINE SUPPORTS	SOPORTES DEL MOTOR	SUPPORTS DU MOTEUR
74/304	SISTEMA DE ESCAPE	EXHAUST SYSTEM	SISTEMA DE ESCAPE	SYSTEME D'ECHAPPEMENT
75/152	SISTEMA DE COMBUSTÍVEL	FUEL SYSTEM	SISTEMA DE COMBUSTIBLE	SYSTEME D'COMBUSTIBLE
	JOGO DE JUNTAS	**JOINT SETS**	**JUEGOS DE JUNTAS**	**JEUX DE JOINTS**
00/78	JOGO DE JUNTAS CABEÇOTE	TOP OVERHAUL	JUEGO DE JUNTAS CULATA	JEU DE JOINTS CULASSE
00/77	JOGO DE JUNTAS BLOCO	BOTTOM OVERHAUL	JUEGO DE JUNTAS BLOQUE	JEU DE JOINTS DU BLOC

ÍNDICE DE GRUPOS
GROUP INDEX
INDICE DE GRUPOS
INDEX DE GROUPES

HS2.5Tcc
PICK-UP FORD
RANGER ALTITUDE

LISTA DE PEÇAS
PART LIST
LISTA DE PIEZAS
LISTE DE PIECES

8B26

GRUPOS	UNIDADE BÁSICA Nº 339	BASIC UNIT Nº 339	UNIDAD BÁSICA Nº 339	UNITÉ DE BASE Nº 339
11/88	BLOCO DE CILINDROS	CYLINDER BLOCK	BLOQUE DE CILINDROS	BLOC-CYLINDRES
12/73	CAIXA DISTRIBUIÇÃO	TIMING CASE	CAJA DISTRIBUCIÓN	CARTER DISTRIBUTION
13/56	ÁRVORE DE MANIVELAS	CRANKSHAFT	CIGUENAL	VILEBREQUIN
14/104	PISTÕES E BIELAS	PISTONS / CONNECT RODS	PISTONES Y BIELAS	PISTONS ET BIELLES
17/47	CABEÇOTE	CYLINDER HEAD	CULATA	CULASSE
18/39	VÁLVULAS/BALANCEIROS	VALVER / ROCKERSHAFT	VÁLVULAS / BALANCINES	SOUPAPES / LEVIERS
20/20	RETENTOR TRASEIRO	REAR OIL SEAL	SELLO TRASERO DE ACEITE	DÉFLECTEUR D'HUILE ARR.
21/31	ÁRVORE COMANDO VÁLVULAS	CAMSHAFT	ARBOL DE LEVAS	ARBRE À CAMES
23/01	CORREIA E TENSOR	BELT AND TIGHTENER	CORREA Y TENSOR	COURROIE ET TENDEUR
	COMPLEMENTOS	**COMPLEMENTS**	**COMPLEMENTOS**	**COMPLÉMENTS**
31/177	CARTER ÓLEO LUBRIFICANTE	LUBRICATING OIL SUMP	CARTER ACEITE LUBRICANTE	CARTER HUILE LUBRIFIANTE
32/120	POLIA ÁRVORE MANIVELAS	CRANKSHAFT PULLEY	POLEA DEL CIGÜENAL	POULIE DU VILEBREQUIN
33/143	FILTRO LUBRIF. / RESFRIADOR	LUBR. OIL FILTER / COOLER	FILTRO ACEITE / REFRIGERADOR	FILTRE HUILE / REFROID.
34/104	TAMPA DO CABEÇOTE	CYLINDER HEAD COVER	TAPA DE VÁLVULAS	CACHE-CULBUTEURS
35/126	VENTILADOR	FAN	VENTILADOR	VENTILATEUR
36/92	TAMPA TRASEIRA CABEÇOTE	CYLINDER HEAD REAR COVER	TAPA TRASERA DE LA CULATA	CACHE-CULBUTEURS ARRIERE
37/138	TERMOSTATO E CARCAÇA	THERMOSTAT AND HOUSING	TERMOSTATO Y CÁRTER	THERMOSTAT ET CARTER
38/133	COLETOR DE ADMISSÃO	INDUCTION MANIFOLD	MÚLTIPLE DE ADMISIÓN	COLLECTEUR D'ADMISSION
39/257	BOMBA INJETORA COMBUSTÍVEL	FUEL INJECTION PUMP	BOMBA INYECTORA COMBUSTIB.	POMPE D'INJEC. / COMBUST.
40/120	SISTEMA AUXILIAR PARTIDA	COLD WEATHER STARTING AID	SIST. AUXILIAR DE ARRANQUE	THERMOSTART
41/77	COLETOR DE ESCAPE	EXHAUST MANIFOLD	MÚLTIPLE DE ESCAPE	COLLECTEURD'ECHAPPEMENT
42/231	BOMBA ALIMENTADORA E FILTRO ÓLEO COMBUSTÍVEL	FUEL LIFT PUMP AND FUEL OIL FILTER	BOMBA DE ALIMENTACIÓN Y FILTROS ACEITE COMBUSTIBLE	POMPE D'ALIMENTATION ET FILTRE À HUILE COMBUSTIBLE
43/71	TOMADA P/MANÔMETRO DE ÓLEO	OIL PRESS GAUGE FITTING	TOMA P/ MANÔMETRO ACEITE	PRISE P/ MANOMETRE D'HUILE
44/127	TOMADA DE POTÊNCIA	POWER TAKE-OFF	TOMA DE POTENCIA	PRISE DE PUISSANCE
45/126	CARCAÇA DO VOLANTE	FLYWHEEL HOUSING	CARTER DEL VOLANTE	CARTER DU VOLANT
46/69	MOTOR DE PARTIDA	STARTER MOTOR	MOTOR DE ARRANQUE	DÉMARREUR
48/139	TUBO INJEÇÃO / INJETORES	FUEL INJECTION SYSTEM	EQUIPO DE INYECCIÓN	SYSTEME D'INJECTION
50/199	ALTERNADOR E CORREIA	ALTERNATOR AND BELT	ALTERNADOR Y CORREA	ALTERNATEUR ET COURROIE
53/55	RESPIRO DO MOTOR	ENGINER BREATHER	RESPIRADERO DEL MOTOR	RENIFLARD DU MOTEUR
55/160	VOLANTE E CREMALHEIRA	FLYWHEEL AND STARTER RING	VOLANTE Y CORONA	VOLANT ET COURONNE
56/110	BOMBA D'ÁGUA	WATER PUMP	BOMBA DE ÁGUA	POMPE À EAU
58/77	INSTALAÇÃO DO TURBO	TURBOCHARGER INSTALATION	INSTALACION DEL TURBO	INSTALLATION DU TURBO
67/01	SISTEMA DE FREIO	BRAKE SYSTEM	SISTEMA DE FRENO	SYSTEME D'FREIN
	ACESSÓRIOS	**ACCESSORIES**	**ACESSORIOS**	**ACESSOIRES**
71/145	SUPORTE DO MOTOR	ENGINE SUPPORTS	SOPORTES DEL MOTOR	SUPPORTS DU MOTEUR
74/304	SISTEMA DE ESCAPE	EXHAUST SYSTEM	SISTEMA DE ESCAPE	SYSTEME D'ECHAPPEMENT
75/152	SISTEMA DE COMBUSTÍVEL	FUEL SYSTEM	SISTEMA DE COMBUSTIBLE	SYSTEME D'COMBUSTIBLE
78/14	SISTEMA ELÉTRICO	ELECTRICAL SYSTEM	SISTEMA ELÉCTRICO	SYSTEME ÉLECTRIQUE
	JOGO DE JUNTAS	**JOINT SETS**	**JUEGOS DE JUNTAS**	**JEUX DE JOINTS**
00/78	JOGO DE JUNTAS CABEÇOTE	TOP OVERHAUL	JUEGO DE JUNTAS CULATA	JEU DE JOINTS CULASSE
00/77	JOGO DE JUNTAS BLOCO	BOTTOM OVERHAUL	JUEGO DE JUNTAS BLOQUE	JEU DE JOINTS DU BLOC

ÍNDICE DE GRUPOS	HS2.5Tcc
GROUP INDEX	EURO II
INDICE DE GRUPOS	PICK-UP FORD
INDEX DE GROUPES	RANGER

LISTA DE PEÇAS
PART LIST
LISTA DE PIEZAS
LISTE DE PIECES

8B32

GRUPOS	UNIDADE BÁSICA Nº 174	BASIC UNIT Nº 174	UNIDAD BÁSICA Nº 174	UNITÉ DE BASE Nº 174
11/88	BLOCO DE CILINDROS	CYLINDER BLOCK	BLOQUE DE CILINDROS	BLOC-CYLINDRES
12/73	CAIXA DISTRIBUIÇÃO	TIMING CASE	CAJA DISTRIBUCIÓN	CARTER DISTRIBUTION
13/56	ÁRVORE DE MANIVELAS	CRANKSHAFT	CIGUENAL	VILEBREQUIN
14/41	PISTÕES E BIELAS	PISTONS / CONNECT RODS	PISTONES Y BIELAS	PISTONS ET BIELLES
17/66	CABEÇOTE	CYLINDER HEAD	CULATA	CULASSE
18/48	VÁLVULAS/BALANCEIROS	VALVER / ROCKERSHAFT	VÁLVULAS / BALANCINES	SOUPAPES / LEVIERS
20/20	RETENTOR TRASEIRO (A)	REAR OIL SEAL	SELLO TRASERO DE ACEITE	DÉFLECTEUR D'HUILE ARR.
20/21	RETENTOR TRASEIRO (B)	REAR OIL SEAL	SELLO TRASERO DE ACEITE	DÉFLECTEUR D'HUILE ARR.
21/31	ÁRVORE COMANDO VÁLVULAS	CAMSHAFT	ARBOL DE LEVAS	ARBRE À CAMES
23/01	CORREIA E TENSOR	BELT AND TIGHTENER	CORREA Y TENSOR	COURROIE ET TENDEUR
	COMPLEMENTOS	**COMPLEMENTS**	**COMPLEMENTOS**	**COMPLÉMENTS**
31/177	CARTER ÓLEO LUBRIFICANTE	LUBRICATING OIL SUMP	CARTER ACEITE LUBRICANTE	CARTER HUILE LUBRIFIANTE
32/125	POLIA ÁRVORE MANIVELAS	CRANKSHAFT PULLEY	POLEA DEL CIGÜENAL	POULIE DU VILEBREQUIN
33/143	FILTRO LUBRIF. / RESFRIADOR	LUBR. OIL FILTER / COOLER	FILTRO ACEITE / REFRIGERADOR	FILTRE HUILE / REFROID.
34/104	TAMPA DO CABEÇOTE	CYLINDER HEAD COVER	TAPA DE VÁLVULAS	CACHE-CULBUTEURS
35/126	VENTILADOR	FAN	VENTILADOR	VENTILATEUR
36/92	TAMPA TRASEIRA CABEÇOTE	CYLINDER HEAD REAR COVER	TAPA TRASERA DE LA CULATA	CACHE-CULBUTEURS ARRIERE
37/128	TERMOSTATO E CARCAÇA	THERMOSTAT AND HOUSING	TERMOSTATO Y CÁRTER	THERMOSTAT ET CARTER
38/144	COLETOR DE ADMISSÃO	INDUCTION MANIFOLD	MÚLTIPLE DE ADMISIÓN	COLLECTEUR D'ADMISSION
39/73	BOMBA INJETORA COMBUSTÍVEL	FUEL INJECTION PUMP	BOMBA INYECTORA COMBUSTIB.	POMPE D'INJEC. / COMBUST.
40/120	SISTEMA AUXILIAR PARTIDA	COLD WEATHER STARTING AID	SIST. AUXILIAR DE ARRANQUE	THERMOSTART
41/65	COLETOR DE ESCAPE	EXHAUST MANIFOLD	MÚLTIPLE DE ESCAPE	COLLECTEURD'ECHAPPEMENT
42/231	BOMBA ALIMENTADORA E FILTRO ÓLEO COMBUSTÍVEL (C)	FUEL LIFT PUMP AND FUEL OIL FILTER	BOMBA DE ALIMENTACIÓN Y FILTROS ACEITE COMBUSTIBLE	POMPE D'ALIMENTATION ET FILTRE À HUILE COMBUSTIBLE
42/262	BOMBA ALIMENTADORA E FILTRO ÓLEO COMBUSTÍVEL (D)	FUEL LIFT PUMP AND FUEL OIL FILTER	BOMBA DE ALIMENTACIÓN Y FILTROS ACEITE COMBUSTIBLE	POMPE D'ALIMENTATION ET FILTRE À HUILE COMBUSTIBLE
43/71	TOMADA P/MANÔMETRO DE ÓLEO	OIL PRESS GAUGE FITTING	TOMA P/ MANÔMETRO ACEITE	PRISE P/ MANOMETRE D'HUILE
44/127	TOMADA DE POTÊNCIA	POWER TAKE-OFF	TOMA DE POTENCIA	PRISE DE PUISSANCE
45/126	CARCAÇA DO VOLANTE	FLYWHEEL HOUSING	CARTER DEL VOLANTE	CARTER DU VOLANT
46/69	MOTOR DE PARTIDA	STARTER MOTOR	MOTOR DE ARRANQUE	DÉMARREUR
48/163	TUBO INJEÇÃO / INJETORES (C)	FUEL INJECTION SYSTEM	EQUIPO DE INYECCIÓN	SYSTEME D'INJECTION
48/190	TUBO INJEÇÃO / INJETORES (D)	FUEL INJECTION SYSTEM	EQUIPO DE INYECCIÓN	SYSTEME D'INJECTION
50/210	ALTERNADOR E CORREIA	ALTERNATOR AND BELT	ALTERNADOR Y CORREA	ALTERNATEUR ET COURROIE
53/55	RESPIRO DO MOTOR	ENGINER BREATHER	RESPIRADERO DEL MOTOR	RENIFLARD DU MOTEUR
55/160	VOLANTE E CREMALHEIRA	FLYWHEEL AND STARTER RING	VOLANTE Y CORONA	VOLANT ET COURONNE
56/110	BOMBA D'ÁGUA	WATER PUMP	BOMBA DE ÁGUA	POMPE À EAU
58/59	INSTALAÇÃO DO TURBO	TURBOCHARGER INSTALATION	INSTALACION DEL TURBO	INSTALLATION DU TURBO
67/01	SISTEMA DE FREIO	BRAKE SYSTEM	SISTEMA DE FRENO	SYSTEME D'FREIN
	ACESSÓRIOS	**ACCESSORIES**	**ACESSORIOS**	**ACESSOIRES**
71/145	SUPORTE DO MOTOR	ENGINE SUPPORTS	SOPORTES DEL MOTOR	SUPPORTS DU MOTEUR
74/304	SISTEMA DE ESCAPE	EXHAUST SYSTEM	SISTEMA DE ESCAPE	SYSTEME D'ECHAPPEMENT
75/166	SISTEMA DE COMBUSTÍVEL	FUEL SYSTEM	SISTEMA DE COMBUSTIBLE	SYSTEME D'COMBUSTIBLE
78/14	SISTEMA ELÉTRICO	ELECTRICAL SYSTEM	SISTEMA ELÉCTRICO	SYSTEME ÉLECTRIQUE
	JOGO DE JUNTAS	**JOINT SETS**	**JUEGOS DE JUNTAS**	**JEUX DE JOINTS**
00/78	JOGO DE JUNTAS CABEÇOTE	TOP OVERHAUL	JUEGO DE JUNTAS CULATA	JEU DE JOINTS CULASSE
00/77	JOGO DE JUNTAS BLOCO	BOTTOM OVERHAUL	JUEGO DE JUNTAS BLOQUE	JEU DE JOINTS DU BLOC

(A) → 568307 (C) → 576922
(B) → 568308 (D) → 576923

ÍNDICE DE GRUPOS
GROUP INDEX
INDICE DE GRUPOS
INDEX DE GROUPES

HS2.5Tcc
LAND ROVER
DEFENDER

LISTA DE PEÇAS
PART LIST
LISTA DE PIEZAS
LISTE DE PIECES

8B14

GRUPOS	UNIDADE BÁSICA Nº 343	BASIC UNIT Nº 343	UNIDAD BÁSICA Nº 343	UNITÉ DE BASE Nº 343
11/95	BLOCO DE CILINDROS	CYLINDER BLOCK	BLOQUE DE CILINDROS	BLOC-CYLINDRES
12/81	CAIXA DISTRIBUIÇÃO	TIMING CASE	CAJA DISTRIBUCIÓN	CARTER DISTRIBUTION
13/66	ÁRVORE DE MANIVELAS	CRANKSHAFT	CIGUENAL	VILEBREQUIN
14/126	PISTÕES E BIELAS	PISTONS / CONNECT RODS	PISTONES Y BIELAS	PISTONS ET BIELLES
17/55	CABEÇOTE	CYLINDER HEAD	CULATA	CULASSE
18/45	VÁLVULAS/BALANCEIROS	VALVER / ROCKERSHAFT	VÁLVULAS / BALANCINES	SOUPAPES / LEVIERS
20/20	RETENTOR TRASEIRO	REAR OIL SEAL	SELLO TRASERO DE ACEITE	DÉFLECTEUR D'HUILE ARR.
21/33	ÁRVORE COMANDO VÁLVULAS	CAMSHAFT	ARBOL DE LEVAS	ARBRE À CAMES
23/01	CORREIA E TENSOR	BELT AND TIGHTENER	CORREA Y TENSOR	COURROIE ET TENDEUR
	COMPLEMENTOS	**COMPLEMENTS**	**COMPLEMENTOS**	**COMPLÉMENTS**
31/179	CARTER ÓLEO LUBRIFICANTE	LUBRICATING OIL SUMP	CARTER ACEITE LUBRICANTE	CARTER HUILE LUBRIFIANTE
32/124	POLIA ÁRVORE MANIVELAS	CRANKSHAFT PULLEY	POLEA DEL CIGÜENAL	POULIE DU VILEBREQUIN
33/169	FILTRO LUBRIF. / RESFRIADOR	LUBR. OIL FILTER / COOLER	FILTRO ACEITE /REFRIGERADOR	FILTRE HUILE / REFROID.
34/104	TAMPA DO CABEÇOTE	CYLINDER HEAD COVER	TAPA DE VÁLVULAS	CACHE-CULBUTEURS
35/129	VENTILADOR	FAN	VENTILADOR	VENTILATEUR
36/101	TAMPA TRASEIRA CABEÇOTE	CYLINDER HEAD REAR COVER	TAPA TRASERA DE LA CULATA	CACHE-CULBUTEURS ARRIERE
37/133	TERMOSTATO E CARCAÇA	THERMOSTAT AND HOUSING	TERMOSTATO Y CÁRTER	THERMOSTAT ET CARTER
38/126	COLETOR DE ADMISSÃO	INDUCTION MANIFOLD	MÚLTIPLE DE ADMISIÓN	COLLECTEUR D'ADMISSION
39/245	BOMBA INJETORA COMBUSTÍVEL	FUEL INJECTION PUMP	BOMBA INYECTORA COMBUSTIB.	POMPE D'INJEC. / COMBUST.
40/122	SISTEMA AUXILIAR PARTIDA	COLD WEATHER STARTING AID	SIST. AUXILIAR DE ARRANQUE	THERMOSTART
41/72	COLETOR DE ESCAPE	EXHAUST MANIFOLD	MÚLTIPLE DE ESCAPE	COLLECTEURD'ECHAPPEMENT
42/239	BOMBA ALIMENTADORA E FILTRO ÓLEO COMBUSTÍVEL	FUEL LIFT PUMP AND FUEL OIL FILTER	BOMBA DE ALIMENTACIÓN Y FILTROS ACEITE COMBUSTIBLE	POMPE D'ALIMENTATION ET FILTRE À HUILE COMBUSTIBLE
44/135	TOMADA DE POTÊNCIA	POWER TAKE-OFF	TOMA DE POTENCIA	PRISE DE PUISSANCE
45/130	CARCAÇA DO VOLANTE	FLYWHEEL HOUSING	CARTER DEL VOLANTE	CARTER DU VOLANT
46/72	MOTOR DE PARTIDA	STARTER MOTOR	MOTOR DE ARRANQUE	DÉMARREUR
48/154	TUBO INJEÇÃO / INJETORES	FUEL INJECTION SYSTEM	EQUIPO DE INYECCIÓN	SYSTEME D'INJECTION
50/202	ALTERNADOR E CORREIA	ALTERNATOR AND BELT	ALTERNADOR Y CORREA	ALTERNATEUR ET COURROIE
52/...	ÍTENS DE INSTALAÇÃO	FITTING ITEMS	PIEZAS DE INSTALACIÓN	ARTICLES D'INSTALLATION
53/65	RESPIRO DO MOTOR	ENGINER BREATHER	RESPIRADERO DEL MOTOR	RENIFLARD DU MOTEUR
55/153	VOLANTE E CREMALHEIRA	FLYWHEEL AND STARTER RING	VOLANTE Y CORONA	VOLANT ET COURONNE
56/146	BOMBA D'ÁGUA	WATER PUMP	BOMBA DE ÁGUA	POMPE À EAU
58/64	INSTALAÇÃO DO TURBO	TURBOCHARGER INSTALATION	INSTALACION DEL TURBO	INSTALLATION DU TURBO
69/108	ÍTENS DE ACABAMENTO	FINISHING ITEMS	PIEZAS DE ACABAMIENTO	ARTICLES D'FINIE
	ACESSÓRIOS	**ACCESSORIES**	**ACESSORIOS**	**ACESSOIRES**
71/149	SUPORTE DO MOTOR	ENGINE SUPPORTS	SOPORTES DEL MOTOR	SUPPORTS DU MOTEUR
	JOGO DE JUNTAS	**JOINT SETS**	**JUEGOS DE JUNTAS**	**JEUX DE JOINTS**
00/78	JOGO DE JUNTAS CABEÇOTE	TOP OVERHAUL	JUEGO DE JUNTAS CULATA	JEU DE JOINTS CULASSE
00/77	JOGO DE JUNTAS BLOCO	BOTTOM OVERHAUL	JUEGO DE JUNTAS BLOQUE	JEU DE JOINTS DU BLOC

ÍNDICE DE GRUPOS	HS2.5Tcc
GROUP INDEX	EURO II
INDICE DE GRUPOS	LAND ROVER
INDEX DE GROUPES	DEFENDER

LISTA DE PEÇAS
PART LIST
LISTA DE PIEZAS
LISTE DE PIECES

8B31

GRUPOS	UNIDADE BÁSICA Nº 352	BASIC UNIT Nº 352	UNIDAD BÁSICA Nº 352	UNITÉ DE BASE Nº 352
11/98	BLOCO DE CILINDROS	CYLINDER BLOCK	BLOQUE DE CILINDROS	BLOC-CYLINDRES
12/81	CAIXA DISTRIBUIÇÃO	TIMING CASE	CAJA DISTRIBUCIÓN	CARTER DISTRIBUTION
13/66	ÁRVORE DE MANIVELAS	CRANKSHAFT	CIGUENAL	VILEBREQUIN
14/127	PISTÕES E BIELAS	PISTONS / CONNECT RODS	PISTONES Y BIELAS	PISTONS ET BIELLES
17/60	CABEÇOTE	CYLINDER HEAD	CULATA	CULASSE
18/48	VÁLVULAS/BALANCEIROS	VALVER / ROCKERSHAFT	VÁLVULAS / BALANCINES	SOUPAPES / LEVIERS
20/20	RETENTOR TRASEIRO	REAR OIL SEAL	SELLO TRASERO DE ACEITE	DÉFLECTEUR D'HUILE ARR.
21/33	ÁRVORE COMANDO VÁLVULAS	CAMSHAFT	ARBOL DE LEVAS	ARBRE À CAMES
23/01	CORREIA E TENSOR	BELT AND TIGHTENER	CORREA Y TENSOR	COURROIE ET TENDEUR
	COMPLEMENTOS	**COMPLEMENTS**	**COMPLEMENTOS**	**COMPLÉMENTS**
31/179	CARTER ÓLEO LUBRIFICANTE	LUBRICATING OIL SUMP	CARTER ACEITE LUBRICANTE	CARTER HUILE LUBRIFIANTE
32/124	POLIA ÁRVORE MANIVELAS	CRANKSHAFT PULLEY	POLEA DEL CIGÜENAL	POULIE DU VILEBREQUIN
33/169	FILTRO LUBRIF. / RESFRIADOR	LUBR. OIL FILTER / COOLER	FILTRO ACEITE /REFRIGERADOR	FILTRE HUILE / REFROID.
34/104	TAMPA DO CABEÇOTE	CYLINDER HEAD COVER	TAPA DE VÁLVULAS	CACHE-CULBUTEURS
35/129	VENTILADOR	FAN	VENTILADOR	VENTILATEUR
36/102	TAMPA TRASEIRA CABEÇOTE	CYLINDER HEAD REAR COVER	TAPA TRASERA DE LA CULATA	CACHE-CULBUTEURS ARRIERE
37/133	TERMOSTATO E CARCAÇA	THERMOSTAT AND HOUSING	TERMOSTATO Y CÁRTER	THERMOSTAT ET CARTER
38/136	COLETOR DE ADMISSÃO	INDUCTION MANIFOLD	MÚLTIPLE DE ADMISIÓN	COLLECTEUR D'ADMISSION
39/262	BOMBA INJETORA COMBUSTÍVEL	FUEL INJECTION PUMP	BOMBA INYECTORA COMBUSTIB.	POMPE D'INJEC. / COMBUST.
40/127	SISTEMA AUXILIAR PARTIDA	COLD WEATHER STARTING AID	SIST. AUXILIAR DE ARRANQUE	THERMOSTART
41/78	COLETOR DE ESCAPE	EXHAUST MANIFOLD	MÚLTIPLE DE ESCAPE	COLLECTEURD'ECHAPPEMENT
42/239	BOMBA ALIMENTADORA E FILTRO ÓLEO COMBUSTÍVEL	FUEL LIFT PUMP AND FUEL OIL FILTER	BOMBA DE ALIMENTACIÓN Y FILTROS ACEITE COMBUSTIBLE	POMPE D'ALIMENTATION ET FILTRE À HUILE COMBUSTIBLE
44/135	TOMADA DE POTÊNCIA	POWER TAKE-OFF	TOMA DE POTENCIA	PRISE DE PUISSANCE
45/130	CARCAÇA DO VOLANTE	FLYWHEEL HOUSING	CARTER DEL VOLANTE	CARTER DU VOLANT
46/73	MOTOR DE PARTIDA	STARTER MOTOR	MOTOR DE ARRANQUE	DÉMARREUR
48/166	TUBO INJEÇÃO / INJETORES	FUEL INJECTION SYSTEM	EQUIPO DE INYECCIÓN	SYSTEME D'INJECTION
50/202	ALTERNADOR E CORREIA	ALTERNATOR AND BELT	ALTERNADOR Y CORREA	ALTERNATEUR ET COURROIE
52/375	ÍTENS DE INSTALAÇÃO	FITTING ITEMS	PIEZAS DE INSTALACIÓN	ARTICLES D'INSTALLATION
53/65	RESPIRO DO MOTOR	ENGINER BREATHER	RESPIRADERO DEL MOTOR	RENIFLARD DU MOTEUR
55/153	VOLANTE E CREMALHEIRA	FLYWHEEL AND STARTER RING	VOLANTE Y CORONA	VOLANT ET COURONNE
56/146	BOMBA D'ÁGUA	WATER PUMP	BOMBA DE ÁGUA	POMPE À EAU
58/74	INSTALAÇÃO DO TURBO	TURBOCHARGER INSTALATION	INSTALACION DEL TURBO	INSTALLATION DU TURBO
69/108	ÍTENS DE ACABAMENTO	FINISHING ITEMS	PIEZAS DE ACABAMIENTO	ARTICLES D'FINIE
	ACESSÓRIOS	**ACCESSORIES**	**ACESSORIOS**	**ACESSOIRES**
71/149	SUPORTE DO MOTOR	ENGINE SUPPORTS	SOPORTES DEL MOTOR	SUPPORTS DU MOTEUR
74/308	SISTEMA DE ESCAPE	EXHAUST SYSTEM	SISTEMA DE ESCAPE	SYSTEME D'ECHAPPEMENT
	JOGO DE JUNTAS	**JOINT SETS**	**JUEGOS DE JUNTAS**	**JEUX DE JOINTS**
00/78	JOGO DE JUNTAS CABEÇOTE	TOP OVERHAUL	JUEGO DE JUNTAS CULATA	JEU DE JOINTS CULASSE
00/77	JOGO DE JUNTAS BLOCO	BOTTOM OVERHAUL	JUEGO DE JUNTAS BLOQUE	JEU DE JOINTS DU BLOC

ÍNDICE DE GRUPOS
GROUP INDEX
ÍNDICE DE GRUPOS
INDEX DE GROUPES

HS2.5T
HS2.5Tcc

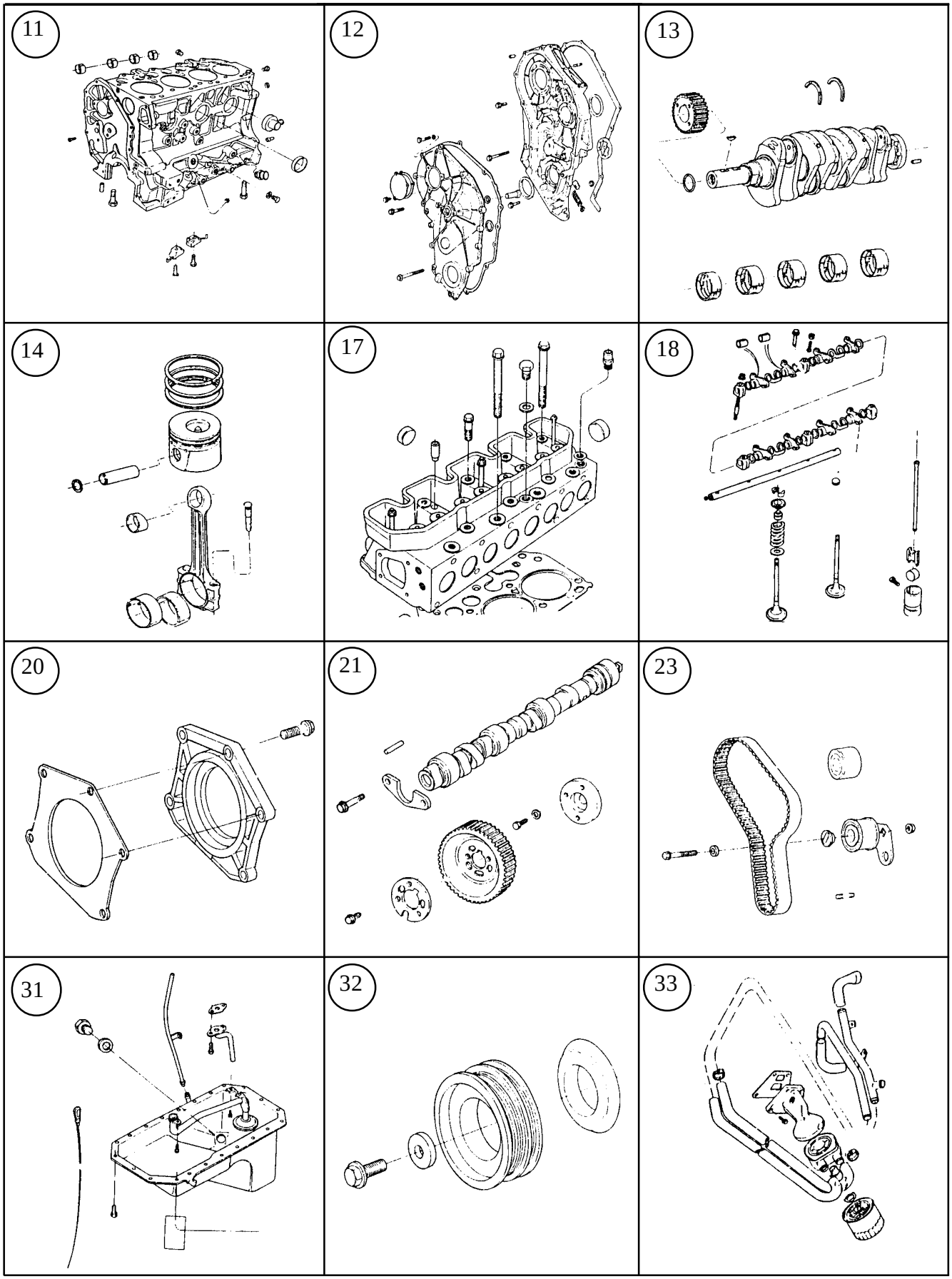

ÍNDICE DE GRUPOS
GROUP INDEX
ÍNDICE DE GRUPOS
INDEX DE GROUPES

HS2.5T
HS2.5Tcc

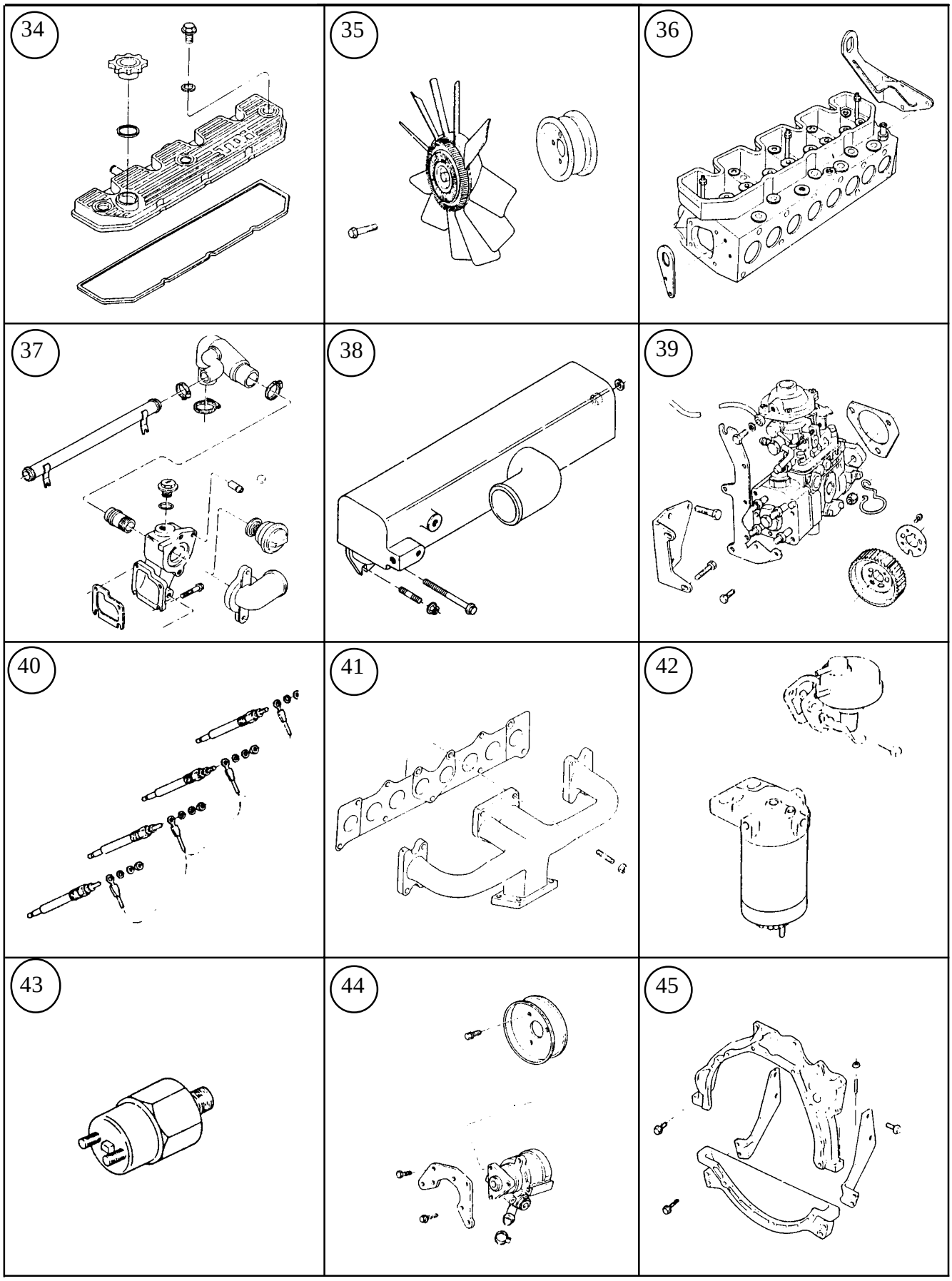

ÍNDICE DE GRUPOS
GROUP INDEX
ÍNDICE DE GRUPOS
INDEX DE GROUPES

HS2.5T
HS2.5Tcc

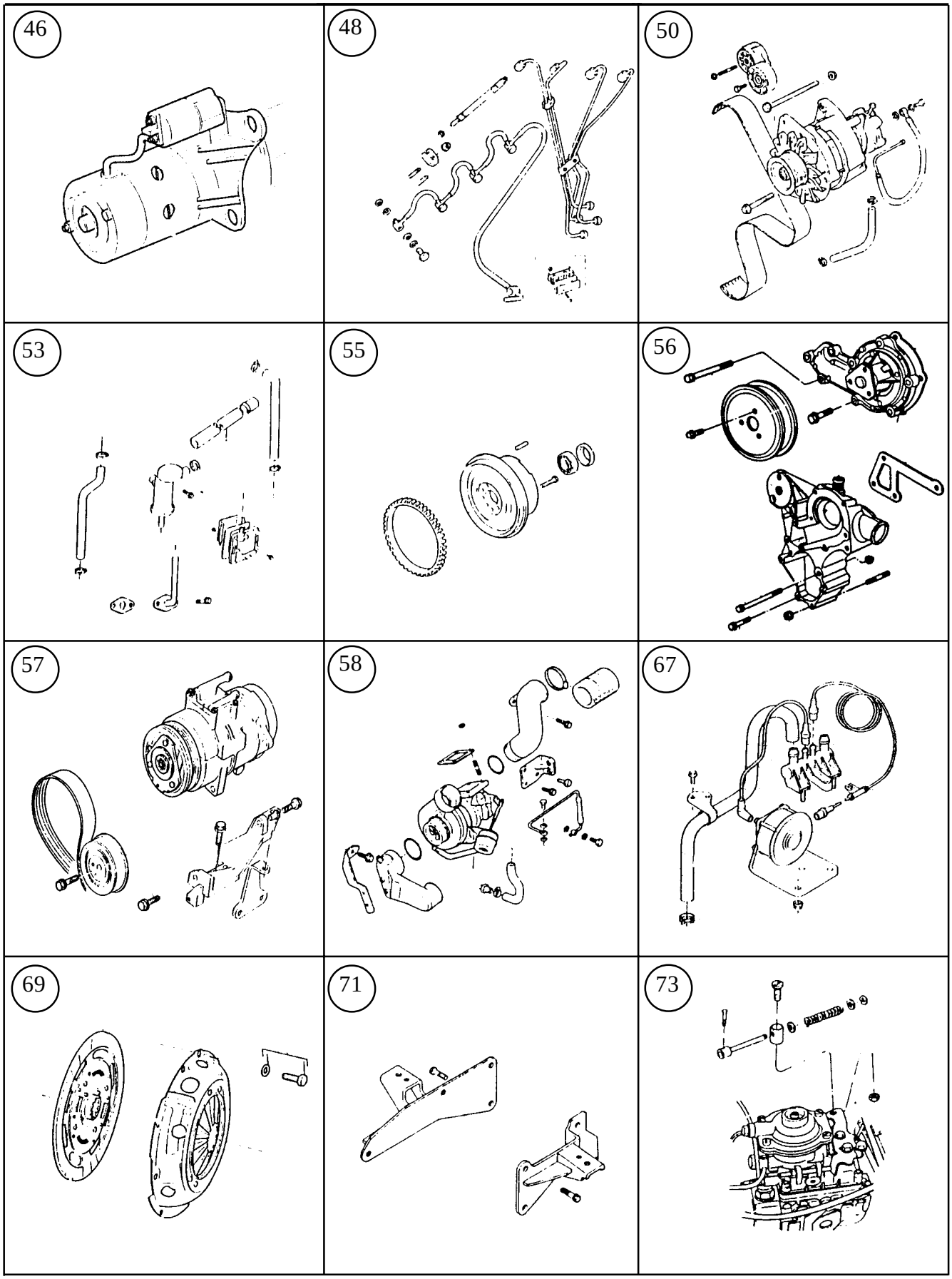

ÍNDICE DE GRUPOS
GROUP INDEX
ÍNDICE DE GRUPOS
INDEX DE GROUPES

HS2.5T
HS2.5Tcc

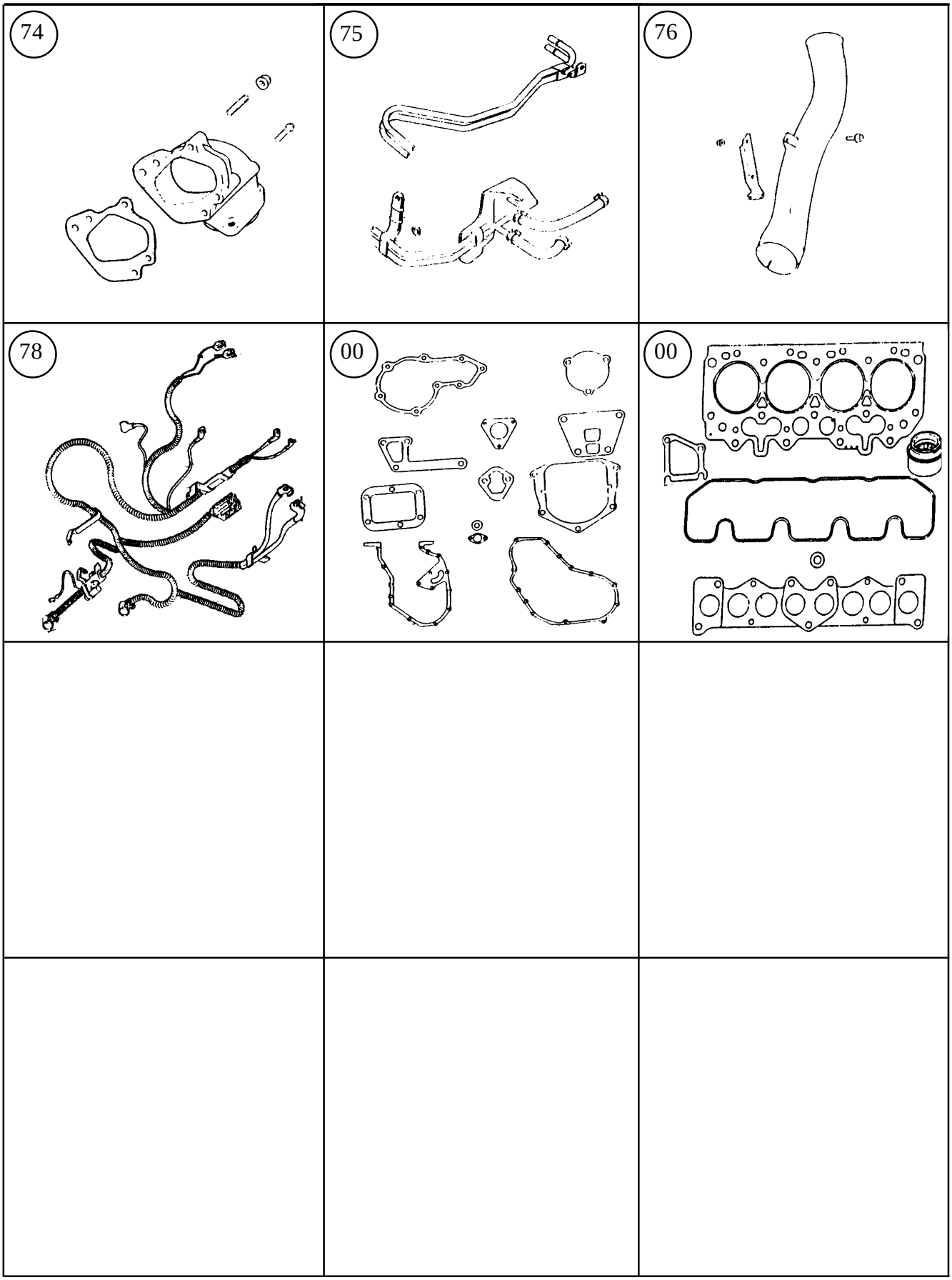

BLOCO DE CILINDROS CYLINDER BLOCK BLOQUE DE CILINDROS BLOC-CYLINDRES	GRUPO GROUP 11/88 GRUPO GROUPE

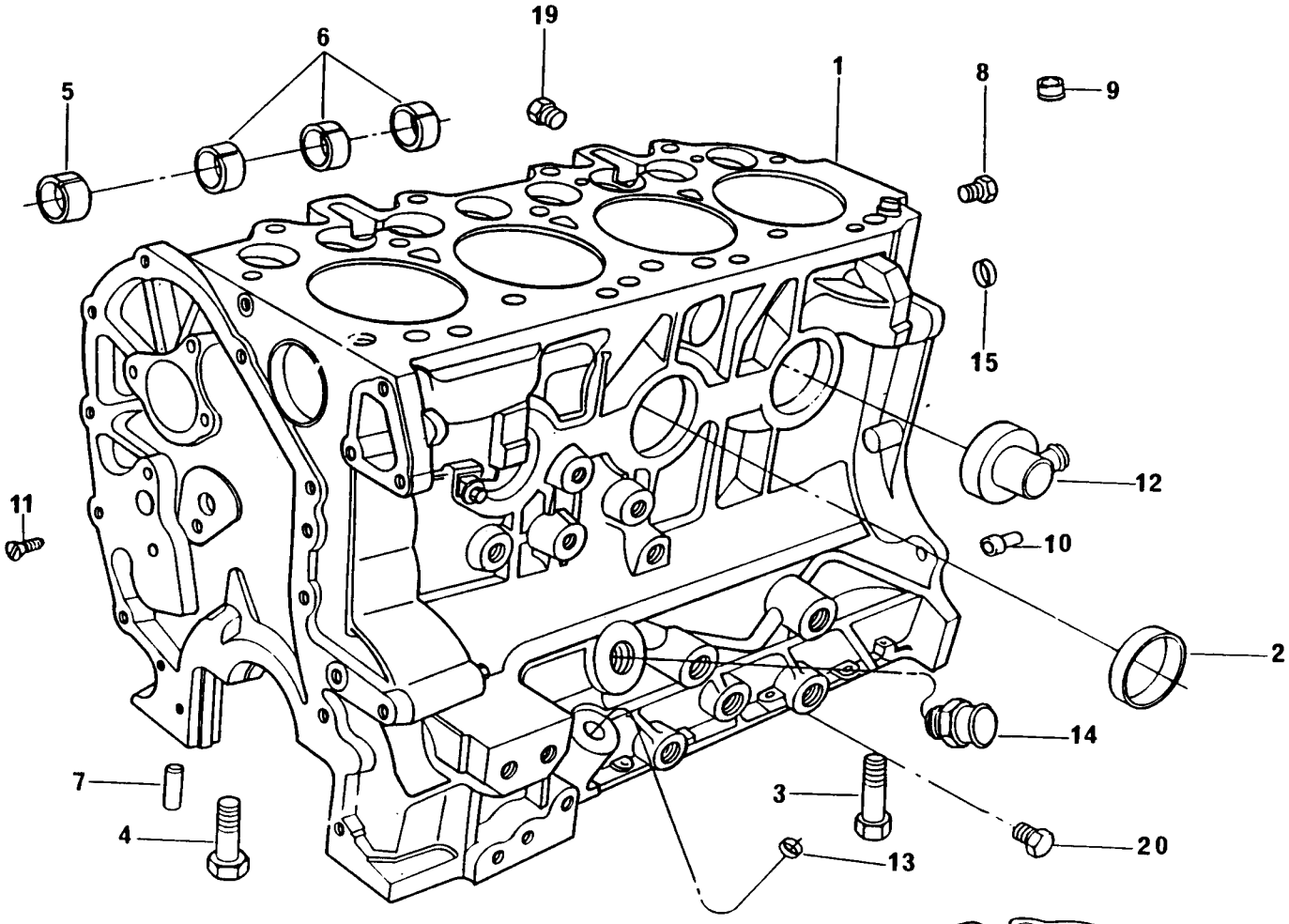

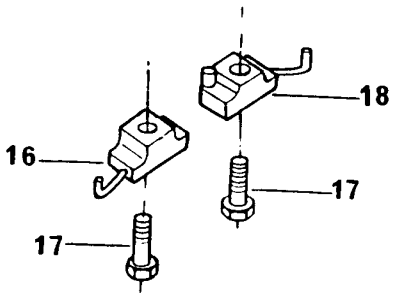

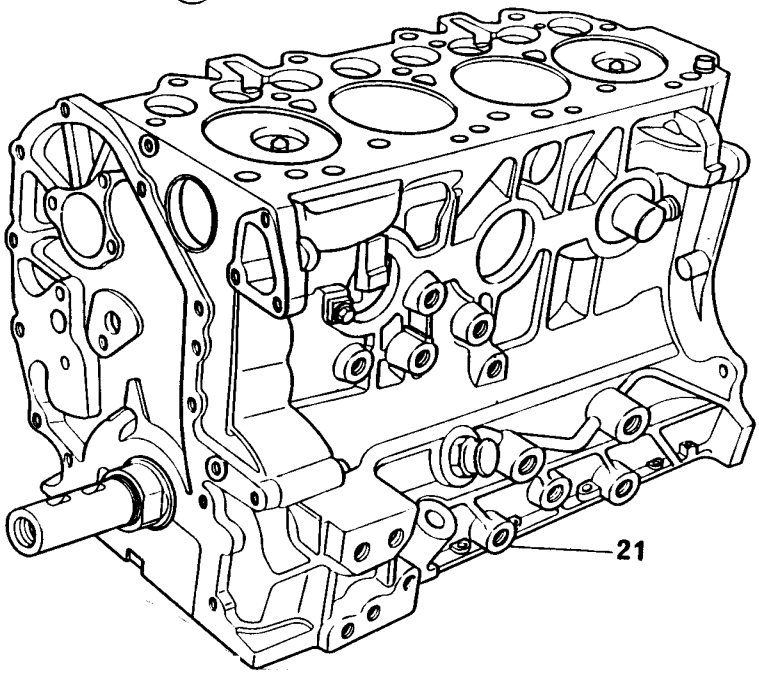

BLOCO DE CILINDROS
CYLINDER BLOCK
BLOQUE DE CILINDROS
BLOC-CYLINDRES

GRUPO
GROUP **11/88**
GRUPO
GROUPE

1	HS040				1 BLOCO CILINDROS	CYLINDER BLOCK	BLOQUE CILINDROS	BLOC-CYLINDRES
2	ERC4996 A	1			5 BUJÃO	PLUG	TAPÓN	BOUCHON
3	70740737	1			2 PARAFUSO	BOLT	TORNILLO	VIS
4	ETC8074 B	1			8 PARAFUSO	BOLT	TORNILLO	VIS
5	70050167	1			1 BUCHA	BUSH	BUJE	BAGUE
6	70050168	1			3 BUCHA	BUSH	BUJE	BAGUE
7	501593 A	1			10 PINO GUIA	DOWEL	ESPIGA	PION
8	70650132	1			2 BUJÃO	PLUG	TAPÓN	BOUCHON
9	ETC8352 B	1			2 ANEL GUIA	RING	ANILLO	ANNEAU
10	HS044	1	●○	70650129	3 TAMPÃO	PLUG	TAPÓN	BOUCHON
11	70650137	1			2 BUJÃO	PLUG	TAPÓN	BOUCHON
12	70470106	1			1 ADAPTADOR	ADAPTOR	ADAPTADOR	ADAPTATEUR
13	70650044	1			1 BUJÃO	PLUG	TAPÓN	BOUCHON
14	70200729			M22	1 CONEXÃO	CONNECTION	CONEXIÓN	RACCORD
14	70200849	1		M16	1 CONEXÃO	CONNECTION	CONEXIÓN	RACCORD
15	70610068				2 ANEL GUIA	RING	ANILLO	ANNEAU
16	70998200	1	●○	ETC6531 A	2 TUBO	PIPE	CAÑO	TUYAUTERIE
17	ETC5592 B	1			4 VÁLVULA ALÍVIO	RELIEF VALVE	VÁLVULA ALÍVIO	SOUPAPE
18	70998201	1	●○	ETC6532 A	2 TUBO	PIPE	CAÑO	TUYAUTERIE
19	70650127				1 BUJÃO	PLUG	TAPÓN	BOUCHON
20	70650139	1			1 BUJÃO DE DRENO	DRAIN PLUG	TAPÓN DRENAJE	BOUCHON VIDANGE
21	HS014			F-1000 HSD	1 MOTOR PARCIAL	SHORT ENGINE	MOTOR PARCIAL	MOTEUR PARTIEL
21	HS015			GM S-10/ BLAZER	1 MOTOR PARCIAL	SHORT ENGINE	MOTOR PARCIAL	MOTEUR PARTIEL
21	HS020			RANGER	1 MOTOR PARCIAL	SHORT ENGINE	MOTOR PARCIAL	MOTEUR PARTIEL
21	HS050			RANGER EURO II	1 MOTOR PARCIAL	SHORT ENGINE	MOTOR PARCIAL	MOTEUR PARTIEL
	HS040	21			1 BLOCO CILINDROS	CYLINDER BLOCK	BLOQUE CILINDROS	BLOC-CYLINDRES
	70993387	21		F-1000 HSD	1 ÁRVORE MANIVELAS	CRANKSHAFT	CIGUENAL	VILEBREQUIN
	70993391	21		GM S-10/BLAZER	1 ÁRVORE MANIVELAS	CRANKSHAFT	CIGUENAL	VILEBREQUIN
	70993388	21		RANGER	1 ÁRVORE MANIVELAS	CRANKSHAFT	CIGUENAL	VILEBREQUIN
	HS007	21			1 JG. CASQUILHOS	BEARING KIT	JUEGO COJINETES	JEU COUSSINETS
	HS008	21			1 JG. ARRUELAS	WASHER KIT	JUEGO ARANDELAS	JEU RONDELLES
	HS009	21			1 JG. CASQUILHOS	BEARING KIT	JUEGO COJINETES	JEU COUSSINETS
	HS005	21			4 PISTÃO	PISTON	PISTON	PISTON
	HS046	21		RANGER EURO II	4 PISTÃO	PISTON	PISTON	PISTON
	HS006	21			4 JOGO ANÉIS	RING KIT	JUEGO DE AROS	JEU SEGMENTS
	HS047	21		RANGER EURO II	4 JOGO ANÉIS	RING KIT	JUEGO DE AROS	JEU SEGMENTS
	70993256	21			4 BIELA	CONNECTING ROD	BIELA	BIELLE

BLOCO DE CILINDROS CYLINDER BLOCK BLOQUE DE CILINDROS BLOC-CYLINDRES	GRUPO GROUP 11/92 GRUPO GROUPE

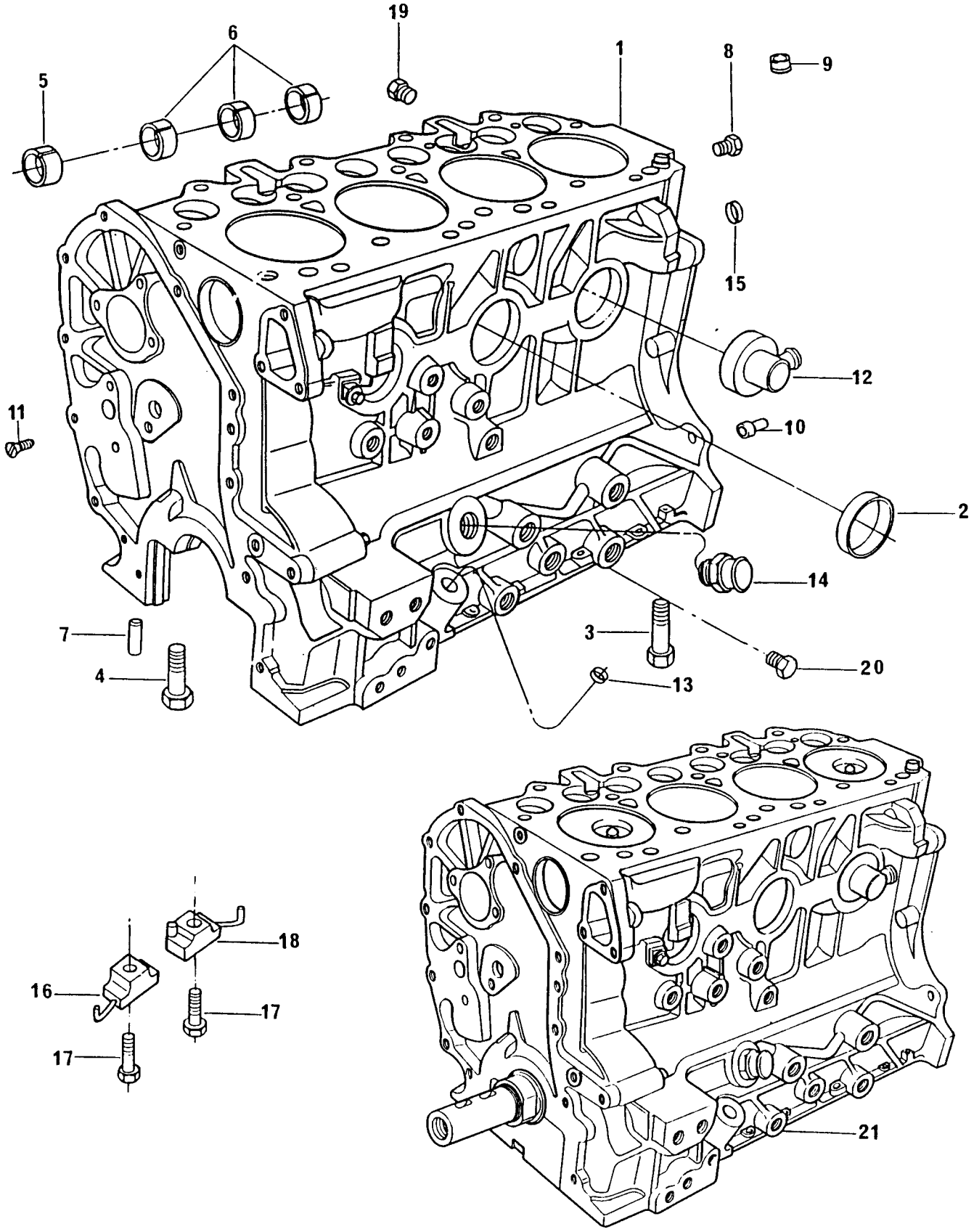

BLOCO DE CILINDROS
CYLINDER BLOCK
BLOQUE DE CILINDROS
BLOC-CYLINDRES

GRUPO
GROUP **11/92**
GRUPO
GROUPE

1	HS039			1	BLOCO CILINDROS	CYLINDER BLOCK	BLOQUE CILINDROS	BLOC-CYLINDRES
2	ERC4996 A	1		5	BUJÃO	PLUG	TAPÓN	BOUCHON
3	70740737	1		1	PARAFUSO	BOLT	TORNILLO	VIS
4	ETC8074 B	1		9	PARAFUSO	BOLT	TORNILLO	VIS
5	70050167	1		1	BUCHA	BUSH	BUJE	BAGUE
6	70050168	1		3	BUCHA	BUSH	BUJE	BAGUE
7	501593 A	1		10	PINO GUIA	DOWEL	ESPIGA	PION
8	70650132	1		2	BUJÃO	PLUG	TAPÓN	BOUCHON
9	ETC8352 B	1		2	ANEL GUIA	RING	ANILLO	ANNEAU
10	70650129	1		3	TAMPÃO	PLUG	TAPÓN	BOUCHON
11	70650137	1		2	BUJÃO	PLUG	TAPÓN	BOUCHON
12	70470106	1		1	ADAPTADOR	ADAPTOR	ADAPTADOR	ADAPTATEUR
13	70650044	1		1	BUJÃO	PLUG	TAPÓN	BOUCHON
14	70200729		M 22	1	CONEXÃO	CONNECTION	CONEXIÓN	RACCORD
14	70200849	1	M 16	1	CONEXÃO	CONNECTION	CONEXIÓN	RACCOR
15	70610068			2	ANEL GUIA	RING	ANILLO	ANNEAU
16	70998200	1	●○ ETC6531 A	2	TUBO	PIPE	CAÑO	TUYAUTERIE
17	ETC5592 B	1		4	VÁLVULA ALÍVIO	RELIEF VALVE	VÁLVULA ALÍVIO	SOUPAPE
18	70998201	1	●○ ETC6532 A	2	TUBO	PIPE	CAÑO	TUYAUTERIE
19	70650127			1	BUJÃO	PLUG	TAPÓN	BOUCHON
20	70650139	1		1	BUJÃO DE DRENO	DRAIN PLUG	TAPÓN DRENAJE	BOUCHON VIDANGE
21	HS010			1	MOTOR PARCIAL	SHORT ENGINE	MOTOR PARCIAL	MOTEUR PARTIEL
21	HS037		EURO II	1	MOTOR PARCIAL	SHORT ENGINE	MOTOR PARCIAL	MOTEUR PARTIEL
	HS039	21		1	BLOCO	BLOCK	BLOQUE	BLOC
	70993387	21	●○ 70993006	1	ÁRVORE MANIVELAS	CRANKSHAFT ASSY	CIGUENAL	VILEBREQUIN
	HS011	21		4	PISTÃO	PISTON	PISTÓN	PISTON
	HS034	21	EURO II	4	PISTÃO	PISTON	PISTÓN	PISTON
	HS012	21		4	JOGO DE ANÉIS	RING KIT	JUEGO DE AROS	JEU DE SEGMENTS
	HS035	21	EURO II	4	JOGO DE ANÉIS	RING KIT	JUEGO DE AROS	JEU DE SEGMENTS
	70993256	21		4	BIELA	CONNECTING ROD	BIELA	BIELLE
	HS009	21		1	JG. CASQUILHOS	BEARING KIT	JUEGO COJINETES	JEU COUSSINETS
	HS007	21		1	JG. CASQUILHOS	BEARING KIT	JUEGO COJINETES	JEU COUSSINETS
	HS008	21		1	JG. ARRUELAS	WASHER KIT	JUEGO ARANDELAS	JEU RONDELLES

BLOCO DE CILINDROS CYLINDER BLOCK BLOQUE DE CILINDROS BLOC-CYLINDRES	GRUPO GROUP 11/95 GRUPO GROUPE

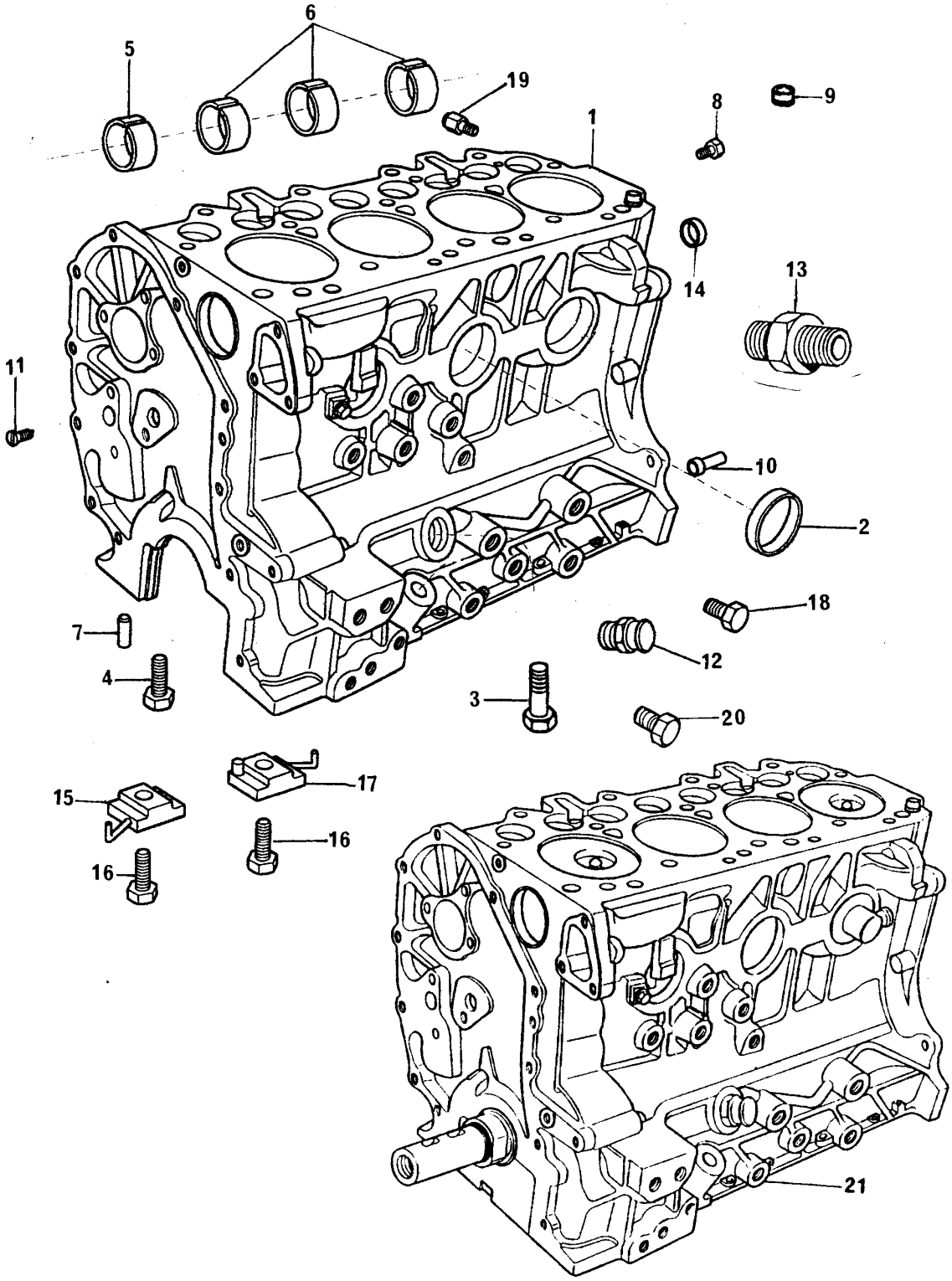

BLOCO DE CILINDROS
CYLINDER BLOCK
BLOQUE DE CILINDROS
BLOC-CYLINDRES

GRUPO
GROUP **11/95**
GRUPO
GROUPE

1	70993398			1 BLOCO CILINDROS	CYLINDER BLOCK	BLOQUE CILINDROS	BLOC-CYLINDRES
2	ERC4996 A	1		6 BUJÃO	PLUG	TAPÓN	BOUCHON
3	70740737	1		2 PARAFUSO	BOLT	TORNILLO	VIS
4	ETC8074 B	1		8 PARAFUSO	BOLT	TORNILLO	VIS
5	70050167	1		1 BUCHA	BUSH	BUJE	BAGUE
6	70050168	1		3 BUCHA	BUSH	BUJE	BAGUE
7	501593 A			10 PINO GUIA	DOWEL	ESPIGA	PION
8	70650132	1		2 BUJÃO	PLUG	TAPÓN	BOUCHON
9	ETC8352 B			2 ANEL GUIA	RING	ANILLO	ANNEAU
10	70650129	1		3 TAMPÃO	PLUG	TAPÓN	BOUCHON
11	70650137			2 BUJÃO	PLUG	TAPÓN	BOUCHON
12	ERR0335 B	1		1 ADAPTADOR	ADAPTOR	ADAPTADOR	ADAPTATEUR
13	ETC8820 B	1		1 CONEXÃO	CONNECTION	CONEXIÓN	RACCORD
14	70610068	1		2 ANEL GUIA	RING	ANILLO	ANNEAU
15	70998200		ETC6531 A	2 TUBO	PIPE	CAÑO	TUYAUTERIE
16	ETC5592 B			4 VÁLVULA ALÍVIO	RELIEF VALVE	VÁLVULA ALÍVIO	SOUPAPE
17	70998201		ETC6532 A	2 TUBO	PIPE	CAÑO	TUYAUTERIE
18	ERC9410 A			1 BUJÃO DE DRENO	DRAIN PLUG	TAPÓN DRENAJE	BOUCHON VIDANGE
19	ERR2767 B			1 INJETOR DE ÓLEO	JET OIL CAMSHAFT	INYECTOR	INJECTEUR
20	70650139			1 BUJÃO	PLUG	TAPÓN	BOUCHON
21	HS056			1 MOTOR PARCIAL	SHORT ENGINE	MOTOR PARCIAL	MOTEUR PARTIEL
	70993398	21		1 BLOCO CILINDROS	CYLINDER BLOCK	BLOQUE CILINDROS	BLOC-CYLINDRES
	70993404	21		1 ÁRVORE MANIVELAS	CRANKSHAFT ASSY	CIGUENAL	VILEBREQUIN
	HS011	21		4 PISTÃO	PISTON	PISTÓN	PISTON
	HS012	21		4 JG ANÉIS	RING KIT	JUEGO DE AROS	JEU DE SEGMENTS
	70993256	21		4 BIELA	CONNECTING ROD	BIELA	BIELLE
	HS007	21		1 JG. CASQUILHO	BEARING KIT	JUEGO COJINETES	JEU COUSSINETS
	HS009	21		1 JG. CASQUILHOS	BEARING KIT	JUEGO COJINETES	JEU COUSSINETS
	HS008	21		1 JG. ARRUELAS	WASHER KIT	JUEGO ARANDELAS	JEU COUSSINETS

BLOCO DE CILINDROS CYLINDER BLOCK BLOQUE DE CILINDROS BLOC-CYLINDRES	GRUPO GROUP 11/98 GRUPO GROUPE

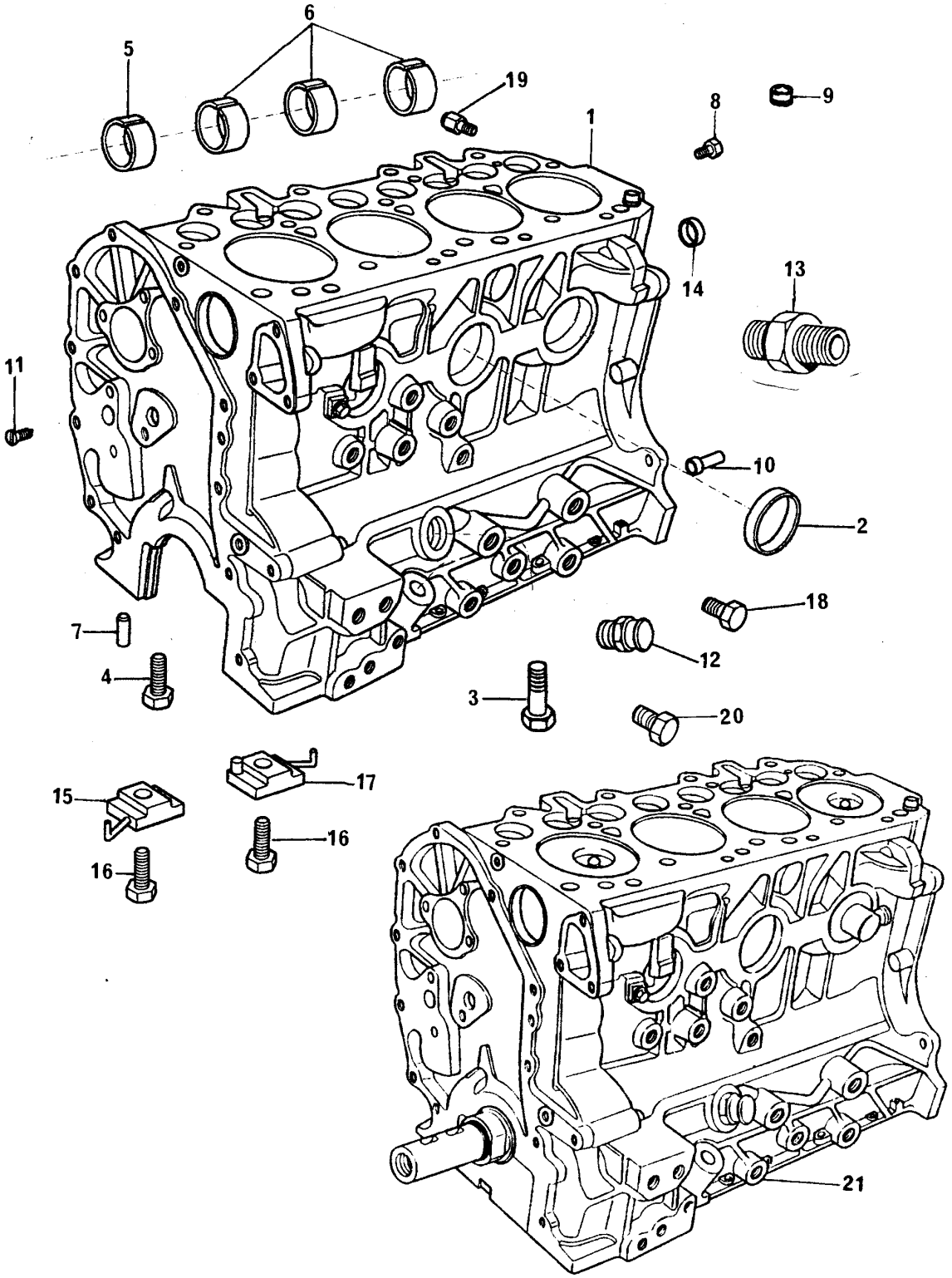

BLOCO DE CILINDROS
CYLINDER BLOCK
BLOQUE DE CILINDROS
BLOC-CYLINDRES

GRUPO
GROUP **11/98**
GRUPO
GROUPE

1	70993392			1 BLOCO CILINDROS	CYLINDER BLOCK	BLOQUE CILINDROS	BLOC-CYLINDRES
2	ERC4996 A	1		6 BUJÃO	PLUG	TAPÓN	BOUCHON
3	70740737	1		2 PARAFUSO	BOLT	TORNILLO	VIS
4	ETC8074 B	1		8 PARAFUSO	BOLT	TORNILLO	VIS
5	70050167	1		1 BUCHA	BUSH	BUJE	BAGUE
6	70050168	1		3 BUCHA	BUSH	BUJE	BAGUE
7	501593 A	1		10 PINO GUIA	DOWEL	ESPIGA	PION
8	70650132	1		2 BUJÃO	PLUG	TAPÓN	BOUCHON
9	ETC8352 B	1		2 ANEL GUIA	RING	ANILLO	ANNEAU
10	HS044		●○ 70650129	3 TAMPÃO	PLUG	TAPÓN	BOUCHON
11	70650137	1		2 BUJÃO	PLUG	TAPÓN	BOUCHON
12	ERR0335 B	1		1 ADAPTADOR	ADAPTOR	ADAPTADOR	ADAPTATEUR
13	ETC8820 B	1		1 CONEXÃO	CONNECTION	CONEXIÓN	RACCORD
14	70610068			2 ANEL GUIA	RING	ANILLO	ANNEAU
15	70998200		●○ ETC6531 A	2 TUBO	PIPE	CAÑO	TUYAUTERIE
16	ETC5592 B			4 VÁLVULA ALÍVIO	RELIEF VALVE	VÁLVULA ALÍVIO	SOUPAPE
17	70998201		●○ ETC6532 A	2 TUBO	PIPE	CAÑO	TUYAUTERIE
18	ERC9410 A			1 BUJÃO DE DRENO	DRAIN PLUG	TAPÓN DRENAJE	BOUCHON VIDANGE
19	ERR2767 B			1 INJETOR DE ÓLEO	JET OIL CAMSHAFT	INYECTOR	INJECTEUR
20	70650139	1		1 BUJÃO	PLUG	TAPÓN	BOUCHON

CAIXA DE DISTRIBUIÇÃO TIMING CASE CAJA DE DISTRIBUCIÓN CARTER DE LA DISTRIBUTION	GRUPO GROUP 12/73 GRUPO GROUPE

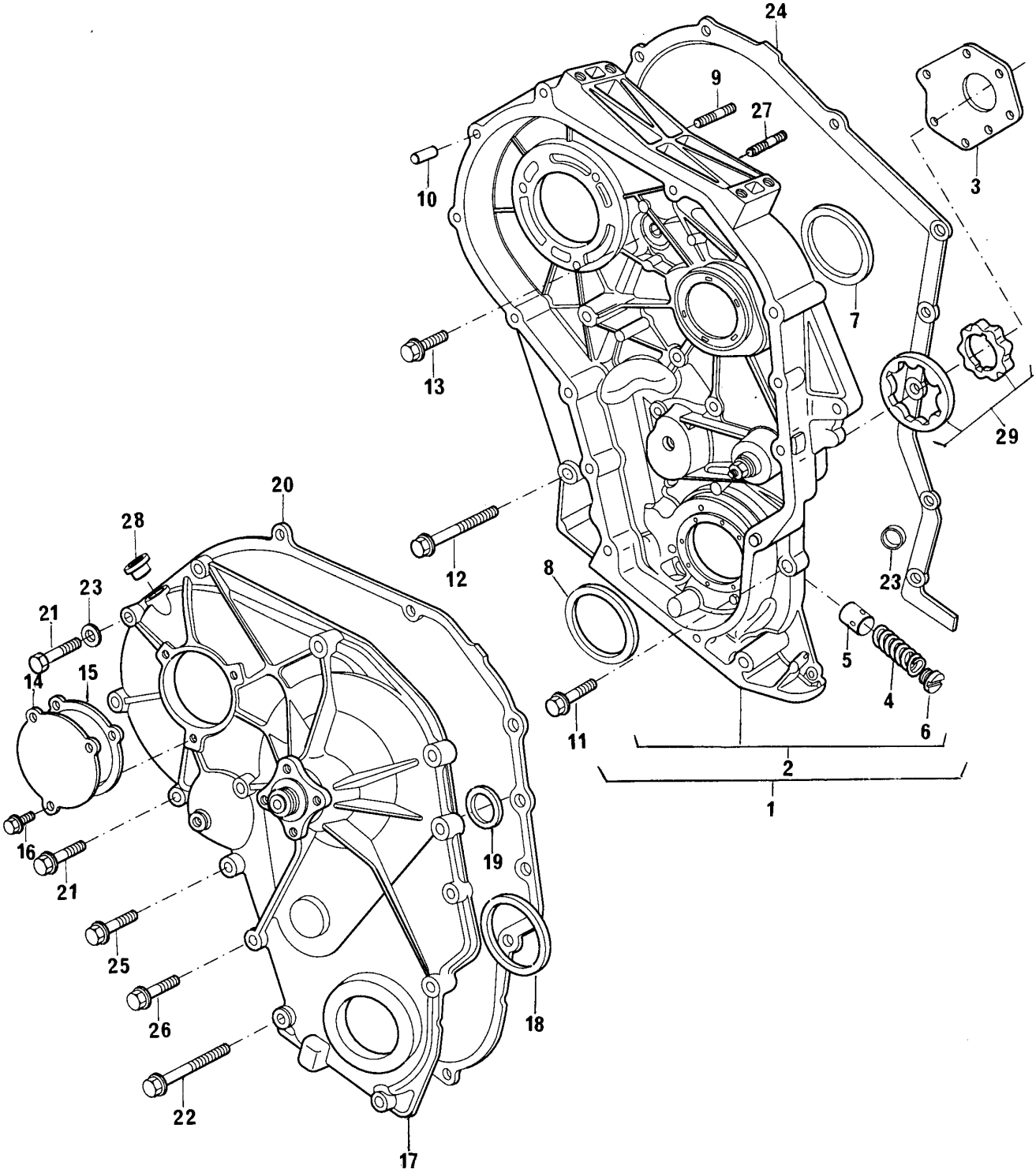

CAIXA DE DISTRIBUIÇÃO
TIMING CASE
CAJA DE DISTRIBUCIÓN
CARTER DE LA DISTRIBUTION

GRUPO
GROUP **12/73**
GRUPO
GROUPE

1	70993509		●○	0992867	1 CAIXA DISTRIB.	HOUSING	CAJA	CARTER
2		1			1 CAIXA DISTRIB.	HOUSING	CAJA	CARTER
3		2			1 PLACA	PLATE	PLACA	PLAQUE
4	ERR1084	2			1 MOLA	SPRING	RESORTE	RESSORT
5	ERR1085	2			1 ÊMBOLO	PLUNGER	EMBOLO	PISTÓN
6	ERR1086	2			1 BUJÃO	PLUG	TAPÓN	BOUCHON
7	70998202	2	●○	ERR3356	1 VEDADOR	SEAL	RETÉN	GUARNITURE
8	70998203	2	●○	ERR4575	1 RETENTOR	SEAL	RETÉN	BAGUE ETANCHÉITE
9	TE108051	2	●○	TE108071	3 PRISIONEIRO	STUD	ESPÁRRAGO	GOUJON
10	70610057				2 PINO GUIA	DOWEL	ESPIGA	PION
11	FS108351			M8X35	3 PARAFUSO	BOLT	TORNILLO	VIS
12	FB108161			M8X80	2 PARAFUSO	BOLT	TORNILLO	VIS
13	FS108251			M8X25	5 PARAFUSO	BOLT	TORNILLO	VIS
14	ERR1560 A				1 TAMPA INSPEÇÃO	COVER	TAPA	COUVERCLE
15	ERR1561 A				1 JUNTA	JOINT	JUNTA	JOINT
16	FS108121			M8X12	3 PARAFUSO	BOLT	TORNILLO	VIS
17	70993342				1 TAMPA FRONTAL	COVER	TAPA	COUVERCLE
18	70730054	17	●○	ERR4576	1 VEDADOR	SEAL	RETÉN	GUARNITURE
19	ERR2344 A				1 JUNTA INTERNA	JOINT	JUNTA	JOINT
20	ERR4120 A				1 JUNTA EXTERNA	JOINT	JUNTA	JOINT
21	FS108351			M8X35	9 PARAFUSO	BOLT	TORNILLO	VIS
22	FB108201			M8X10	4 PARAFUSO	BOLT	TORNILLO	VIS
23	ERR3286 A				2 ANEL GUIA	RING	ANILLO	ANNEAU
24	ERR4860 A				1 JUNTA	JOINT	JUNTA	JOINT
25	FC108081			M8X40	1 PARAFUSO	BOLT	TORNILLO	VIS
26	2314H005			M8X30	1 PARAFUSO	BOLT	TORNILLO	VIS
27	TE110051			M10X25	2 PRISIONEIRO	STUD	ESPÁRRAGO	GOUJON
28	70650141				1 BUJÃO	PLUG	TAPÓN	BOUCHON
29	HS068				1 CJ. ROTOR	IMPELLER KIT	JUEGO TURBINA	JEU TURBINA

CAIXA DE DISTRIBUIÇÃO TIMING CASE CAJA DE DISTRIBUCIÓN CARTER DE LA DISTRIBUTION	GRUPO GROUP 12/81 GRUPO GROUPE

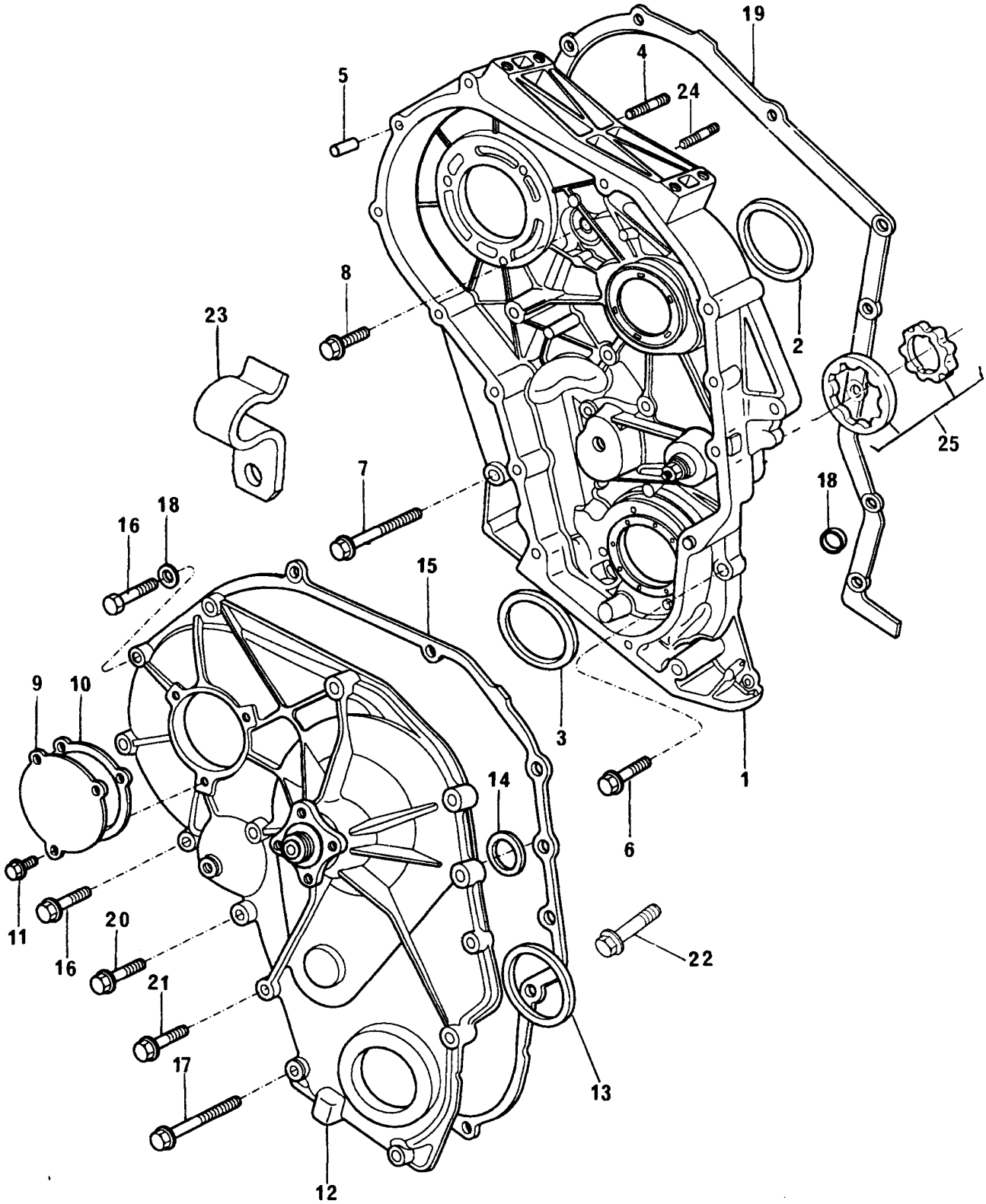

CAIXA DE DISTRIBUIÇÃO
TIMING CASE
CAJA DE DISTRIBUCIÓN
CARTER DE LA DISTRIBUTION

GRUPO
GROUP **12/81**
GRUPO
GROUPE

1	70993510		●○	70993297	1	CAIXA DISTRIB.	HOUSING	CAJA	CARTER
2	70998202		●○	ERR3356	1	VEDADOR	SEAL	RETÉN	GUARNITURE
3	70998203		●○	ERR4575	1	RETENTOR	SEAL	RETÉN	BAGUE ETANCHÉITE
4	TE108051	1		M8X25	3	PRISIONEIRO	STUD	ESPÁRRAGO	GOUJON
5	70610057	1			2	PINO GUIA	DOWEL	ESPIGA	PION
6	FS108351			M8X35	3	PARAFUSO	BOLT	TORNILLO	VIS
7	FB108161			M8X80	2	PARAFUSO	BOLT	TORNILLO	VIS
8	FS108251			M8X25	6	PARAFUSO	BOLT	TORNILLO	VIS
9	ERR1560 A				1	TAMPA INSPEÇÃO	COVER	TAPA	COUVERCLE
10	ERR7250 A				1	JUNTA	JOINT	JUNTA	JOINT
11	FS108121			M8X12	3	PARAFUSO	BOLT	TORNILLO	VIS
12	ERR7146				1	TAMPA FRONTAL	COVER	TAPA	COUVERCLE
13	ERR7143 A		●○	ERR4576	1	VEDADOR	SEAL	RETÉN	GUARNITURE
14	ERR2344 A				1	JUNTA INTERNA	JOINT	JUNTA	JOINT
15	ERR7293 A				1	JUNTA EXTERNA	JOINT	JUNTA	JOINT
16	FS108351			M8X35	5	PARAFUSO	BOLT	TORNILLO	VIS
17	FB108201			M8X10	2	PARAFUSO	BOLT	TORNILLO	VIS
18	ERR3286 A				2	ANEL GUIA	RING	ANILLO	ANNEAU
19	ERR4860 A				1	JUNTA	JOINT	JUNTA	JOINT
20	FC108081			M8X40	2	PARAFUSO	BOLT	TORNILLO	VIS
21	FB108101			M8X50	2	PARAFUSO	BOLT	TORNILLO	VIS
22	FB108221				2	PARAFUSO	BOLT	TORNILLO	VIS
23	ERR4824 A				2	PRESILHA	CLIP	SUJETADOR	AGRAFE
24	TE110051			M10X25	1	PRISIONEIRO	STUD	ESPARRAGO	GOUJON
25	HS068	1			1	JG. ROTOR	IMPELLER KIT	JUEGO TURBINA	JEU TURBINE

ÁRVORE DE MANIVELAS CRANKSHAFT CIGUEÑAL VILEBREQUIN	GRUPO GROUP 13/51 GRUPO GROUPE

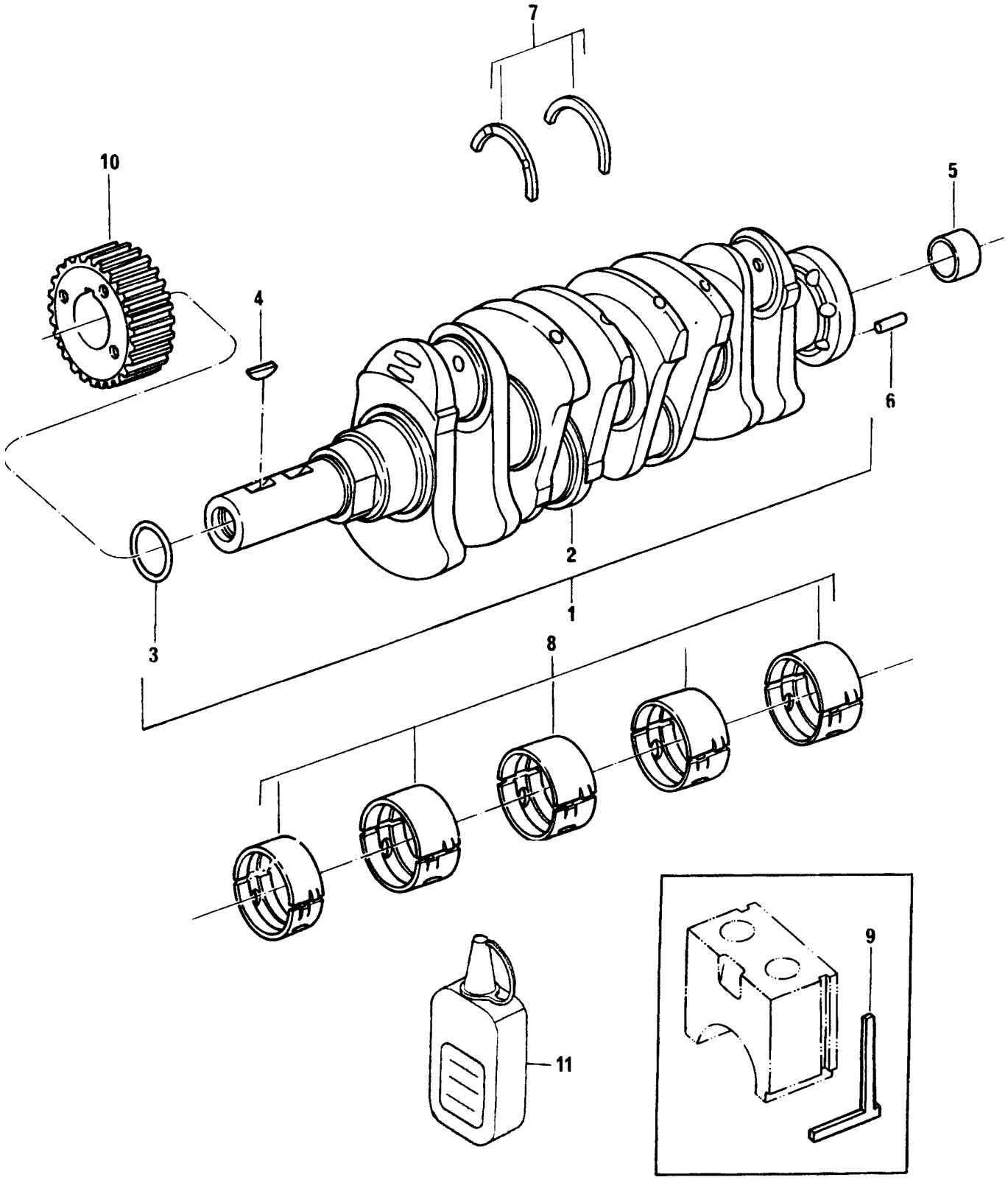

ÁRVORE DE MANIVELAS
CRANKSHAFT
CIGUEÑAL
VILEBREQUIN

GRUPO
GROUP **13/51**
GRUPO
GROUPE

1	70993391		●○ 0992869	1	CJ.ÁRVORE MANIV.	CRANKSHAFT KIT	JUEGO CIGUEÑAL	JEU VILEBREQUIN
2		1		1	ÁRVORE MANIVELAS	CRANKSHAFT	CIGUEÑAL	VILEBREQUIN
3	ERR4710 A			1	ANEL "O"	"O" RING	ARO SELLO	JOINT TORIQUE
4	ERR5215 A	1		2	CHAVETA	KEY	CHAVETA	CLAVETTE
5	70050008	1		1	BUCHA	BUSH	BUJE	BAGUE
6	70610054			1	PINO GUIA	DOWEL	ESPIGA	PION
7	HS008		STD	1	JG. ARRUELAS	WASHER KIT	JUEGO ARANDELAS	JEU RONDELLES
7	HS008 A		▼▲ + . 0025"	X	JG. ARRUELAS	WASHER KIT	JUEGO ARANDELAS	JEU RONDELLES
7	HS008 B		▼▲ + . 005"	X	JG. ARRUELAS	WASHER KIT	JUEGO ARANDELAS	JEU RONDELLES
7	HS008 C		▼▲ + . 0075"	X	JG. ARRUELAS	WASHER KIT	JUEGO ARANDELAS	JEU RONDELLES
7	HS008 D		▼▲ + . 010"	X	JG. ARRUELAS	WASHER KIT	JUEGO ARANDELAS	JEU RONDELLES
8	HS007		STD	1	JG. CASQUILHOS	BEARING KIT	JUEGO COJINETES	JEU COSSINETS
8	HS007 A		▼▲ + . 010"	X	JG. CASQUILHOS	BEARING KIT	JUEGO COJINETES	JEU COSSINETS
9	ERR0913 B		→ 110083E	2	JUNTA	JOINT	JUNTA	JOINT
10	ERR4707 A			1	POLIA	PULLEY	POLEA	POULIE
10	70670208	(A)		1	POLIA	PULLEY	POLEA	POULIE
11	HS044			1	JUNTA LÍQUIDA	JOINT	JUNTA	JOINT

(A) → 8969B045107C
8970B045353C
8971B045353C

ÁRVORE DE MANIVELAS CRANKSHAFT CIGUEÑAL VILEBREQUIN	GRUPO GROUP 13/53 GRUPO GROUPE

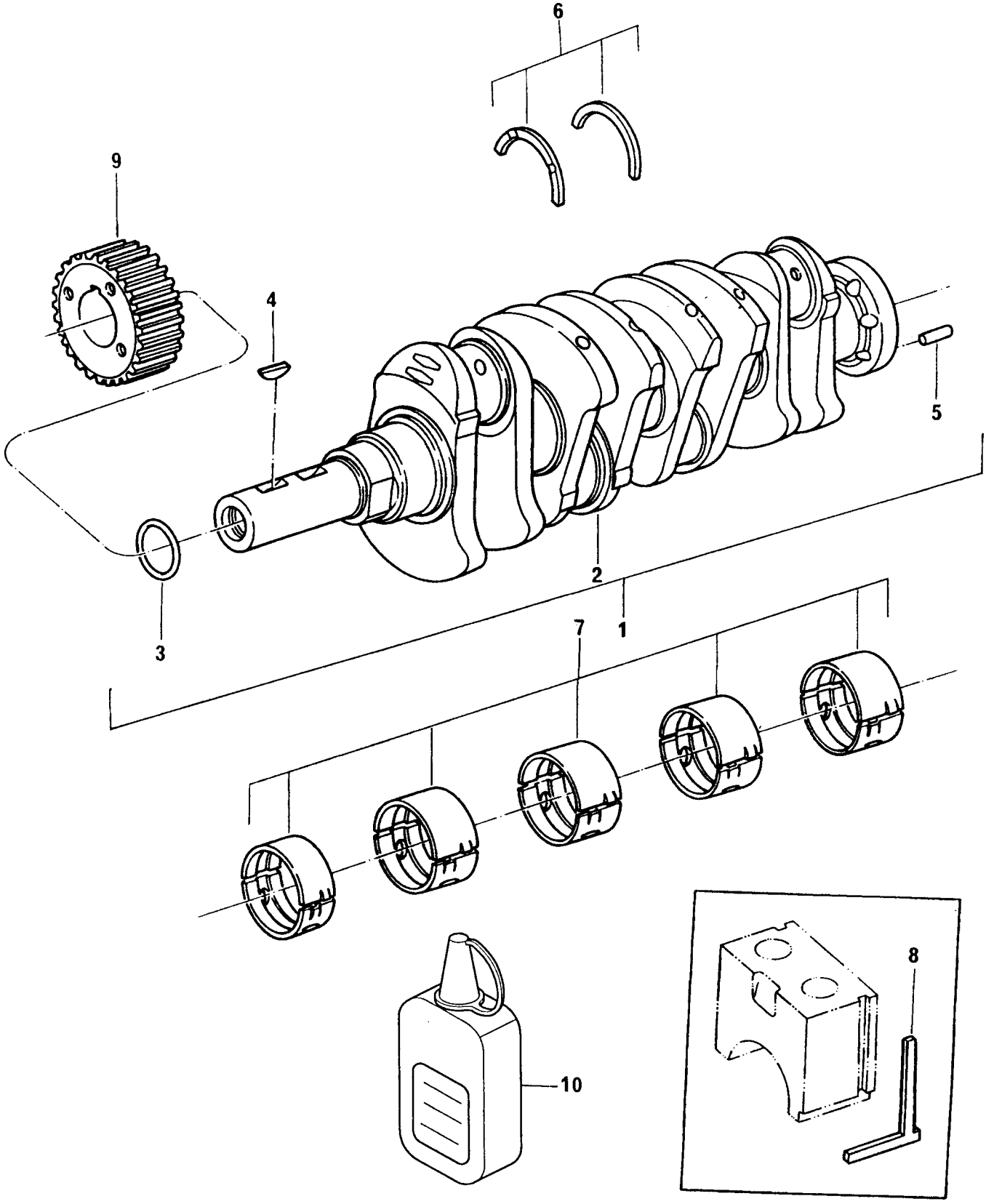

ÁRVORE DE MANIVELAS
CRANKSHAFT
CIGUEÑAL
VILEBREQUIN

GRUPO
GROUP **13/53**
GRUPO
GROUPE

1	70993387		●○	'0993006	1 CJ.ÁRVORE MANIV.	CRANKSHAFT KIT	JUEGO CIGUEÑAL	JEU VILEBREQUIN
2		1			1 ÁRVORE MANIVELAS	CRANKSHAFT	CIGUEÑAL	VILEBREQUIN
3	ERR4710 A	1			1 ANEL "O"	"O" RING	ARO SELLO	JOINT TORIQUE
4	ERR5215 A	1			2 CHAVETA	KEY	CHAVETA	CLAVETTE
5	70610054				1 PINO GUIA	DOWEL	ESPIGA	PION
6	HS008			STD	1 JG. ARRUELAS	WASHER KIT	JUEGO ARANDELAS	JEU RONDELLES
6	HS008 A		▼▲	+ . 0025"	X JG. ARRUELAS	WASHER KIT	JUEGO ARANDELAS	JEU RONDELLES
6	HS008 B		▼▲	+ . 005"	X JG. ARRUELAS	WASHER KIT	JUEGO ARANDELAS	JEU RONDELLES
6	HS008 C		▼▲	+ . 0075"	X JG. ARRUELAS	WASHER KIT	JEUGO ARANDELAS	JEU RONDELLES
6	HS008 D		▼▲	+ . 010"	X JG. ARRUELAS	WASHER KIT	JUEGO ARANDELAS	JEU RONDELLES
7	HS007			STD	1 JG. CASQUILHOS	BEARING KIT	JUEGO COJINETES	JEU COUSSINETS
7	HS007 A		▼▲	+ . 010"	X JG. CASQUILHOS	BEARING KIT	JUEGO COJINETES	JEU COUSSINETS
8	ERR0913 B		→|	518918E	2 JUNTA	JOINT	JUNTA	JOINT
9	ERR4707 A				1 POLIA	PULLEY	POLEA	POULIE
9	70670208	(A)			1 POLIA	PULLEY	POLEA	POULIE
10	HS044				1 JUNTA LÍQUIDA	JOINT	JUNTA	JOINT

(A) |→ 8987B044940C
8A71B045035C
8984B045280C
8985B044889C

ÁRVORE DE MANIVELAS CRANKSHAFT CIGUEÑAL VILEBREQUIN	GRUPO GROUP 13/56 GRUPO GROUPE

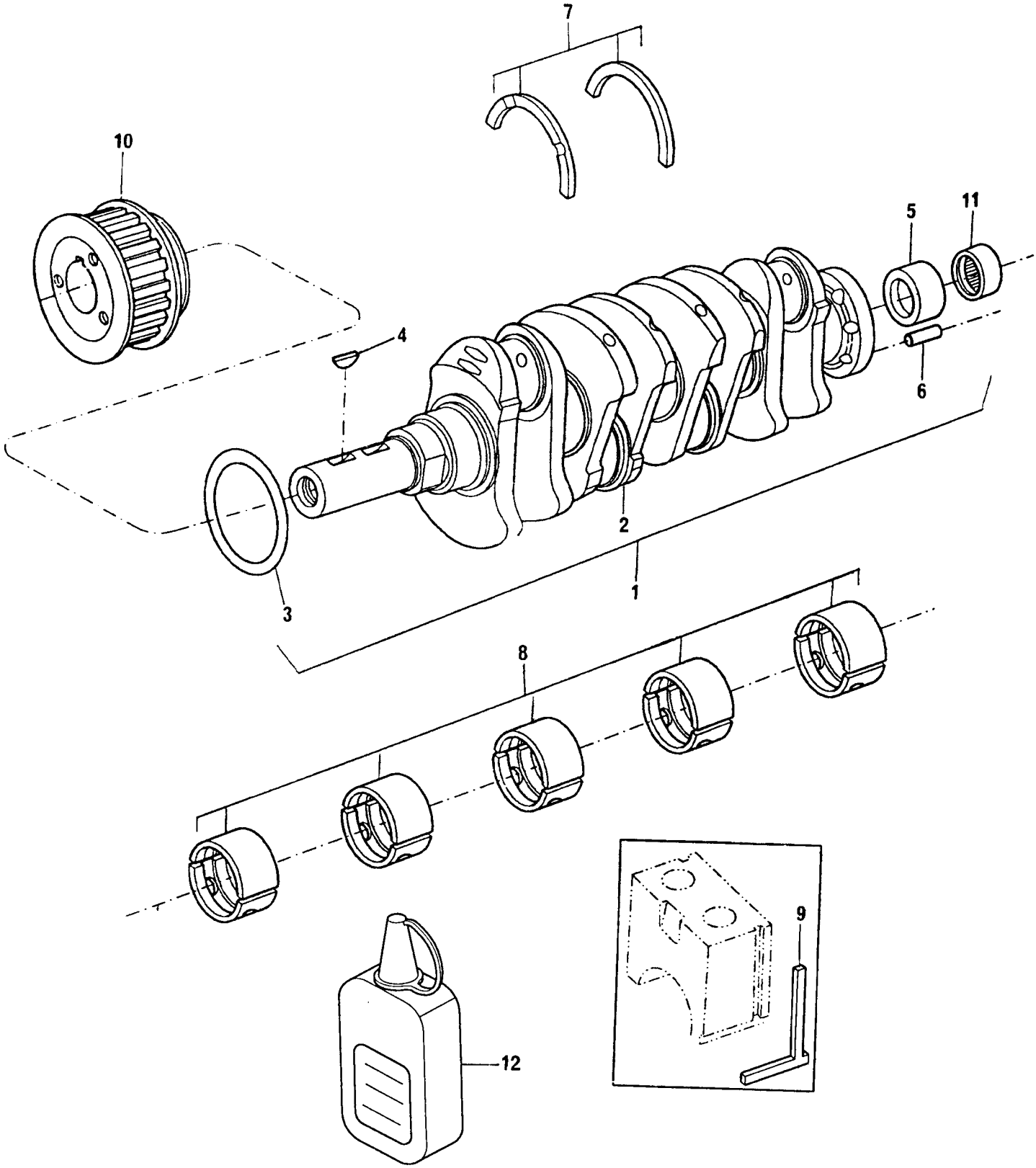

ÁRVORE DE MANIVELAS
CRANKSHAFT
CIGUEÑAL
VILEBREQUIN

GRUPO
GROUP **13/56**
GRUPO
GROUPE

1	70993388		●○	70993022	1 CJ.ÁRVORE MANIV.	CRANKSHAFT KIT	JUEGO CIGUEÑAL	JEU VILEBREQUIN
2		1			1 ÁRVORE MANIVELAS	CRANKSHAFT	CIGUEÑAL	VILEBREQUIN
3	ERR4710 A				1 ANEL "O"	"O" RING	ARO SELLO	JOINT TORIQUE
4	ERR5215 A	1			2 CHAVETA	KEY	CHAVETA	CLAVETTE
5	70050161	1			1 BUCHA	BUSH	BUJE	BAGUE
6	70610054	1			1 PINO GUIA	DOWEL	ESPIGA	PION
7	HS008			STD	1 JG. ARRUELAS	WASHER KIT	JUEGO ARANDELAS	JEU RONDELLES
7	HS008 A		▼▲	+ . 0025"	X JG. ARRUELAS	WASHER KIT	JUEGO ARANDELAS	JEU RONDELLES
7	HS008 B		▼▲	+ . 005"	X JG. ARRUELAS	WASHER KIT	JUEGO ARANDELAS	JEU RONDELLES
7	HS008 C		▼▲	+ . 0075"	X JG. ARRUELAS	WASHER KIT	JUEGO ARANDELAS	JEU RONDELLES
7	HS008 D		▼▲	+ .010"	X JG. ARRUELAS	WASHER KIT	JUEGO ARANDELAS	JEU RONDELLES
8	HS007			STD	1 JG. CASQUILHOS	BEARING KIT	JUEGO COJINETES	JEU COSSINETS
8	HS007 A		▼▲	+ . 010"	X JG. CASQUILHOS	BEARING KIT	JUEGO COJINETES	JEU COSSINETS
9	ERR0913 B		→|	110627E	2 JUNTA	JOINT	JUNTA	JOINT
10	70670208				1 POLIA	PULLEY	POLEA	POULIE
11	70040023	1			1 ROLAMENTO	BEARING	COJINETE	ROULEMENT
12	HS044				1 JUNTA LÍQUIDA	JOINT	JUNTA	JOINT

ÁRVORE DE MANIVELAS CRANKSHAFT CIGUEÑAL VILEBREQUIN	GRUPO GROUP 13/66 GRUPO GROUPE

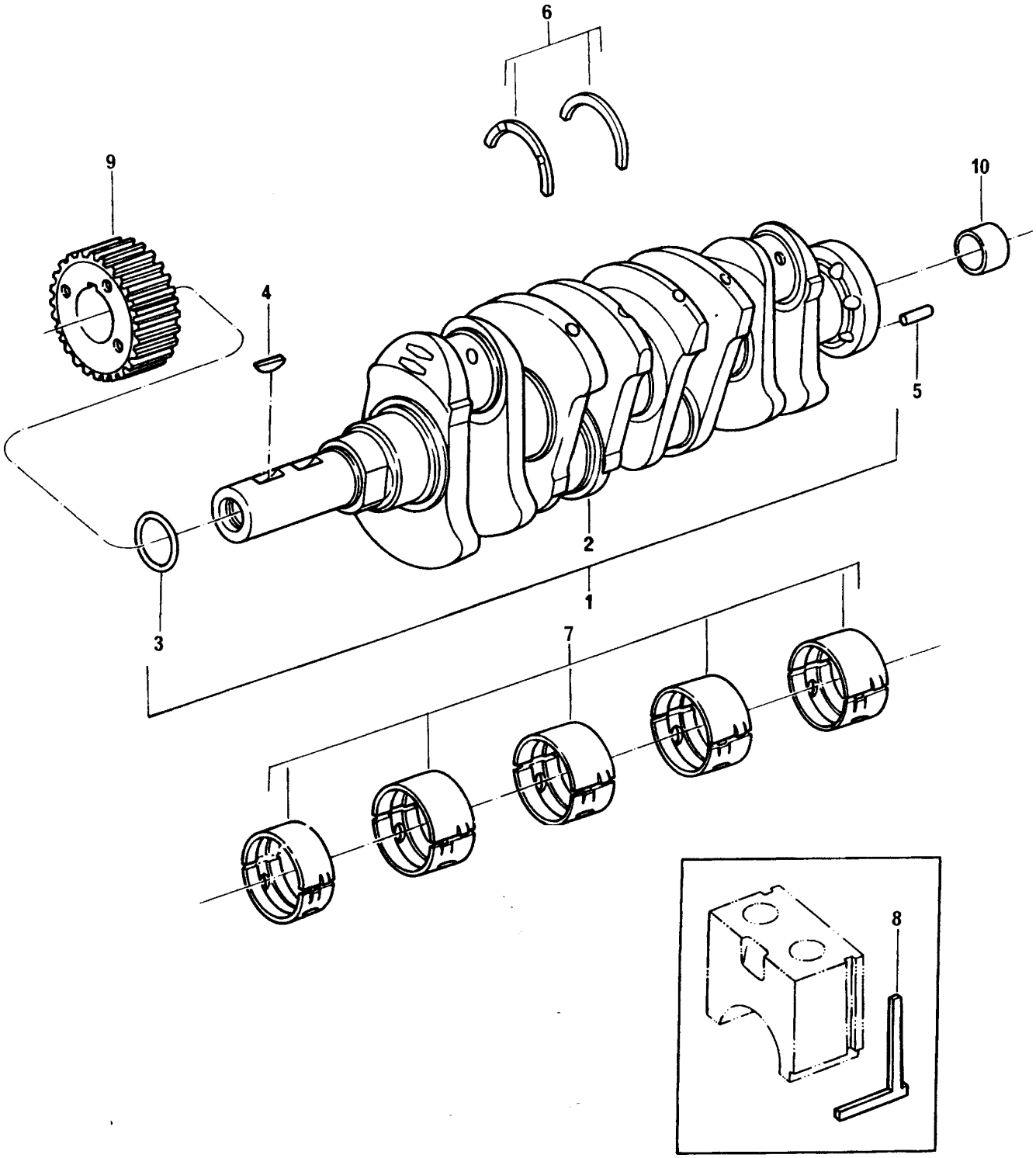

ÁRVORE DE MANIVELAS
CRANKSHAFT
CIGUEÑAL
VILEBREQUIN

GRUPO
GROUP **13/66**
GRUPO
GROUPE

1	70993404		●○	0993298	1 CJ.ÁRVORE MANIV.	CRANKSHAFT KIT	JUEGO CIGUEÑAL	JEU VILEBREQUIN
2		1			1 ÁRVORE MANIVELAS	CRANKSHAFT	CIGUEÑAL	VILEBREQUIN
3	ERR4710 A				1 ANEL "O"	"O" RING	ARO SELLO	JOINT TORIQUE
4	ERR5215 A	1			2 CHAVETA	KEY	CHAVETA	CLAVETTE
5	ERR1630 A	1			1 PINO GUIA	DOWEL	ESPIGA	PION
6	HS008			STD	1 JG. ARRUELAS	WASHER KIT	JUEGO ARANDELAS	JEU RONDELLES
6	HS008 A		▼▲	+ . 0025"	X JG. ARRUELAS	WASHER KIT	JUEGO ARANDELAS	JEU RONDELLES
6	HS008 B		▼▲	+ . 005"	X JG. ARRUELAS	WASHER KIT	JUEGO ARANDELAS	JEU RONDELLES
6	HS008 C		▼▲	+ . 0075"	X JG. ARRUELAS	WASHER KIT	JUEGO ARANDELAS	JEU RONDELLES
6	HS008 D		▼▲	+ .010"	X JG. ARRUELAS	WASHER KIT	JUEGO ARANDELAS	JEU RONDELLES
7	HS007			STD	1 JG. CASQUILHOS	BEARING KIT	JUEGO COJINETES	JEU COSSINETS
7	HS007 A		▼▲	+ . 010"	X JG. CASQUILHOS	BEARING KIT	JUEGO COJINETES	JEU COSSINETS
8	ERR0913 B				2 JUNTA	JOINT	JUNTA	JOINT
9	70670208				1 POLIA	PULLEY	POLEA	POULIE
10	08566 C	1			1 BUCHA	BUSH	BUJE	BAGUE

PISTÕES E BIELAS PISTONS AND CONNECTING RODS PISTONES Y BIELAS PISTONES ET BIELLES	GRUPO GROUP 14/41 GRUPO GROUPE

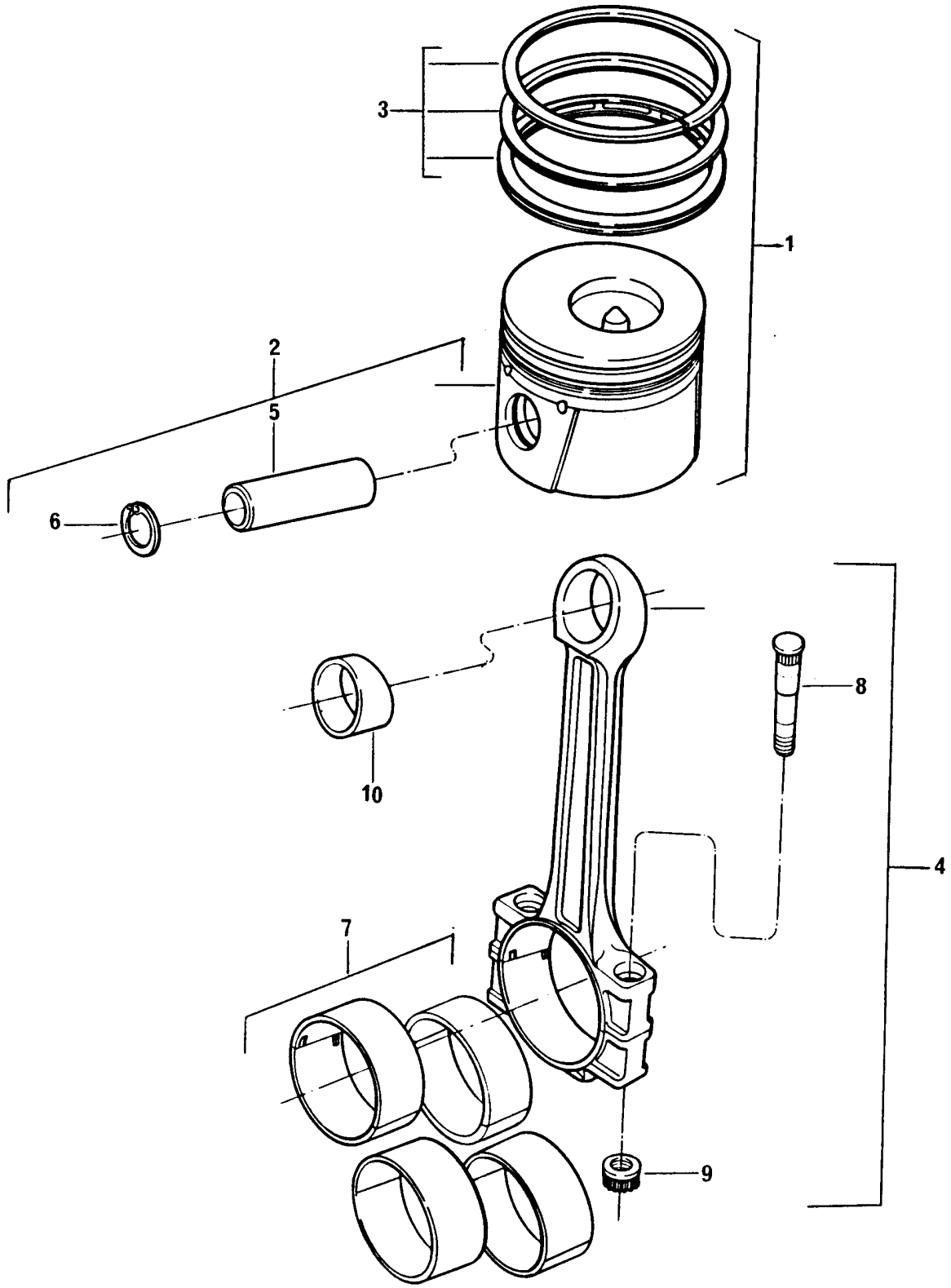

PISTÕES E BIELAS
PISTONS AND CONNECTING RODS
PISTONES Y BIELAS
PISTONES ET BIELLES

GRUPO
GROUP **14/41**
GRUPO
GROUPE

1	HS064		STD	4	JG. PISTÃO E ANÉIS	PISTON AND RINGS KIT	JUEGO PISTÓN Y AROS	JEU PISTON ET SEGM.
2	HS046	1		4	PISTÃO	PISTON	PISTÓN	PISTON
3	HS047	1		4	JOGO ANÉIS	RING KIT	JUEGO DE AROS	JEU SEGMENTS
4	70993256			4	BIELA	CONNECTING ROD	BIELA	BIELLE
5	70610062	2		4	PINO DO PISTÃO	PIN	PERNO	AXE
6	266945	2		8	ANEL TRAVA	CIRCLIP	ARO RETÉN	CIRCLIP
7	HS009		STD	1	JG. CASQUILHOS	BEARING KIT	JUEGO COJINETES	JEU COUSSINETS
7	HS009 A		+ .010"	X	JG. CASQUILHOS	BEARING KIT	JUEGO COJINETES	JEU COUSSINETS
8	70740739	4		8	PARAFUSO	BOLT	TORNILLO	VIS
9	70570123	4		8	PORCA	NUT	TUERCA	ÉCROU
10	70050189	4		4	BUCHA	BUSH	BUJE	BAGUE

PISTÕES E BIELAS PISTONS AND CONNECTING RODS PISTONES Y BIELAS PISTONES ET BIELLES	GRUPO GROUP 14/104 GRUPO GROUPE

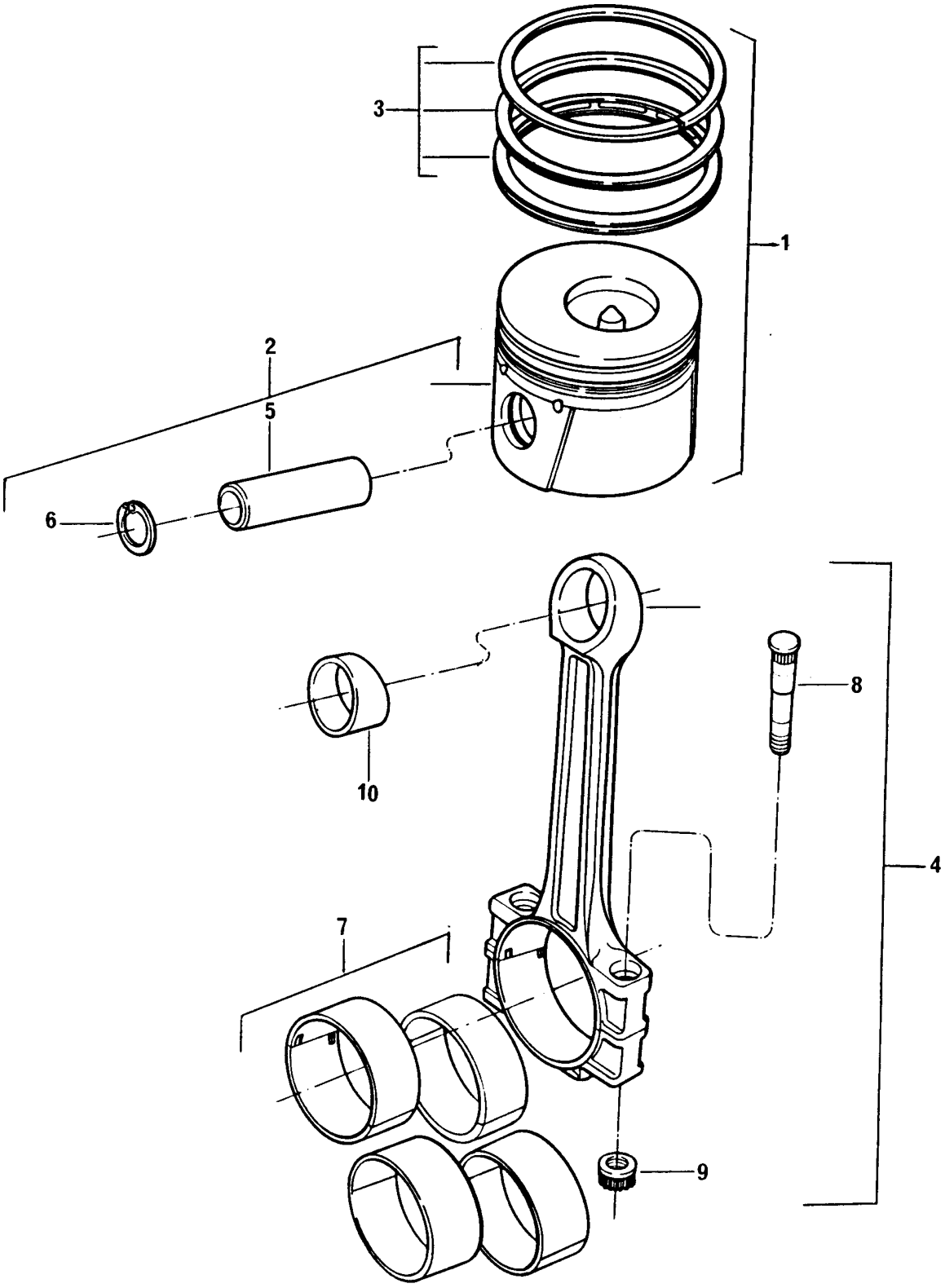

PISTÕES E BIELAS
PISTONS AND CONNECTING RODS
PISTONES Y BIELAS
PISTONES ET BIELLES

GRUPO
GROUP **14/104**
GRUPO
GROUPE

1	HS067		STD	4	JG PISTÃO E ANEIS	PISTON AND RING KIT	JUEGO PISTÓN Y AROS	JEU PISTON ET SEGM.
1	HS057		+ .010"	X	JG PISTÃO E ANEIS	PISTON AND RING KIT	JUEGO PISTÓN Y AROS	JEU PISTON ET SEGM.
2	HS005	1	STD	4	PISTÃO	PISTON	PISTÓN	PISTON
3	HS006	1	STD	4	JOGO ANÉIS	RING KIT	JUEGO DE AROS	JEU SEGMENTS
3	HS058	1	+ .010"	X	JOGO ANÉIS	RING KIT	JUEGO DE AROS	JEU SEGMENTS
4	70993256			4	BIELA	CONNECTING ROD	BIELA	BIELLE
5	70610062	2		4	PINO DO PISTÃO	PIN	PERNO	AXE
6	266945	2		8	ANEL TRAVA	CIRCLIP	ARO RETÉN	CIRCLIP
7	HS009		STD	1	JG. CASQUILHOS	BEARING KIT	JUEGO COJINETES	JEU COUSSINETS
7	HS009 A		+ .010"	X	JG. CASQUILHOS	BEARING KIT	JUEGO COJINETES	JEU COUSSINETS
8	70740739	4		8	PARAFUSO	BOLT	TORNILLO	VIS
9	70570123	4		8	PORCA	NUT	TUERCA	ÉCROU
10	70050189	4		4	BUCHA	BUSH	BUJE	BAGUE

PISTÕES E BIELAS PISTONS AND CONNECTING RODS PISTONES Y BIELAS PISTONES ET BIELLES	GRUPO GROUP 14/108 GRUPO GROUPE

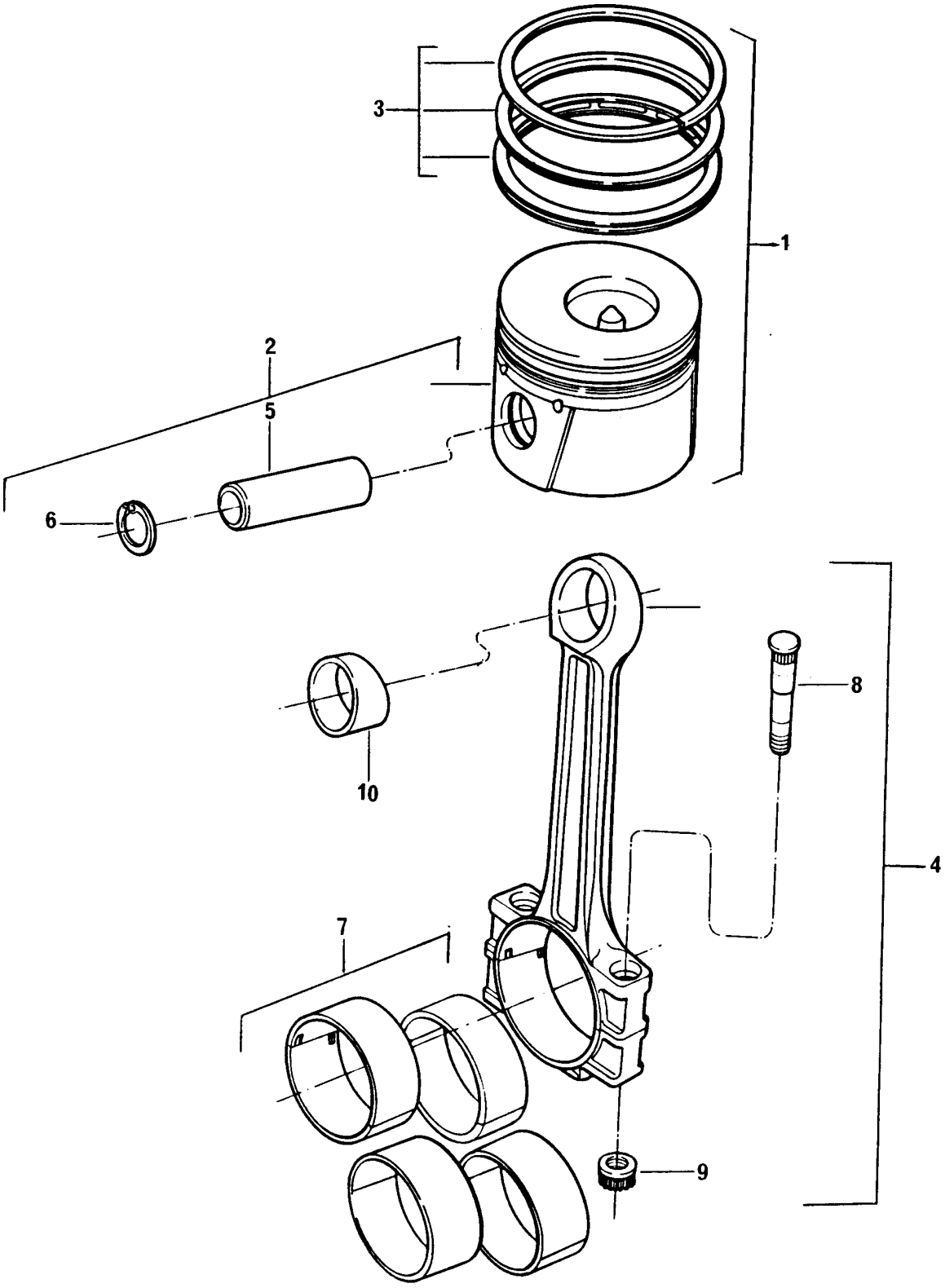

PISTÕES E BIELAS
PISTONS AND CONNECTING RODS
PISTONES Y BIELAS
PISTONES ET BIELLES

GRUPO
GROUP **14/108**
GRUPO
GROUPE

1	HS066		STD	4	JG PISTÃO E ANEIS	PISTON AND RING KIT	JUEGO PISTÓN Y AROS	JEU PISTON ET SEGM.
1	HS067		⧗ + .010"	X	JG PISTÃO E ANEIS	PISTON AND RING KIT	JUEGO PISTÓN Y AROS	JEU PISTON ET SEGM.
1	HS057		⧗ + .020"	X	JG PISTÃO E ANEIS	PISTON AND RING KIT	JUEGO PISTÓN Y AROS	JEU PISTON ET SEGM.
2	HS011	1	STD	4	PISTÃO	PISTON	PISTÓN	PISTON
2	HS005	1	⧗ + .010"	X	PISTÃO	PISTON	PISTÓN	PISTON
3	HS012	1	STD	4	JOGO ANÉIS	RING KIT	JUEGO DE AROS	JEU SEGMENTS
3	HS006	1	⧗ + . 010"	X	JOGO ANÉIS	RING KIT	JUEGO DE AROS	JEU SEGMENTS
3	HS058	1	+ .020"	X	JOGO ANÉIS	RING KIT	JUEGO DE AROS	JEU SEGMENTS
4	70993256	2		4	BIELA	CONNECTING ROD	BIELA	BIELLE
5	70610062	2		4	PINO DO PISTÃO	PIN	PERNO	AXE
6	266945			8	ANEL TRAVA	CIRCLIP	ARO RETÉN	CIRCLIP
7	HS009		STD	1	JG. CASQUILHOS	BEARING KIT	JUEGO COJINETES	JEU COUSSINETS
7	HS009 A	4	⧗ + .010"	X	JG. CASQUILHOS	BEARING KIT	JUEGO COJINETES	JEU COUSSINETS
8	70740739	4		8	PARAFUSO	BOLT	TORNILLO	VIS
9	70570123	4		8	PORCA	NUT	TUERCA	ÉCROU
10	70050189			4	BUCHA	BUSH	BUJE	BAGUE

PISTÕES E BIELAS PISTONS AND CONNECTING RODS PISTONES Y BIELAS PISTONES ET BIELLES	GRUPO GROUP 14/126 GRUPO GROUPE

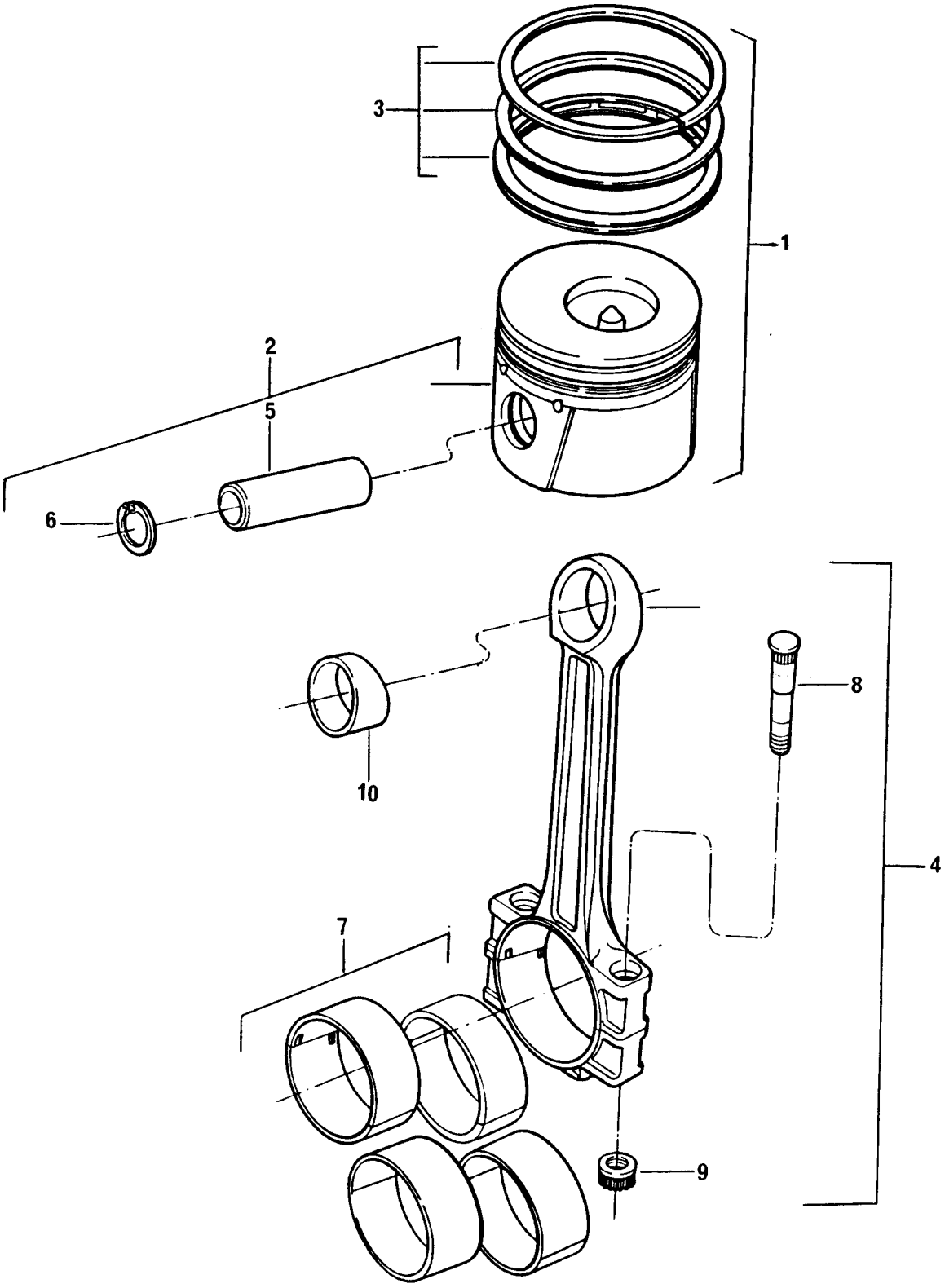

PISTÕES E BIELAS
PISTONS AND CONNECTING RODS
PISTONES Y BIELAS
PISTONES ET BIELLES

GRUPO
GROUP **14/126**
GRUPO
GROUPE

1	HS066		STD	4	JG PISTÃO E ANÉIS	PISTON AND RING KIT	JUEGO PISTÓN Y AROS	JEU PISTON ET SEGM.
1	HS067		+ .010"	X	JG PISTÃO E ANÉIS	PISTON AND RING KIT	JUEGO PISTÓN Y AROS	JEU PISTON ET SEGM.
1	HS057		+ .020"	X	JG PISTÃO E ANÉIS	PISTON AND RING KIT	JEUGO PISTÓN Y AROS	JEU PISTON ET SEGM.
2	HS011	1	STD	4	PISTÃO	PISTON	PISTÓN	PISTON
2	HS005	1	+ .010"	X	PISTÃO	PISTON	PISTÓN	PISTON
3	HS012	1	STD	4	JOGO ANÉIS	RING KIT	JUEGO DE AROS	JEU SEGMENTS
3	HS006	1	+ .010"	X	JOGO ANÉIS	RING KIT	JUEGO DE AROS	JEU SEGMENTS
3	HS058	1	+ .020"	X	JOGO ANÉIS	RING KIT	JUEGO DE AROS	JEU SEGMENTS
4	70993256	2		4	BIELA	CONNECTING ROD	BIELA	BIELLE
5	70610062	2		4	PINO DO PISTÃO	PIN	PERNO	AXE
6	266945			8	ANEL TRAVA	CIRCLIP	ARO RETÉN	CIRCLIP
7	HS009		STD	1	JG. CASQUILHOS	BEARING KIT	JUEGO COJINETES	JEU COUSSINETS
7	HS009 A		+ .010"	X	JG. CASQUILHOS	BEARING KIT	JUEGO COJINETES	JEU COUSSINETS
8	70740739	4		8	PARAFUSO	BOLT	TORNILLO	VIS
9	70570123	4		8	PORCA	NUT	TUERCA	ÉCROU
10	70050189	4		4	BUCHA	BUSH	BUJE	BAGUE

PISTÕES E BIELAS PISTONS AND CONNECTING RODS PISTONES Y BIELAS PISTONES ET BIELLES	GRUPO GROUP 14/127 GRUPO GROUPE

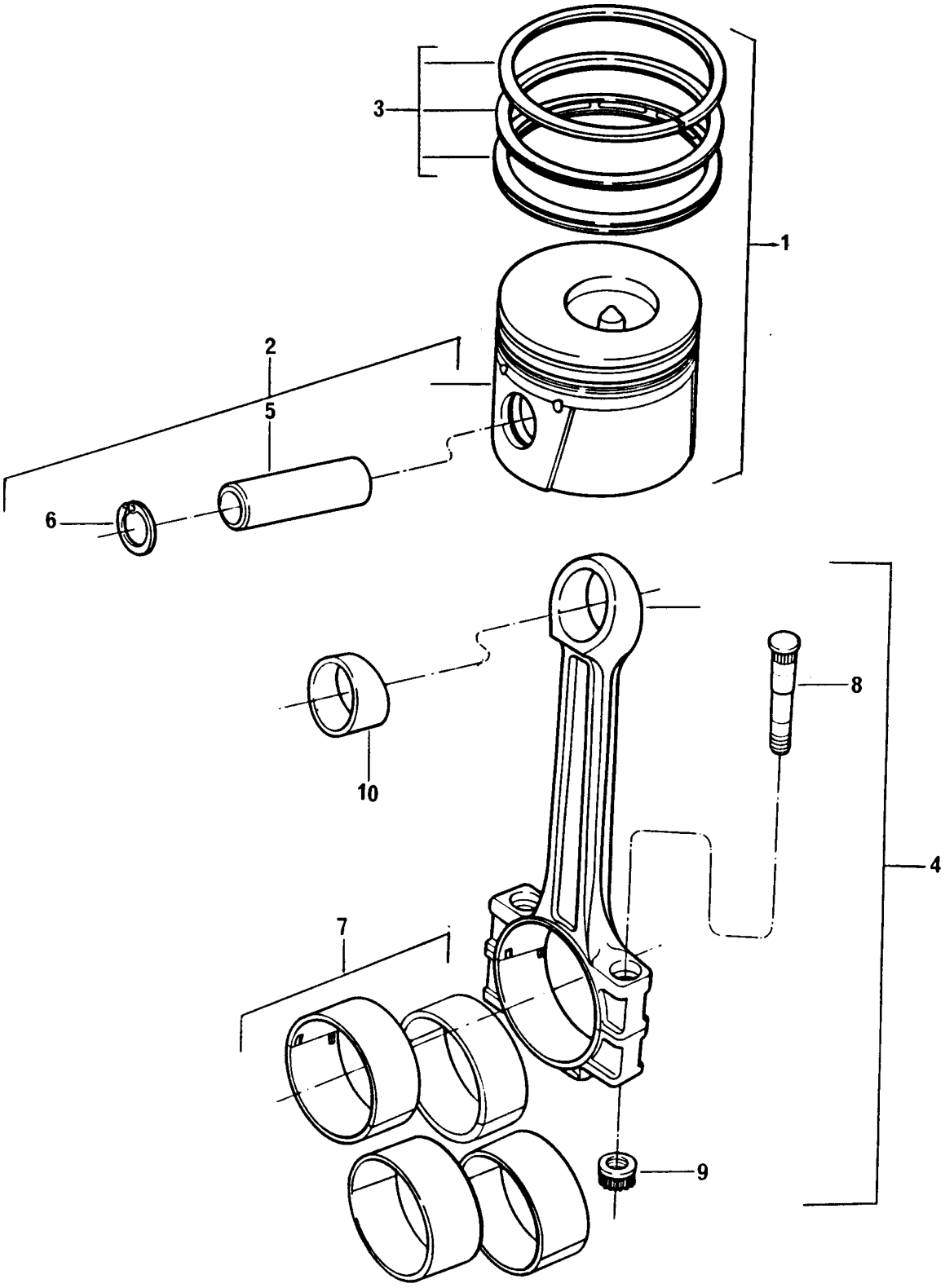

PISTÕES E BIELAS
PISTONS AND CONNECTING RODS
PISTONES Y BIELAS
PISTONES ET BIELLES

GRUPO
GROUP **14/127**
GRUPO
GROUPE

1	HS065		STD	4	JG PISTÃO E ANEIS	PISTON AND RING KIT	JUEGO PISTÓN Y AROS	JEU PISTON ET SEGM.
1	HS064		⧗+ .010"	X	JG PISTÃO E ANEIS	PISTON AND RING KIT	JUEGO PISTÓN Y AROS	JEU PISTON ET SEGM.
2	HS034	1	STD	4	PISTÃO	PISTON	PISTÓN	PISTON
2	HS046	1	⧗+ .010"	X	PISTÃO	PISTON	PISTÓN	PISTON
3	HS035	1	STD	4	JOGO ANÉIS	RING KIT	JUEGO DE AROS	JEU SEGMENTS
3	HS047	1	⧗+ .010"	X	JOGO ANÉIS	RING KIT	JUEGO DE AROS	JEU SEGMENTS
4	70993256			4	BIELA	CONNECTING ROD	BIELA	BIELLE
5	70610062	2		4	PINO DO PISTÃO	PIN	PERNO	AXE
6	266945	2		8	ANEL TRAVA	CIRCLIP	ARO RETÉN	CIRCLIP
7	HS009		STD	1	JG. CASQUILHOS	BEARING KIT	JUEGO COJINETES	JEU COUSSINETS
7	HS009 A		⧗ + .010"	X	JG. CASQUILHOS	BEARING KIT	JUEGO COJINETES	JEU COUSSINETS
8	70740739	4		8	PARAFUSO	BOLT	TORNILLO	VIS
9	70570123	4		8	PORCA	NUT	TUERCA	ÉCROU
10	70050189	4		4	BUCHA	BUSH	BUJE	BAGUE

CABEÇOTE CYLINDER HEAD CULATA CULASSE	GRUPO GROUP 17/47 GRUPO GROUPE

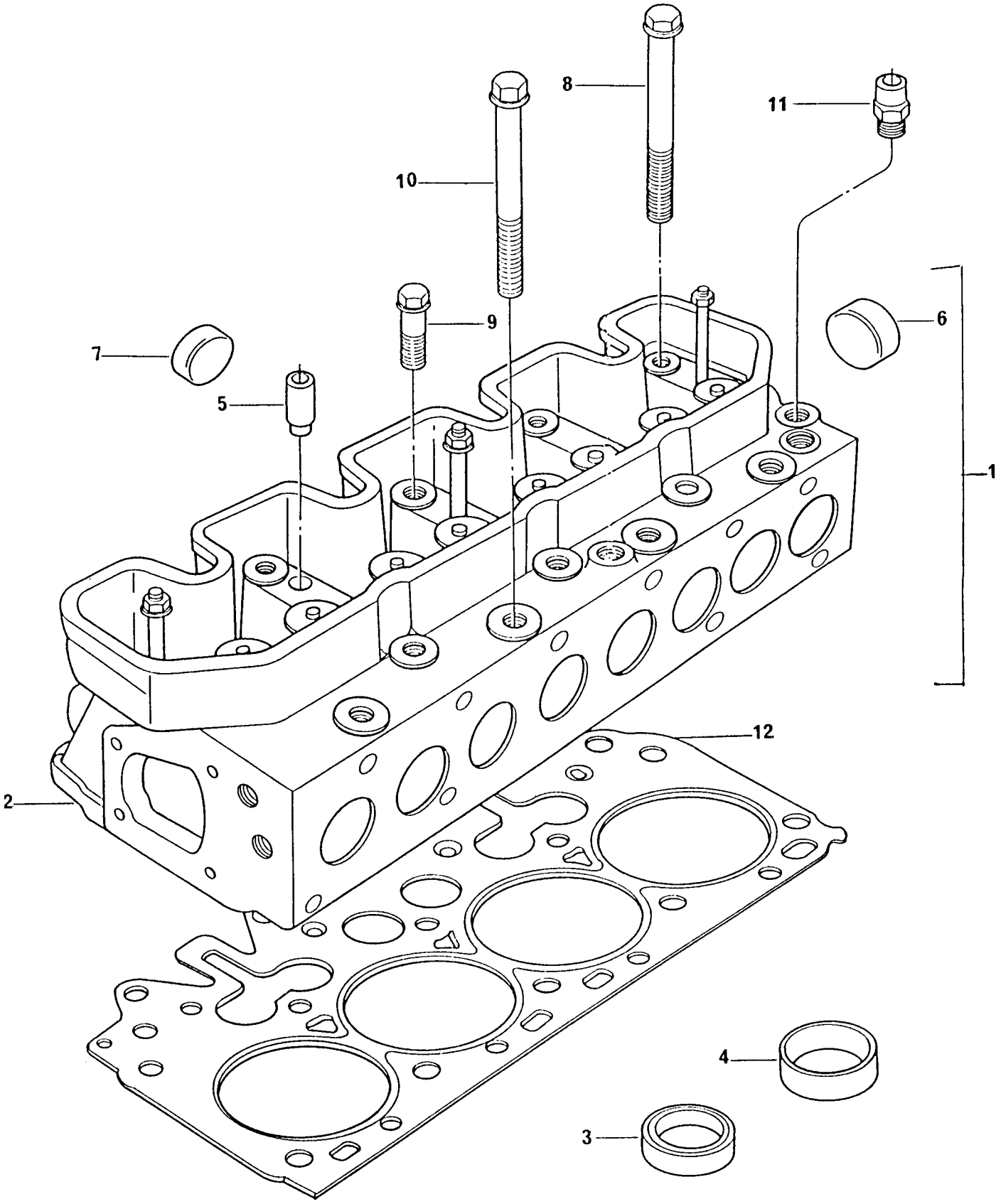

CABEÇOTE
CYLINDER HEAD
CULATA
CULASSE

GRUPO
GROUP **17/47**
GRUPO
GROUPE

1	HS018			1	CJ. CABEÇOTE	CYLINDER HEAD ASSY	JUEGO CULATA	JEU CULASSE
2	70998170	1		1	CABEÇOTE	CYLINDER HEAD	CULATA	CULASSE
3	70470114	2		4	SEDE ADMISSÃO	INLET INSERT	INSERTO ADMISIÓN	SIEGE RAPPORTÉ
4	70470115	2		4	SEDE DE ESCAPE	EXHAUST INSERT	INSERTO ESCAPE	SIEGE RAPPORTÉ
5	70420022	2		8	GUIA	GUIDE	GUIA	GUIDE
6	524765 E	1		1	BUJÃO	PLUG	TAPÓN	BOUCHON
7	525497 A	1		1	BUJÃO	PLUG	TAPÓN	BOUCHON
*	70910054	1		4	VÁLVULA ESCAPE	EXHAUST VALVE	VALVULA ESCAPE	SOUPAPE ÉCHAPP
*	70910053	1		4	VÁLVULA ADMISSÃO	INLET VALVE	VALVULA ADMISSION	SOUPAPE ADM.
*	ETC8193 A	1		8	ARRUELA	WASHER	ARANDELA	RONDELLE
*	ERR4640 A	1		8	MOLA	SPRING	RESORTE	RESSORT
*	70998173	1		8	VEDADOR	SEAL	RETÉN	GUARNITURE
*	70998164	1		8	CAPA	CAP	CASQUILLO	CUVETTE
*	ETC4069 A	1		16	TRAVA	COTTER	SEGURO CÔNICO	CLAVETTE
8	70740754		M12X140	10	PARAFUSO	BOLT	TORNILLO	VIS
9	70740755		M12X100	4	PARAFUSO	BOLT	TORNILLO	VIS
10	ETC8810 A		M10X117	4	PARAFUSO	BOLT	TORNILLO	VIS
11	70470107			1	ADAPTADOR	ADAPTOR	ADAPTADOR	ADAPTATEUR
12	70490292	▼▲	1.37 MM	1	JUNTA CABEÇOTE	JOINT	JUNTA	JOINT
12	70490291	▼▲	1.48 MM	1	JUNTA CABEÇOTE	JOINT	JUNTA	JOINT
12	70490290	▼▲	1.59 MM	1	JUNTA CABEÇOTE	JOINT	JUNTA	JOINT
12	ERR7154	▼▲	1.66 MM	1	JUNTA CABEÇOTE	JOINT	JUNTA	JOINT

* VIDE GRUPO 18
SEE GROUP 18
VÉASE GRUPO 18
VOIR GROUPE 18

CABEÇOTE CYLINDER HEAD CULATA CULASSE	GRUPO GROUP 17/55 GRUPO GROUPE

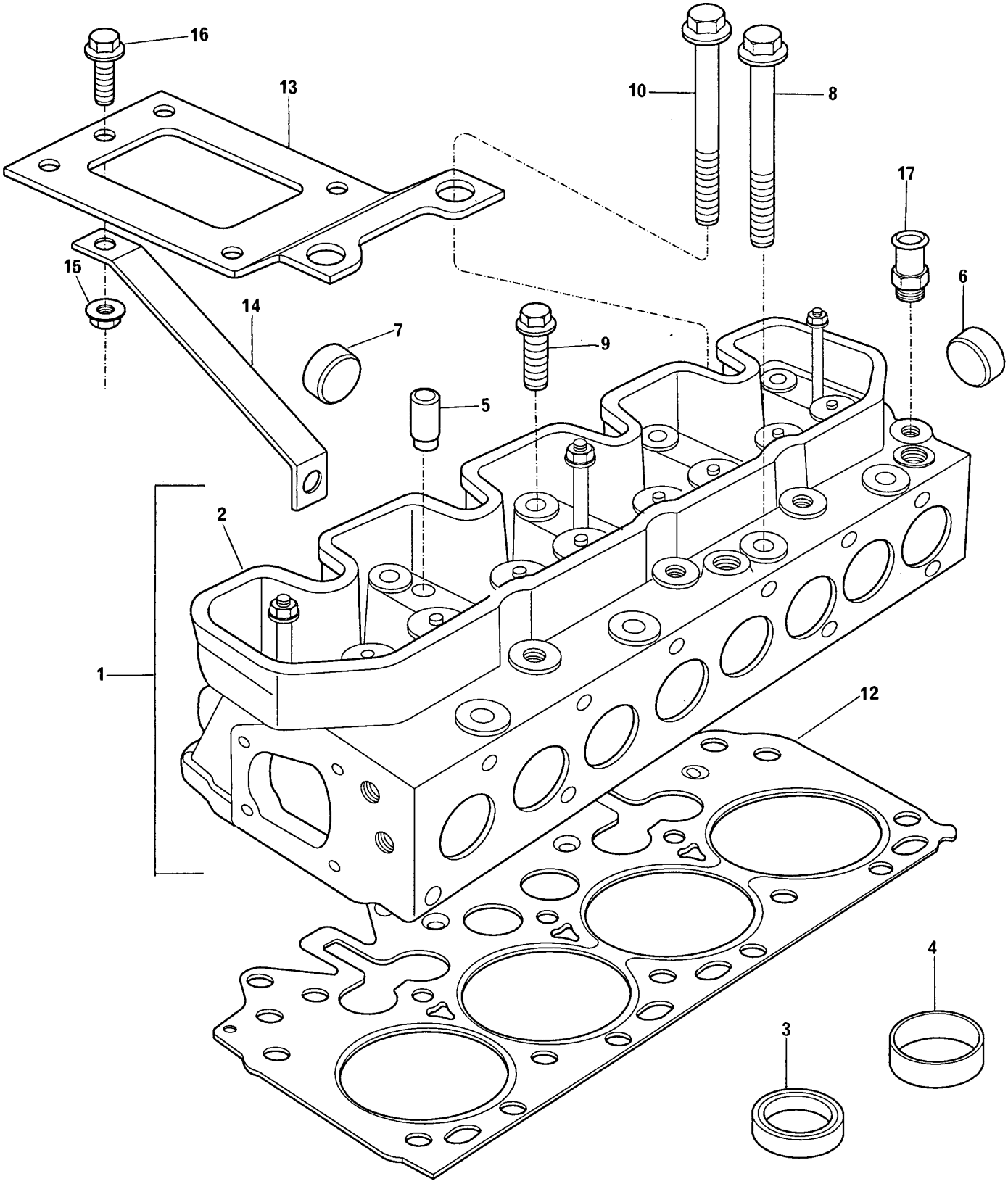

CABEÇOTE
CYLINDER HEAD
CULATA
CULASSE

GRUPO
GROUP **17/55**
GRUPO
GROUPE

1	HS018			1	CJ. CABEÇOTE	CYLINDER HEAD ASSY	JUEGO CULATA	JEU CULASSE
2	70998170	1		1	CABEÇOTE	CYLINDER HEAD	CULATA	CULASSE
3	70470114	2		4	SEDE ADMISSÃO	INLET INSERT	INSERTO ADMISIÓN	SIEGE RAPPORTÉ
4	70470115	2		4	SEDE DE ESCAPE	EXHAUST INSERT	INSERTO ESCAPE	SIEGE RAPPORTÉ
5	70420022	2		8	GUIA	GUIDE	GUIA	GUIDE
6	524765 E	1		1	BUJÃO	PLUG	TAPÓN	BOUCHON
7	525497 A	1		1	BUJÃO	PLUG	TAPÓN	BOUCHON
*	70910054	1		4	VÁLVULA ESCAPE	EXHAUST VALVE	VALVULA ESCAPE	SOUPAPE ÉCHAPP
*	70910053	1		4	VÁLVULA ADMISSÃO	INLET VALVE	VALVULA ADMISSION	SOUPAPE ADM.
*	ETC8193 A	1		8	ARRUELA	WASHER	ARANDELA	RONDELLE
*	ERR4640 A	1		8	MOLA	SPRING	RESORTE	RESSORT
*	70998173	1		8	VEDADOR	SEAL	RETÉN	GUARNITURE
*	70998164	1		8	CAPA	CAP	CASQUILLO	CUVETTE
*	ETC4069 A	1		16	TRAVA	COTTER	SEGURO CÔNICO	CLAVETTE
8	70740754		M12X140	10	PARAFUSO	BOLT	TORNILLO	VIS
9	70740755		M12X100	4	PARAFUSO	BOLT	TORNILLO	VIS
10	ETC8810 A		M10X117	4	PARAFUSO	BOLT	TORNILLO	VIS
12	ERR5261		▼▲ 1.37 MM	1	JUNTA CABEÇOTE	JOINT	JUNTA	JOINT
12	ERR5262		▼▲ 1.48 MM	1	JUNTA CABEÇOTE	JOINT	JUNTA	JOINT
12	ERR5263		▼▲ 1.59 MM	1	JUNTA CABEÇOTE	JOINT	JUNTA	JOINT
12	ERR7154		▼▲ 1.66 MM	1	JUNTA CABEÇOTE	JOINT	JUNTA	JOINT
13	ERR2850 A			1	SUPORTE	BRACKET	SOPORTE	SUPPORT
14	ERR2851 A			1	SUPORTE	BRACKET	SOPORTE	SUPPORT
15	FN108041		M8	1	PORCA	NUT	TUERCA	ÉCROU
16	FS108161		M8X16	1	PARAFUSO	BOLT	TORNILLO	VIS
17	70470107		●○ 624091 B	1	ADAPTADOR	ADAPTOR	ADAPTADOR	ADAPTATEUR

* VIDE GRUPO 18
SEE GROUP 18
VÉASE GRUPO 18
VOIR GROUPE 18

CABEÇOTE CYLINDER HEAD CULATA CULASSE	GRUPO GROUP 17/59 GRUPO 17/66 GROUPE

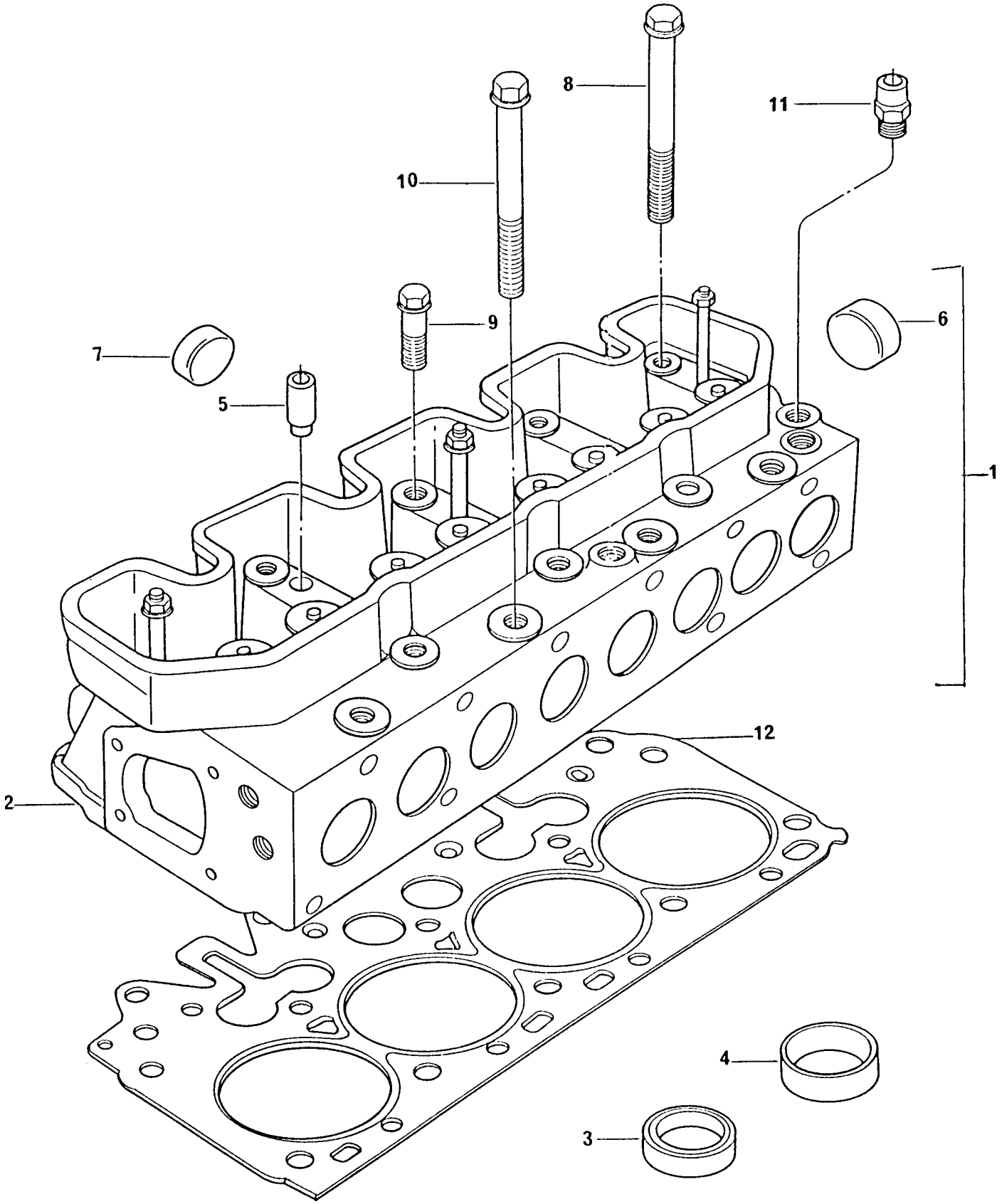

CABEÇOTE
CYLINDER HEAD
CULATA
CULASSE

GRUPO
GROUP **17/59**
GRUPO **17/66**
GROUPE

1	HS036			1	CJ. CABEÇOTE	CYLINDER HEAD ASSY	JUEGO CULATA	JEU CULASSE
2	70993460	1	●○ 70993322	1	CABEÇOTE	CYLINDER HEAD	CULATA	CULASSE
3	70470114	2		4	SEDE ADMISSÃO	INLET INSERT	INSERTO ADMISIÓN	SIEGE RAPPORTÉ
4	70470115	2		4	SEDE DE ESCAPE	EXHAUST INSERT	INSERTO ESCAPE	SIEGE RAPPORTÉ
5	70420023	2		8	GUIA	GUIDE	GUIA	GUIDE
6	524765 E	1		1	BUJÃO	PLUG	TAPÓN	BOUCHON
7	525497 A	1		1	BUJÃO	PLUG	TAPÓN	BOUCHON
*	70910058	1		4	VÁLVULA ESCAPE	EXHAUST VALVE	VALVULA ESCAPE	SOUPAPE ÉCHAPP
*	70910057	1		4	VÁLVULA ADMISSÃO	INLET VALVE	VALVULA ADMISSION	SOUPAPE ADM.
*	ETC8193 A	1		8	ARRUELA	WASHER	ARANDELA	RONDELLE
*	ERR4640 A	1		8	MOLA	SPRING	RESORTE	RESSORT
*	70998173	1		8	VEDADOR	SEAL	RETÉN	GUARNITURE
*	70998164	1		8	CAPA	CAP	CASQUILLO	CUVETTE
*	ETC4069 A	1		16	TRAVA	COTTER	SEGURO CÔNICO	CLAVETTE
8	70740754		M12X140	10	PARAFUSO	BOLT	TORNILLO	VIS
9	70740755		M12X100	4	PARAFUSO	BOLT	TORNILLO	VIS
10	ETC8810 A		M10X117	4	PARAFUSO	BOLT	TORNILLO	VIS
11	70470107			1	ADAPTADOR	ADAPTOR	ADAPTADOR	ADAPTATEUR
12	70490292		⧗ 1.37 MM	1	JUNTA CABEÇOTE	JOINT	JUNTA	JOINT
12	70490291		⧗ 1.48 MM	1	JUNTA CABEÇOTE	JOINT	JUNTA	JOINT
12	70490290		⧗ 1.59 MM	1	JUNTA CABEÇOTE	JOINT	JUNTA	JOINT

* VIDE GRUPO 18
SEE GROUP 18
VÉASE GRUPO 18
VOIR GROUPE 18

CABEÇOTE CYLINDER HEAD CULATA CULASSE	GRUPO GROUP 17/60 GRUPO GROUPE

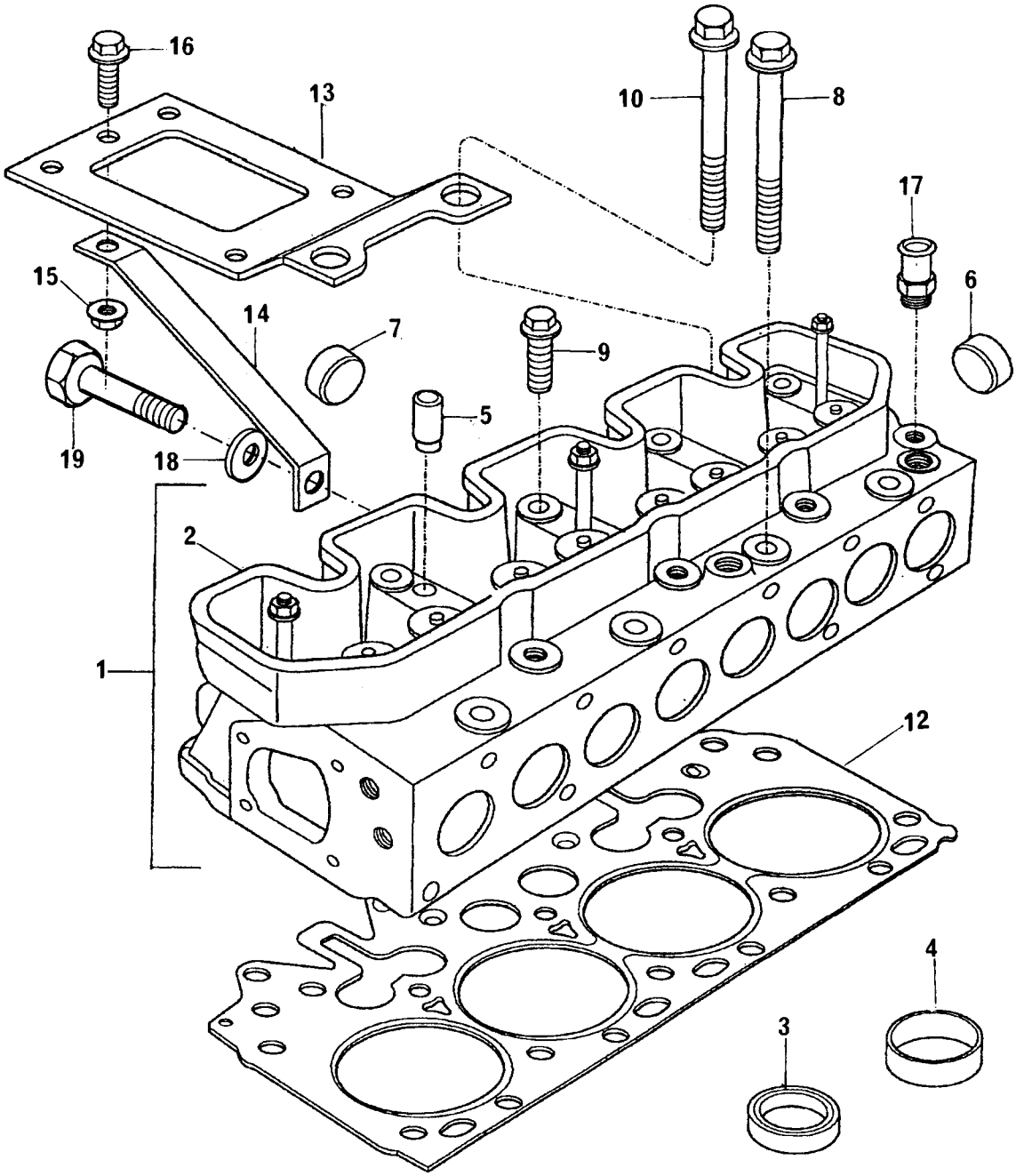

CABEÇOTE
CYLINDER HEAD
CULATA
CULASSE

GRUPO
GROUP **17/60**
GRUPO
GROUPE

1	HS036			1	CJ. CABEÇOTE	CYLINDER HEAD ASSY	JUEGO CULATA	JEU CULASSE
2	70993460	1	●○ 70993322	1	CABEÇOTE	CYLINDER HEAD	CULATA	CULASSE
3	70470114	2		4	SEDE ADMISSÃO	INLET INSERT	INSERTO ADMISIÓN	SIEGE RAPPORTÉ
4	70470115	2		4	SEDE DE ESCAPE	EXHAUST INSERT	INSERTO ESCAPE	SIEGE RAPPORTÉ
5	70420023	2		8	GUIA	GUIDE	GUIA	GUIDE
6	524765 E	1		1	BUJÃO	PLUG	TAPÓN	BOUCHON
7	525497 A	1		1	BUJÃO	PLUG	TAPÓN	BOUCHON
*	70910058	1		4	VÁLVULA ESCAPE	EXHAUST VALVE	VALVULA ESCAPE	SOUPAPE ÉCHAPP
*	70910057	1		4	VÁLVULA ADMISSÃO	INLET VALVE	VALVULA ADMISSION	SOUPAPE ADM.
*	ETC8193 A	1		8	ARRUELA	WASHER	ARANDELA	RONDELLE
*	ERR4640 A	1		8	MOLA	SPRING	RESORTE	RESSORT
*	70998173	1		8	VEDADOR	SEAL	RETÉN	GUARNITURE
*	70998164	1		8	CAPA	CAP	CASQUILLO	CUVETTE
*	ETC4069 A	1		16	TRAVA	COTTER	SEGURO CÔNICO	CLAVETTE
8	70740754		M12X140	10	PARAFUSO	BOLT	TORNILLO	VIS
9	70740755		M12X100	4	PARAFUSO	BOLT	TORNILLO	VIS
10	ETC8810 A		M10X117	4	PARAFUSO	BOLT	TORNILLO	VIS
12	70490292		▼▲ 1.37 MM	1	JUNTA CABEÇOTE	JOINT	JUNTA	JOINT
12	70490291		▼▲ 1.48 MM	1	JUNTA CABEÇOTE	JOINT	JUNTA	JOINT
12	70490290		▼▲ 1.59 MM	1	JUNTA CABEÇOTE	JOINT	JUNTA	JOINT
12	ERR7154		▼▲ 1.66 MM	1	JUNTA CABEÇOTE	JOINT	JUNTA	JOINT
13	ERR2850 A			1	SUPORTE	BRACKET	SOPORTE	SUPPORT
14	ERR2851 A			1	SUPORTE	BRACKET	SOPORTE	SUPPORT
15	FN108041		M8	1	PORCA	NUT	TUERCA	ÉCROU
16	FS108161		M8X16	1	PARAFUSO	BOLT	TORNILLO	VIS
17	70470107		●○ 624091 B	1	ADAPTADOR	ADAPTOR	ADAPTADOR	ADAPTATEUR
18	2920			1	ARRUELA	WASHER	ARANDELA	RONDELLE
19	FT108201		M8X20	1	PARAFUSO	BOLT	TORNILLO	VIS

* VIDE GRUPO 18
SEE GROUP 18
VÉASE GRUPO 18
VOIR GROUPE 18

VÁLVULAS E BALANCEIRO VALVES AND ROCKERSHAFTS VÁLVULAS Y BALANCINES SOUPAPES ET LEVIERS OSCILLANTS	GRUPO GROUP 18/39 GRUPO 18/45 GROUPE

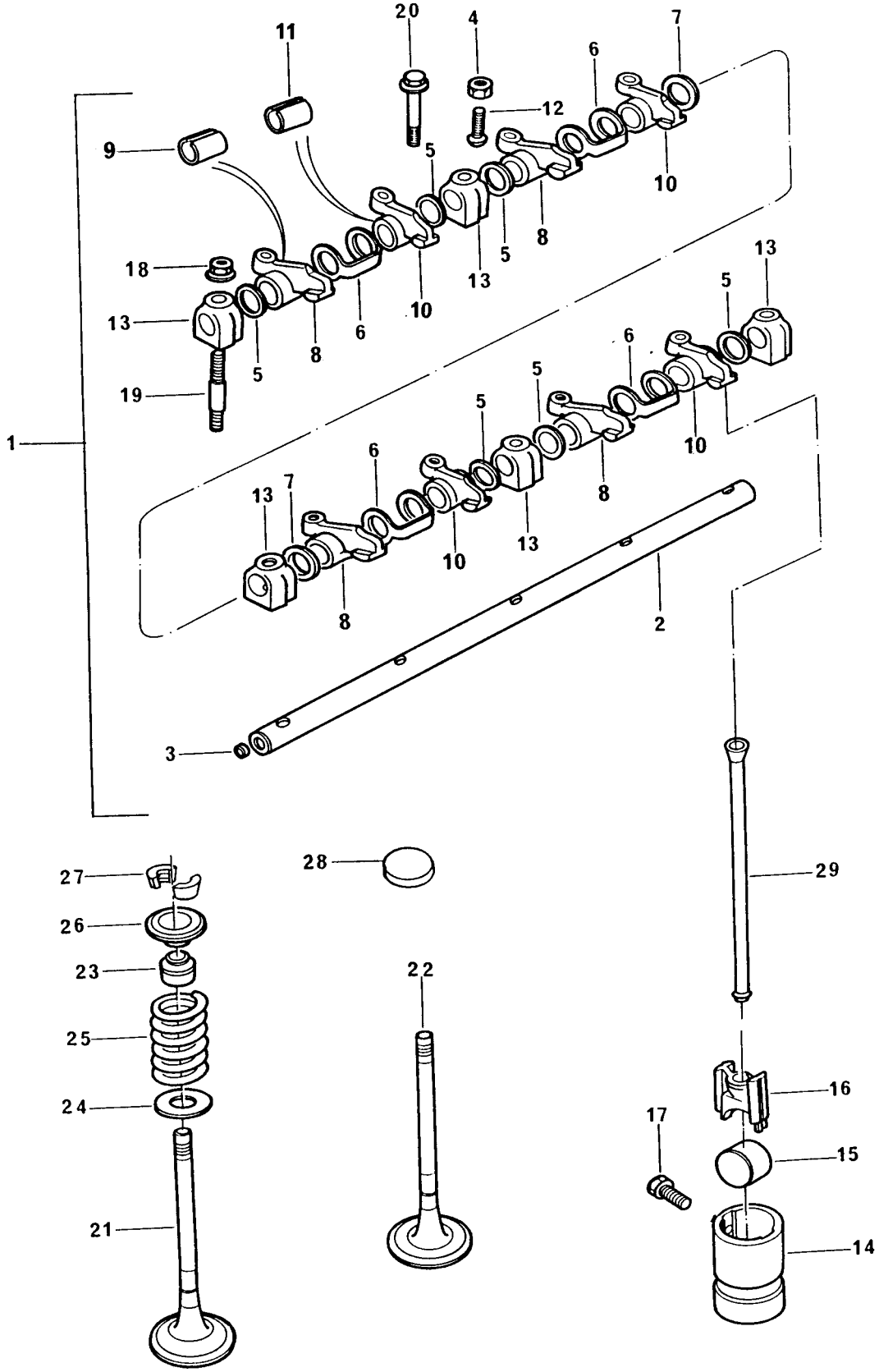

VÁLVULAS E BALANCEIRO
VALVES AND ROCKERSHAFTS
VÁLVULAS Y BALANCINES
SOUPAPES ET LEVIERS OSCILLANTS

GRUPO
GROUP **18/39**
GRUPO **18/45**
GROUPE

1	ERR2855 A			1	EIXO BALANCEIRO	ROCKERSHAFT ASSY	EJE BALANCINES	RAMPE CULBUTEURS
2	ERR4848 A	1		1	EIXO	SHAFT	EJE	ARBRE
3	ERR3457 A	2		2	BUJÃO	PLUG	TAPÓN	BOUCHON
4	ERR0560 A	1		8	PORCA	NUT	TUERCA	ÉCROU
5	ERR1209 A	1		6	ESPAÇADOR	SPACER	ESPACIADOR	ENTRETOISE
6	ERR2405 A	1		4	MOLA	SPRING	RESORTE	RESSORT
7	ERR2732 A	1		2	ESPAÇADOR	SPACER	ESPACIADOR	ENTRETOISE
8	ERR3342 D	1	◀	4	BALANCEIRO	ROCKER LEVER	BALANCÍN	CULBUTEUR
9	ERR1203 B	8		4	BUCHA	BUSH	BUJE	BAGUE
10	ERR3343 D	1	▶	4	BALANCEIRO	ROCKER LEVER	BALANCÍN	CULBUTEUR
11	ERR1203 B	10		4	BUCHA	BUSH	BUJE	BAGUE
12	ERR4883 A	1		8	PARAFUSO	BOLT	TORNILLO	VIS
13	ERR3779 A	1		5	SUPORTE	BRACKET	SOPORTE	SUPPORT
14	502473 K			8	GUIA DO TUCHO	GUIDE	GUIA	GUIDE
15	ERR0561 A			8	ROLETE	ROLLER	AGUJA	AIGUILLE
16	ERR0607 C			8	TUCHO	TAPPET	TAQUE	POUSSOIR
17	70740379			8	PARAFUSO	BOLT	TORNILLO	VIS
18	FN108041		M8	3	PORCA	NUT	TUERCA	ÉCROU
19	70820116			3	PRISIONEIRO	STUD	ESPÁRRAGO	GOUJON
20	FB108101		M8X50	2	PARAFUSO	BOLT	TORNILLO	VIS
21	70910054			4	VÁLVULA ESCAPE	EXHAUST VALVE	VÁLVULA ESCAPE	SOUPAPE ÉCHAPP
22	70910053			4	VÁLVULA ADMISSÃO	INLET VALVE	VÁLVULA ADMISIÓN	SOUPAPE ADM
23	70998173			8	VEDADOR	SEAL	RETÉN	GUARNITURE
24	ETC8193 A			8	ARRUELA	WASHER	ARANDELA	RONDELLE
25	ERR4640 A			8	MOLA	SPRING	RESORTE	RESSORT
26	70998164			8	CAPA	CAP	CASQUILLO	CUVETTE
27	ETC4069 A			16	TRAVA	COTTER	SEGURO CÓNICO	CLAVETTE
28	70150061	●○	LJC100270 A	8	CAPA	CAP	CASQUILLO	CUVETTE
29	546799 G			8	VARETA DO TUCHO	PUSH ROD	VARILLA	TIGE DE POUSSOIR

VÁLVULAS E BALANCEIRO VALVES AND ROCKERSHAFTS VÁLVULAS Y BALANCINES SOUPAPES ET LEVIERS OSCILLANTS	GRUPO GROUP 18/48 GRUPO GROUPE

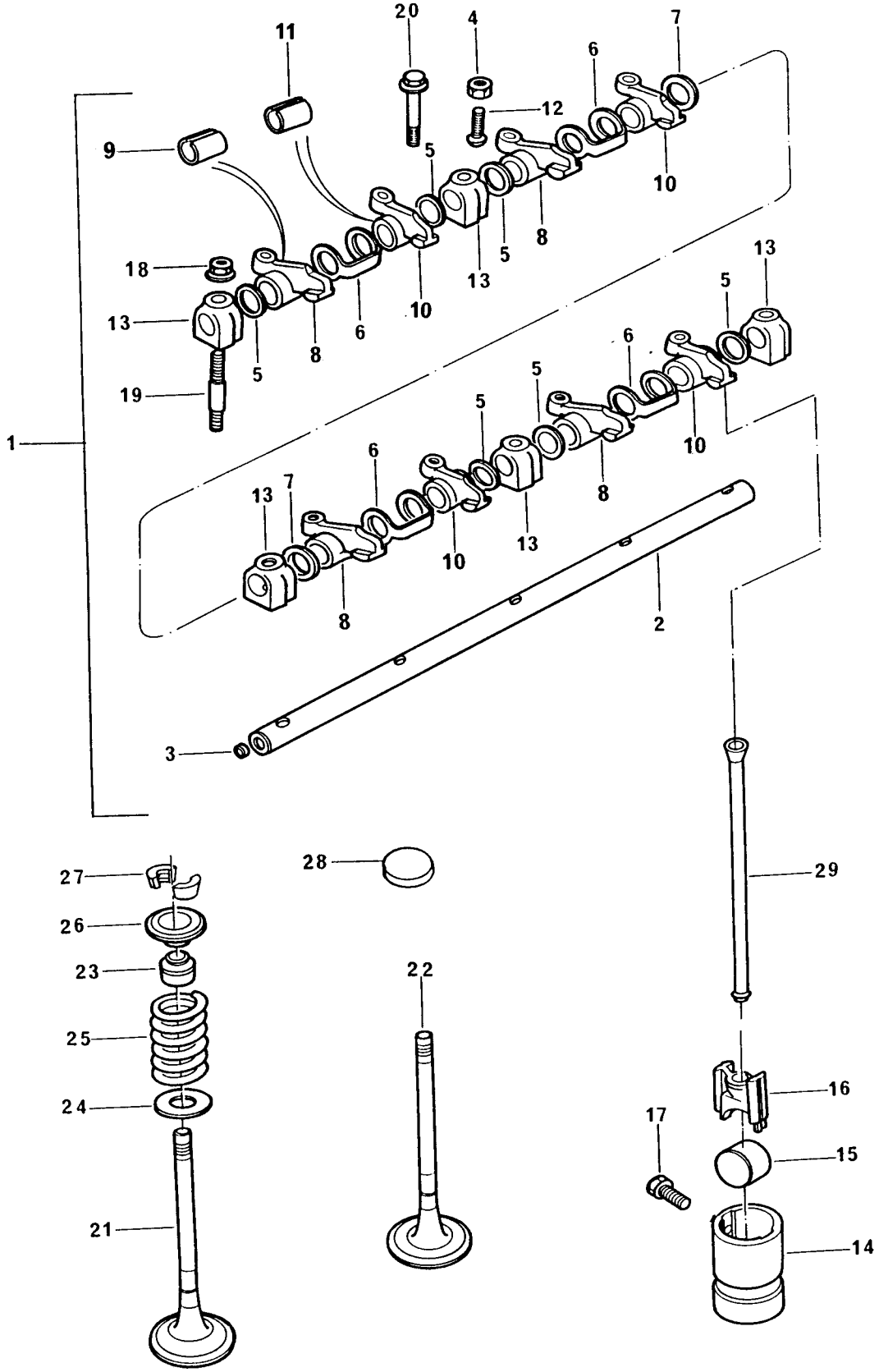

VÁLVULAS E BALANCEIRO
VALVES AND ROCKERSHAFTS
VÁLVULAS Y BALANCINES
SOUPAPES ET LEVIERS OSCILLANTS

GRUPO
GROUP **18/48**
GRUPO
GROUPE

1	ERR2855 A			1	EIXO BALANCEIRO	ROCKERSHAFT ASSY	EJE BALANCINES	RAMPE CULBUTEURS
2	ERR4848 A	1		1	EIXO	SHAFT	EJE	ARBRE
3	ERR3457 A	2		2	BUJÃO	PLUG	TAPÓN	BOUCHON
4	ERR0560 A	1		8	PORCA	NUT	TUERCA	ÉCROU
5	ERR1209 A	1		6	ESPAÇADOR	SPACER	ESPACIADOR	ENTRETOISE
6	ERR2405 A	1		4	MOLA	SPRING	RESORTE	RESSORT
7	ERR2732 A	1		2	ESPAÇADOR	SPACER	ESPACIADOR	ENTRETOISE
8	ERR3342 D	1	◀	4	BALANCEIRO	ROCKER LEVER	BALANCÍN	CULBUTEUR
9	ERR1203 B	8		4	BUCHA	BUSH	BUJE	BAGUE
10	ERR3343 D	1	▶	4	BALANCEIRO	ROCKER LEVER	BALANCÍN	CULBUTEUR
11	ERR1203 B	10		4	BUCHA	BUSH	BUJE	BAGUE
12	ERR4883 A	1		8	PARAFUSO	BOLT	TORNILLO	VIS
13	ERR3779 A	1		5	SUPORTE	BRACKET	SOPORTE	SUPPORT
14	502473 K			8	GUIA DO TUCHO	GUIDE	GUIA	GUIDE
15	ERR0561 A			8	ROLETE	ROLLER	AGUJA	AIGUILLE
16	ERR0607 C			8	TUCHO	TAPPET	TAQUE	POUSSOIR
17	70740379			8	PARAFUSO	BOLT	TORNILLO	VIS
18	FN108041		M8	3	PORCA	NUT	TUERCA	ÉCROU
19	70820116			3	PRISIONEIRO	STUD	ESPÁRRAGO	GOUJON
20	FB108101		M8X50	2	PARAFUSO	BOLT	TORNILLO	VIS
21	70910058			4	VÁLVULA ESCAPE	EXHAUST VALVE	VÁLVULA ESCAPE	SOUPAPE ÉCHAPP
22	70910057			4	VÁLVULA ADMISSÃO	INLET VALVE	VÁLVULA ADMISIÓN	SOUPAPE ADM
23	70998173			8	VEDADOR	SEAL	RETÉN	GUARNITURE
24	ETC8193 A			8	ARRUELA	WASHER	ARANDELA	RONDELLE
25	ERR4640 A			8	MOLA	SPRING	RESORTE	RESSORT
26	70998164			8	CAPA	CAP	CASQUILLO	CUVETTE
27	ETC4069 A			16	TRAVA	COTTER	SEGURO CÓNICO	CLAVETTE
28	70150061	●○	LJC100270 A	8	CAPA	CAP	CASQUILLO	CUVETTE
29	546799 G			8	VARETA DO TUCHO	PUSH ROD	VARILLA	TIGE DE POUSSOIR

RETENTOR TRASEIRO DA ÁRVORE DE MANIVELAS CRANKSHAFT REAR OIL SEAL SELLO TRASERO DE ACEITE DÉFLECTEUR D'HUILE ARRIERE	GRUPO GROUP 20/20 GRUPO GROUPE

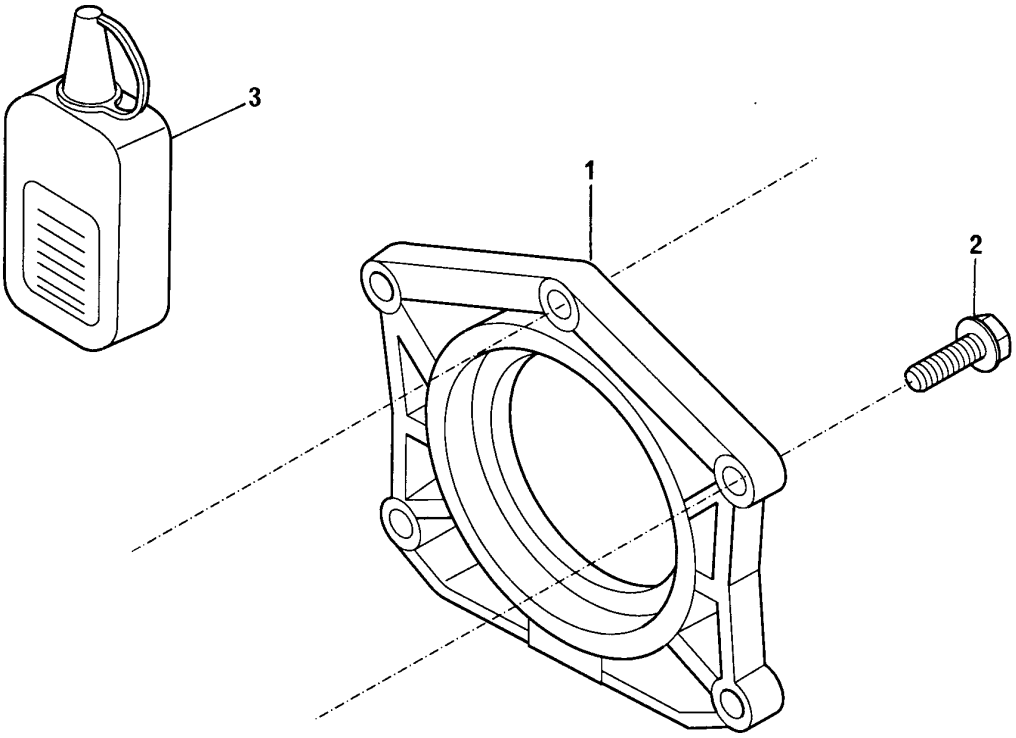

RETENTOR TRASEIRO DA ÁRVORE DE MANIVELAS
CRANKSHAFT REAR OIL SEAL
SELLO TRASERO DE ACEITE
DÉFLECTEUR D'HUILE ARRIERE

GRUPO
GROUP **20/20**
GRUPO
GROUPE

1	LUF100430 A		1	RETENTOR	SEAL	RETÉN	BAGUE ÉTANCHÉITÉ
2	FS108251	M8X25	5	PARAFUSO	BOLT	TORNILLO	VIS
3	HS044		1	JUNTA LÍQUIDA	JOINT	JUNTA	JOINT

RETENTOR TRASEIRO DA ÁRVORE DE MANIVELAS CRANKSHAFT REAR OIL SEAL SELLO TRASERO DE ACEITE DÉFLECTEUR D'HUILE ARRIERE	GRUPO GROUP 20/21 GRUPO GROUPE

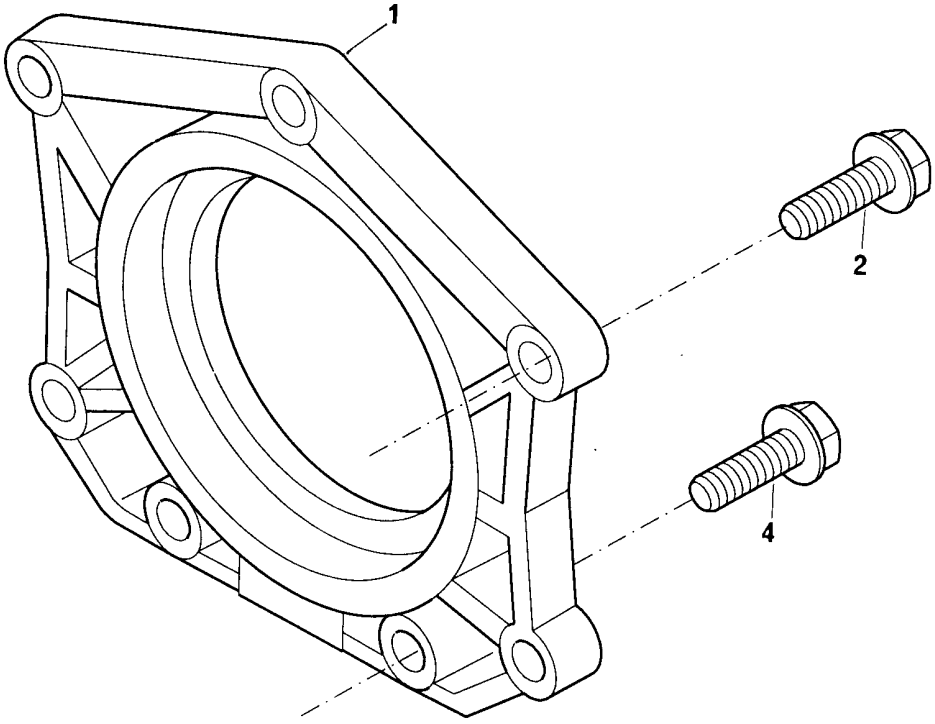

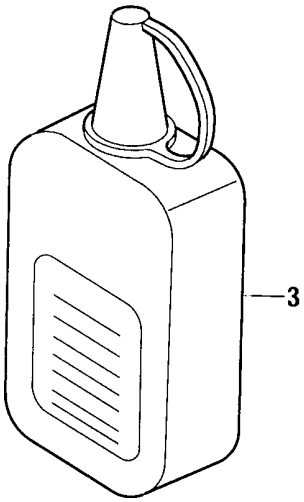

RETENTOR TRASEIRO DA ÁRVORE DE MANIVELAS
CRANKSHAFT REAR OIL SEAL
SELLO TRASERO DE ACEITE
DÉFLECTEUR D'HUILE ARRIERE

GRUPO
GROUP **20/21**
GRUPO
GROUPE

1	70730056		1	RETENTOR	SEAL	RETÉN	BAGUE ÉTANCHÉITÉ
2	FS108251	M8X25	5	PARAFUSO	BOLT	TORNILLO	VIS
3	HS044		1	JUNTA LÍQUIDA	JOINT	JUNTA	JOINT
4	70740764		2	PARAFUSO	BOLT	TORNILLO	VIS

ÁRVORE DE COMANDO DAS VÁLVULAS CAMSHAFT ARBOL DE LEVAS ARBRE À CAMES	GRUPO GROUP 21/31 GRUPO GROUPE

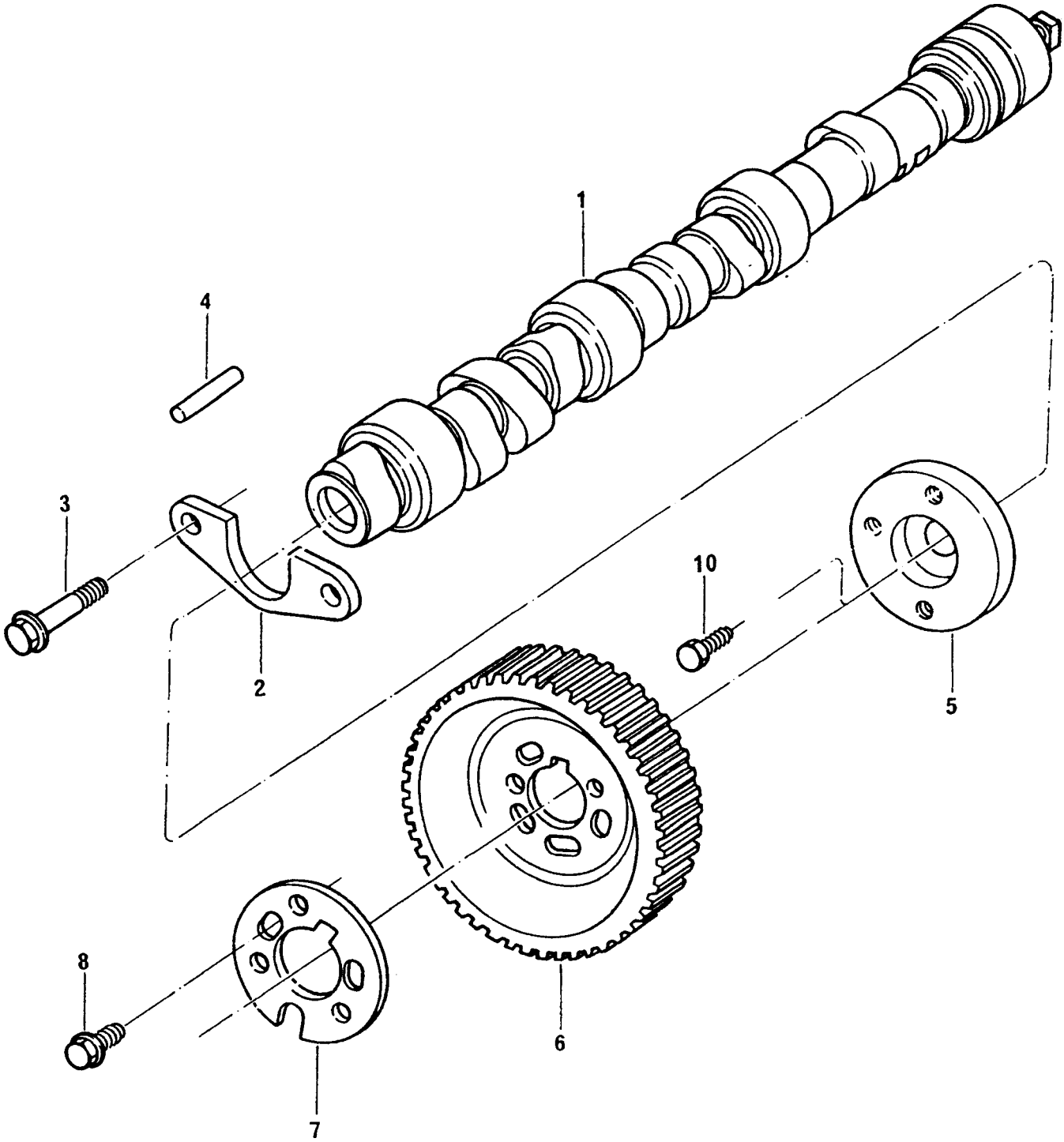

ÁRVORE DE COMANDO DAS VÁLVULAS
CAMSHAFT
ARBOL DE LEVAS
ARBRE À CAMES

GRUPO
GROUP **21/31**
GRUPO
GROUPE

1	70140008		1 ÁRVORE	CAMSHAFT	ÁRBOL DE LEVAS	ARBRE A CAMES
2	ERR3754 A		COMANDO	PLATE	PLACA	PLAQUE
3	FS106161	M6X16	1 PLACA RETENÇÃO	BOLT	TORNILLO	VIS
4	ERR4709 A		2 PARAFUSO	DOWEL	ESPIGA	PION
5	ERR3756 A		1 PINO GUIA	HUB	CUBO	MOYEU
6	ERR3545 B		1 CUBO	PULLEY	POLEA	POULIE
7	ERR2216 A		1 POLIA	PLATE	PLACA	PLAQUE
8	FS108161	M8X16	1 PLACA	BOLT	TORNILLO	VIS
10	FS112401		3 PARAFUSO	BOLT	TORNILLO	VIS
			1 PARAFUSO			

ÁRVORE DE COMANDO DAS VÁLVULAS CAMSHAFT ARBOL DE LEVAS ARBRE À CAMES	GRUPO GROUP 21/33 GRUPO GROUPE

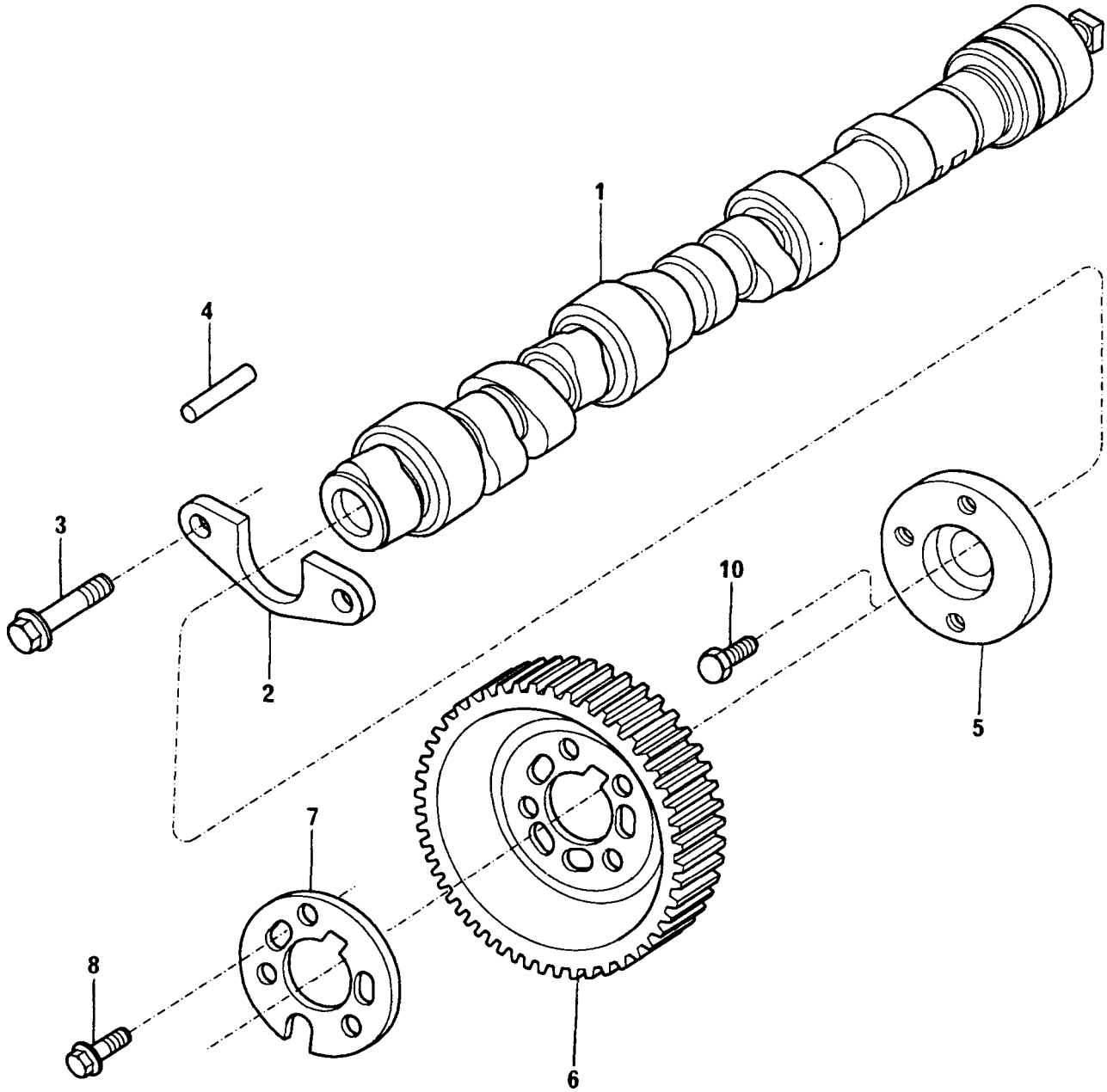

ÁRVORE DE COMANDO DAS VÁLVULAS
CAMSHAFT
ARBOL DE LEVAS
ARBRE À CAMES

GRUPO
GROUP **21/33**
GRUPO
GROUPE

1	70140009	●○	ERR3547 A	1	ÁRVORE	CAMSHAFT	ÁRBOL DE LEVAS	ARBRE A CAMES
2	ERR3754 A				COMANDO	PLATE	PLACA	PLAQUE
3	FS106161		M6X16	1	PLACA RETENÇÃO	BOLT	TORNILLO	VIS
4	ERR4709 A			2	PARAFUSO	DOWEL	ESPIGA	PION
5	ERR3756 A			1	PINO GUIA	HUB	CUBO	MOYEU
6	ERR3545 B			1	CUBO	PULLEY	POLEA	POULIE
7	ERR2216 A			1	POLIA	PLATE	PLACA	PLAQUE
8	FS108161		M8X16	1	PLACA	BOLT	TORNILLO	VIS
10	FS112401		M12X40	3	PARAFUSO	BOLT	TORNILLO	VIS
				1	PARAFUSO			

CORREIA E TENSOR BELT AND TIGHTENER CORREA Y TENSOR COURROIE ET TENDEUR	GRUPO GROUP 23/01 GRUPO GROUPE

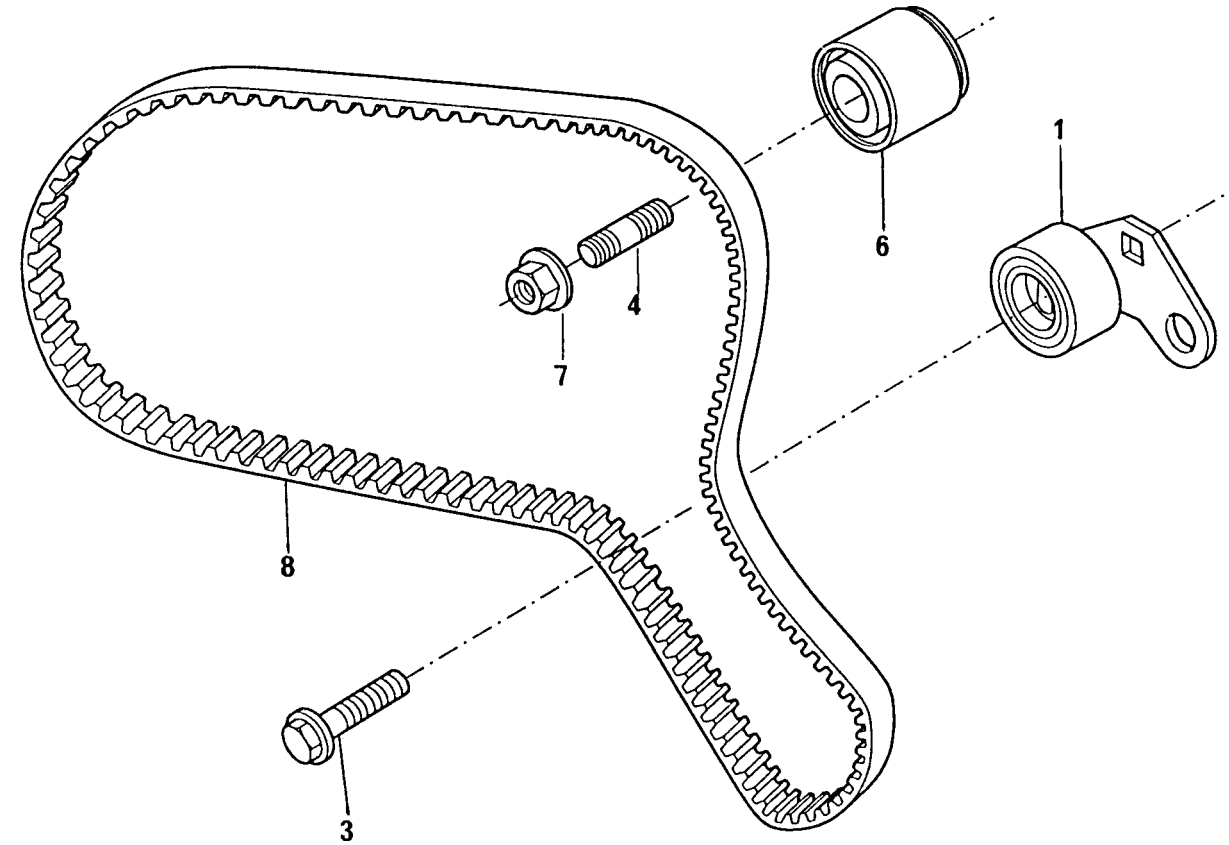

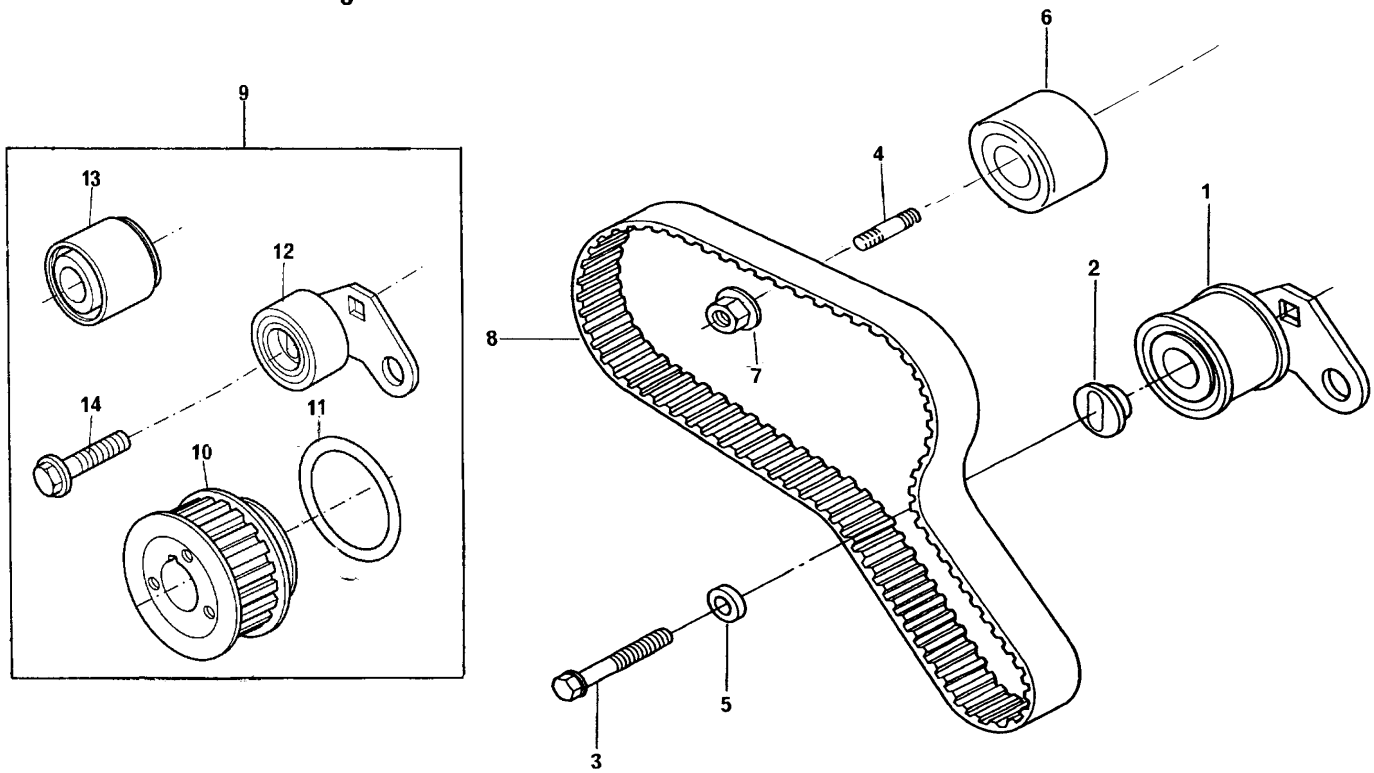

CORREIA E TENSOR BELT AND TIGHTENER CORREA Y TENSOR COURROIE ET TENDEUR	GRUPO GROUP 23/01 GRUPO GROUPE

1	ERR1972 A			1	POLIA TENSORA	TENSIONER PULLEY	POLEA TENSORA	POULIE TENDEUR
1	LHP100860	(A)		1	POLIA TENSORA	TENSIONER PULLEY	POLEA TENSORA	POULIE TENDEUR
2	ERR0900 A			1	ARRUELA RETENÇÃO	WASHER	ARANDELA	RONDELLE
3	FB110131		M10X65	1	PARAFUSO	BOLT	TORNILLO	VIS
3	SS110201E	(A)		1	PARAFUSO	BOLT	TORNILLO	VIS
4	TE110051		M10X25	1	PRISIONEIRO	STUD	ESPÁRRAGO	GOUJON
5	ERR1973 A			1	ESPAÇADOR	SPACER	ESPACIADOR	ENTRETOISE
6	ETC8560 A			1	POLIA TENSORA	TENSIONER PULLEY	POLEA TENSORA	POULIE TENDEUR
6	LHV100150	(A)		1	POLIA TENSORA	TENSIONER PULLEY	POLEA TENSORA	POULIE TENDEUR
7	FX110041		M10	1	PORCA	NUT	TUERCA	ÉCROU
8	70070086			1	CORREIA	BELT	CORREA	COURROIE
9	HS500	(B)		1	JG. POLIAS	PULLEY ASSY	JUEGO POLEA	JEU POULIE
10	70670208	9		1	POLIA	PULLEY	POLEA	POULIE
11	ERR4710 A	9		1	ANEL "O"	"O" RING	ARO SELLO	JOINT TORIQUE
12	LHP100860	9		1	POLIA TENSORA	TENSIONER PULLEY	POLEA TENSORA	POULIE TENDEUR
13	LHV100150	9		1	POLIA TENSORA	TENSIONER PULLEY	POLEA TENSORA	POULIE TENDEUR
14	SS110201 E	9		1	PARAFUSO	BOLT	TORNILLO	VIS

(A) 8969B045107C
8970B045353C
8971B045353C
8984B045280C
8985B044889C
8987B044940C
8A71B045035C

(B) 8969B045106C
8970B045352C
8971B045352C
8984B045279C
8985B044888C
8987B044939C
8A71B045034C

CARTER DE ÓLEO LUBRIFICANTE LUBRICATING OIL SUMP CÁRTER DE ACEITE LUBRICANTE CARTER À HUILE LUBRIFIANTE	GRUPO GROUP 31/169 GRUPO GROUPE

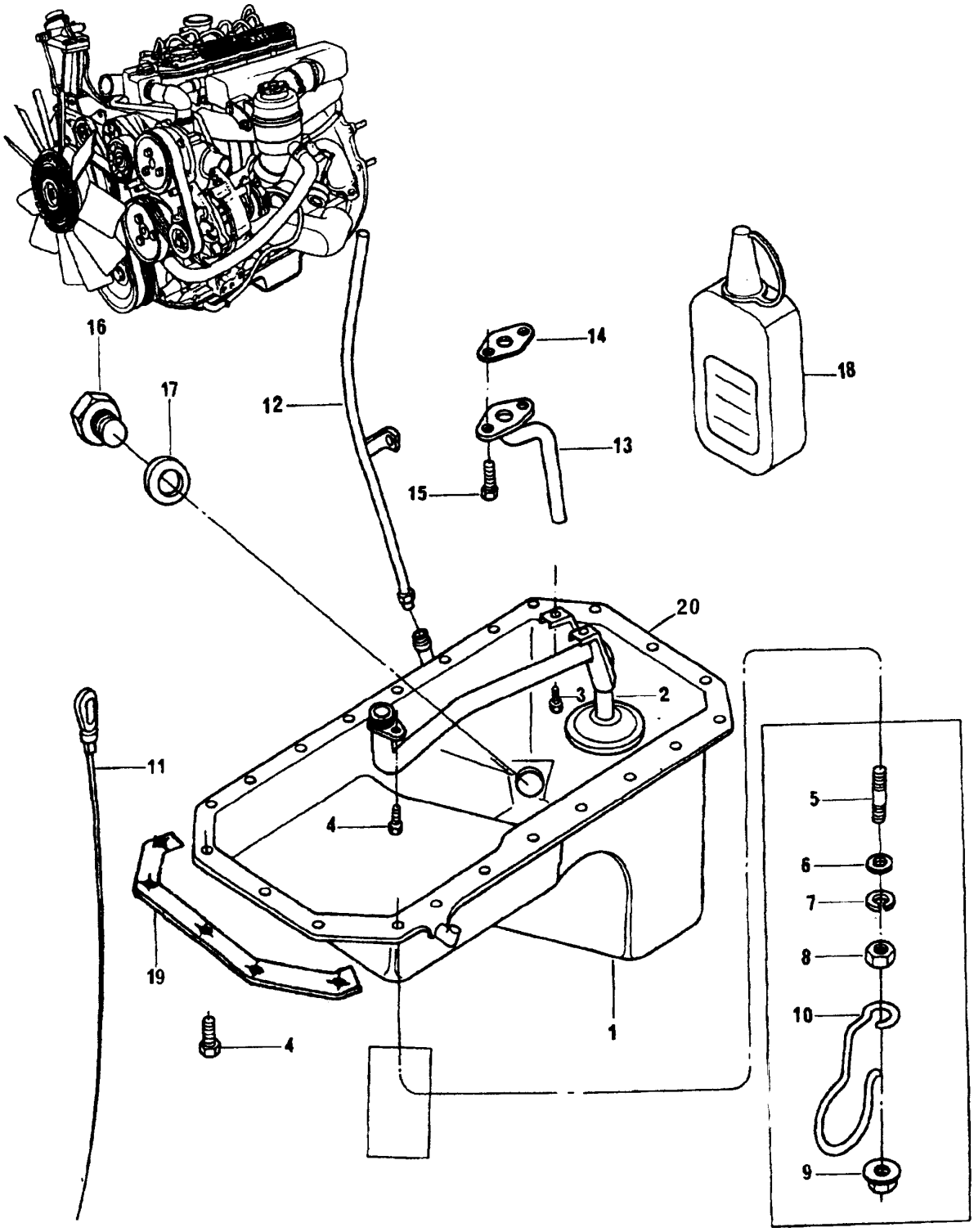

CARTER DE ÓLEO LUBRIFICANTE
LUBRICATING OIL SUMP
CÁRTER DE ACEITE LUBRICANTE
CARTER À HUILE LUBRIFIANTE

GRUPO
GROUP **31/169**
GRUPO
GROUPE

1	70993419		HS042	1	CÁRTER	SUMP	CÁRTER	CARTER
2	70992870			1	TUBO SUCÇÃO	PIPE	CANO	TUYAU
3	FS106161		M6X16	2	PARAFUSO	BOLT	TORNILLO	VIS
4	FS108161		M8X16	21	PARAFUSO	BOLT	TORNILLO	VIS
5	TE108051		M8X25	2	PRISIONEIRO	STUD	ESPÁRRAGO	GOUJON
6	WA108051			2	ARRUELA	WASHER	ARANDELA	RONDELLE
7	0920053			2	ARRUELA	WASHER	ARANDELA	RONDELLE
8	NH108041		M8	2	PORCA	NUT	TUERCA	ÉCROU
9	FX108051		M8	2	PORCA	NUT	TUERCA	ÉCROU
10	70100770			2	SUPORTE	BRACKET	SOPORTE	SUPPORT
11	70320071			1	VARETA	DISPTICK	VARILLA	JAUGE
12	70992871			1	TUBO	PIPE	CAÑO	TUYAUTERIE
13	70620794			1	TUBO RESPIRO	PIPE	CAÑO	TUYAUTERIE
14	ERR1653 A			1	JUNTA	JOINT	JUNTA	JOINT
15	FT108201		M8X20	2	PARAFUSO	BOLT	TORNILLO	VIS
16	70650008	1		1	BUJÃO DRENO	PLUG	TAPÓN	BOUCHON
17	70920008	1		1	ARRUELA	WASHER	ARANDELA	RONDELLE
18	HS044			1	JUNTA LÍQUIDA	JOINT	JUNTA	JOINT
19	70760034	1		1	REFORÇO	RENFORT	REFUERZO	REINFORCEMENT
20	70490300			1	JUNTA	JOINT	JUNTA	JOINT

CARTER DE ÓLEO LUBRIFICANTE LUBRICATING OIL SUMP CÁRTER DE ACEITE LUBRICANTE CARTER À HUILE LUBRIFIANTE	GRUPO GROUP 31/170 GRUPO GROUPE

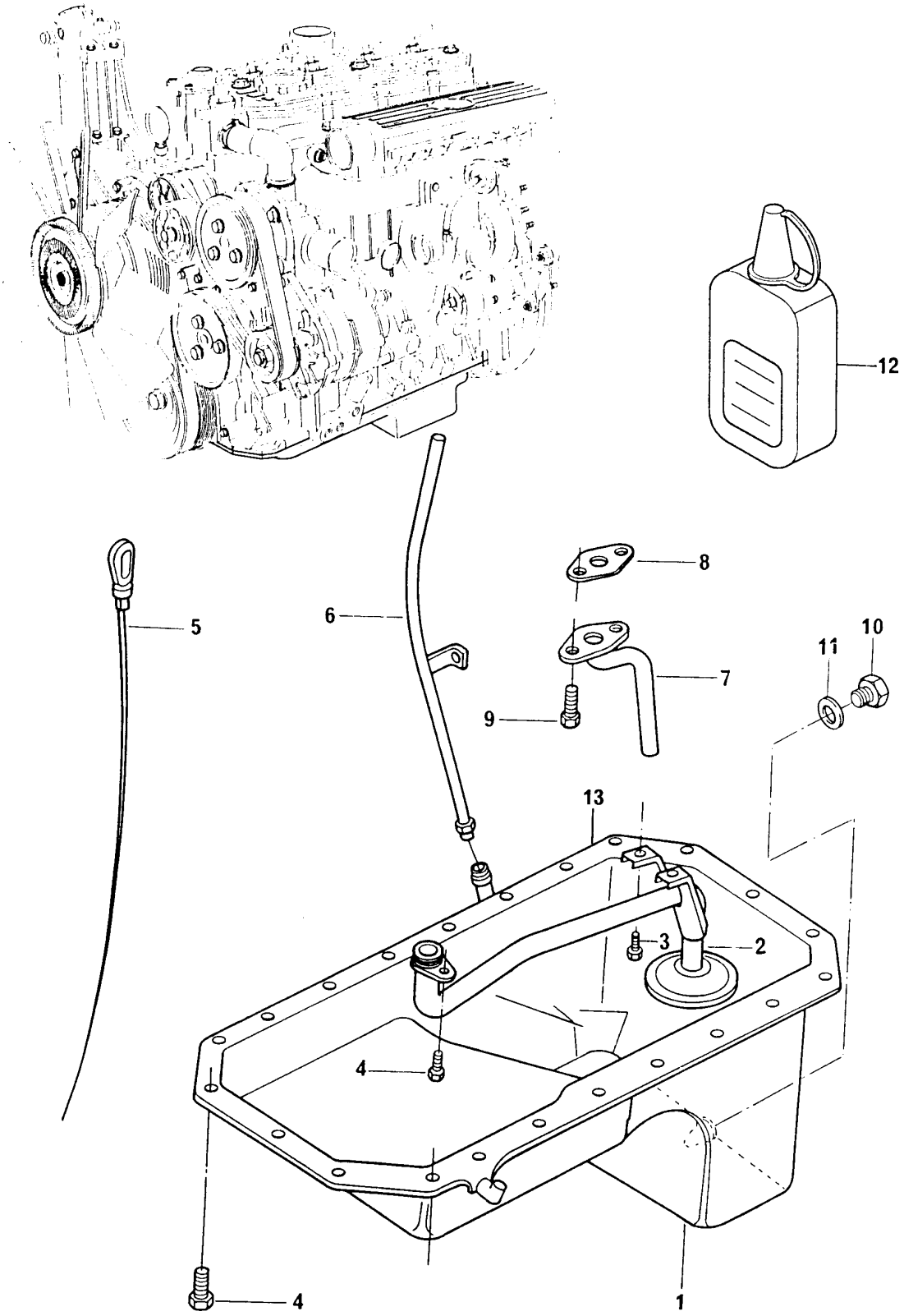

CARTER DE ÓLEO LUBRIFICANTE
LUBRICATING OIL SUMP
CÁRTER DE ACEITE LUBRICANTE
CARTER À HUILE LUBRIFIANTE

GRUPO
GROUP **31/170**
GRUPO
GROUPE

1	70993200			1	CÁRTER	SUMP	CÁRTER	CARTER
2	70992870			1	TUBO SUCÇÃO	PIPE	CANO	TUYAU
3	FS106161		M6X16	2	PARAFUSO	BOLT	TORNILLO	VIS
4	FS108161		M8X16	21	PARAFUSO	BOLT	TORNILLO	VIS
5	70320071			1	VARETA	DISPTICK	VARILLA	JAUGE
6	70993149			1	TUBO	PIPE	CAÑO	TUYAUTERIE
7	70620794			1	TUBO RESPIRO	PIPE	CAÑO	TUYAUTERIE
8	ERR1653 A			1	JUNTA	JOINT	JUNTA	JOINT
9	FT108201		M8X20	2	PARAFUSO	BOLT	TORNILLO	VIS
10	70650008	1		1	BUJÃO DRENO	PLUG	TAPÓN	BOUCHON
11	70920008	1		1	ARRUELA	WASHER	ARANDELA	RONDELLE
12	HS044			1	JUNTA LÍQUIDA	JOINT	JUNTA	JOINT
13	70490300			1	JUNTA	JOINT	JUNTA	JOINT

CARTER DE ÓLEO LUBRIFICANTE LUBRICATING OIL SUMP CÁRTER DE ACEITE LUBRICANTE CARTER À HUILE LUBRIFIANTE	GRUPO GROUP 31/172 GRUPO GROUPE

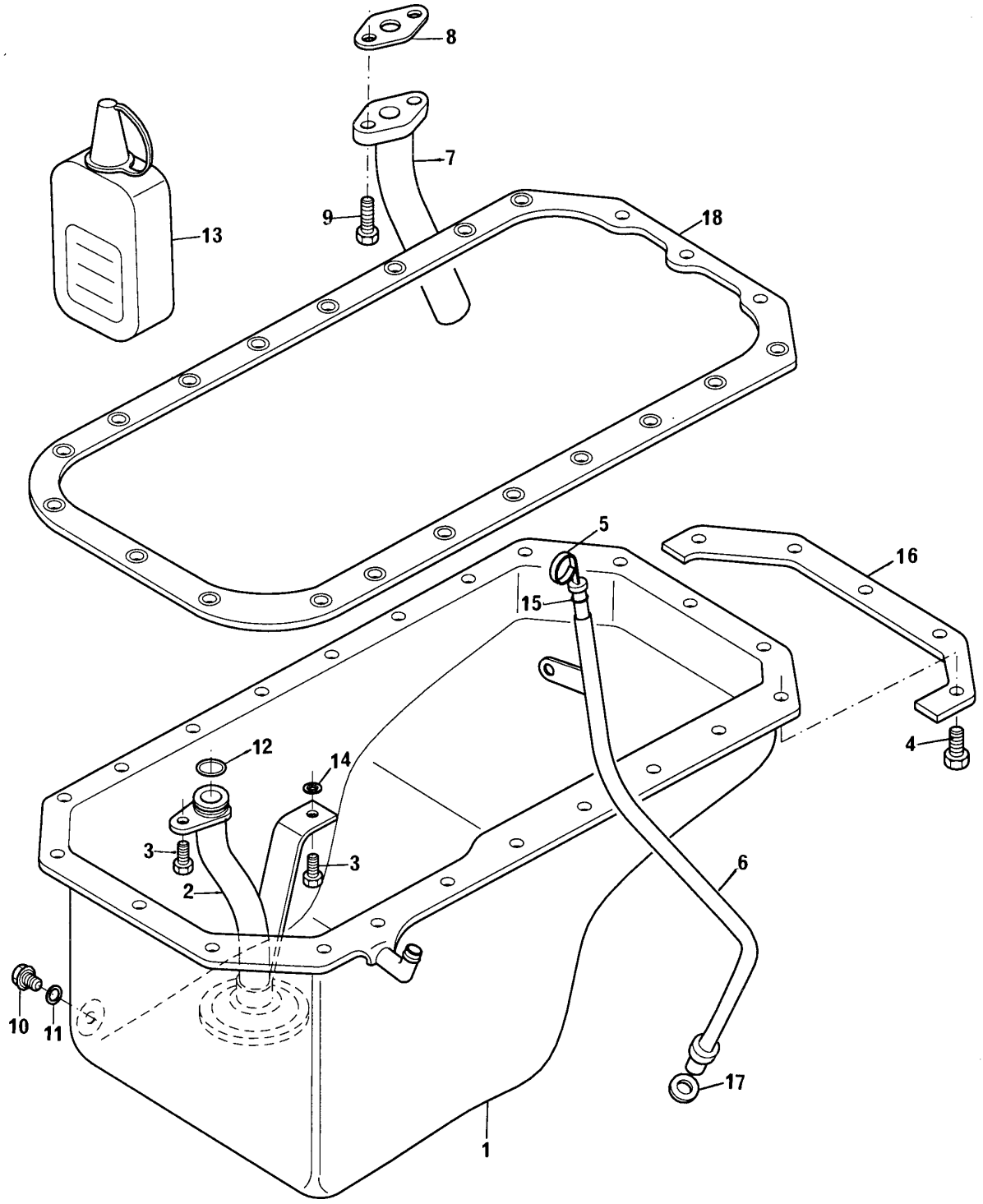

CARTER DE ÓLEO LUBRIFICANTE
LUBRICATING OIL SUMP
CÁRTER DE ACEITE LUBRICANTE
CARTER À HUILE LUBRIFIANTE

GRUPO
GROUP **31/172**
GRUPO
GROUPE

1	70993420			1	CÁRTER	SUMP	CÁRTER	CARTER
2	70993004			1	TUBO SUCÇÃO	PIPE	CANO	TUYAU
3	FS106161		M6X16	2	PARAFUSO	BOLT	TORNILLO	VIS
4	FS108161		M8X16	21	PARAFUSO	BOLT	TORNILLO	VIS
5	70320075			1	VARETA	DISPTICK	VARILLA	JAUGE
6	70993005			1	TUBO	PIPE	CAÑO	TUYAUTERIE
7	70620792			1	TUBO	PIPE	CAÑO	TUYAUTERIE
8	ERR1653	A		1	JUNTA	JOINT	JUNTA	JOINT
9	FS108161		M8X16	2	PARAFUSO	BOLT	TORNILLO	VIS
10	70650008	1		1	BUJÃO DRENO	PLUG	TAPÓN	BOUCHON
11	70920008	1		1	ARRUELA	WASHER	ARANDELA	RONDELLE
12	ERR3417	A		1	ANEL"O"	"O" RING	ARO SELLO	JOINT TORIQUE
13	HS044			1	JUNTA LÍQUIDA	JOINT	JUNTA	JOINT
14	70760030		0,3 MM	X	CALÇO	SHIM	SUPLEMENTO	CALE
14	70760031		0,6 MM	X	CALÇO	SHIM	SUPLEMENTO	CALE
14	70760032		1,0 MM	X	CALÇO	SHIM	SUPLEMENTO	CALE
14	70760033		1,5 MM	X	CALÇO	SHIM	SUPLEMENTO	CALE
15	0640126	5		1	ANEL VEDAÇÃO	SEALING RING	ANILLO SELLADO	BAGUE ETANCHEITE
16	70760034	1	543004F	1	REFORÇO	RENFORT	REFUERZO	REINFORCEMENT
17	ERR3683	6		1	ANEL VEDAÇÃO	SEALING RING	ANILLO SELLADO	BAGUE ETANCHEITE
18	70490300			1	JUNTA	JOINT	JUNTA	JOINT

CARTER DE ÓLEO LUBRIFICANTE LUBRICATING OIL SUMP CÁRTER DE ACEITE LUBRICANTE CARTER À HUILE LUBRIFIANTE	GRUPO GROUP 31/177 GRUPO GROUPE

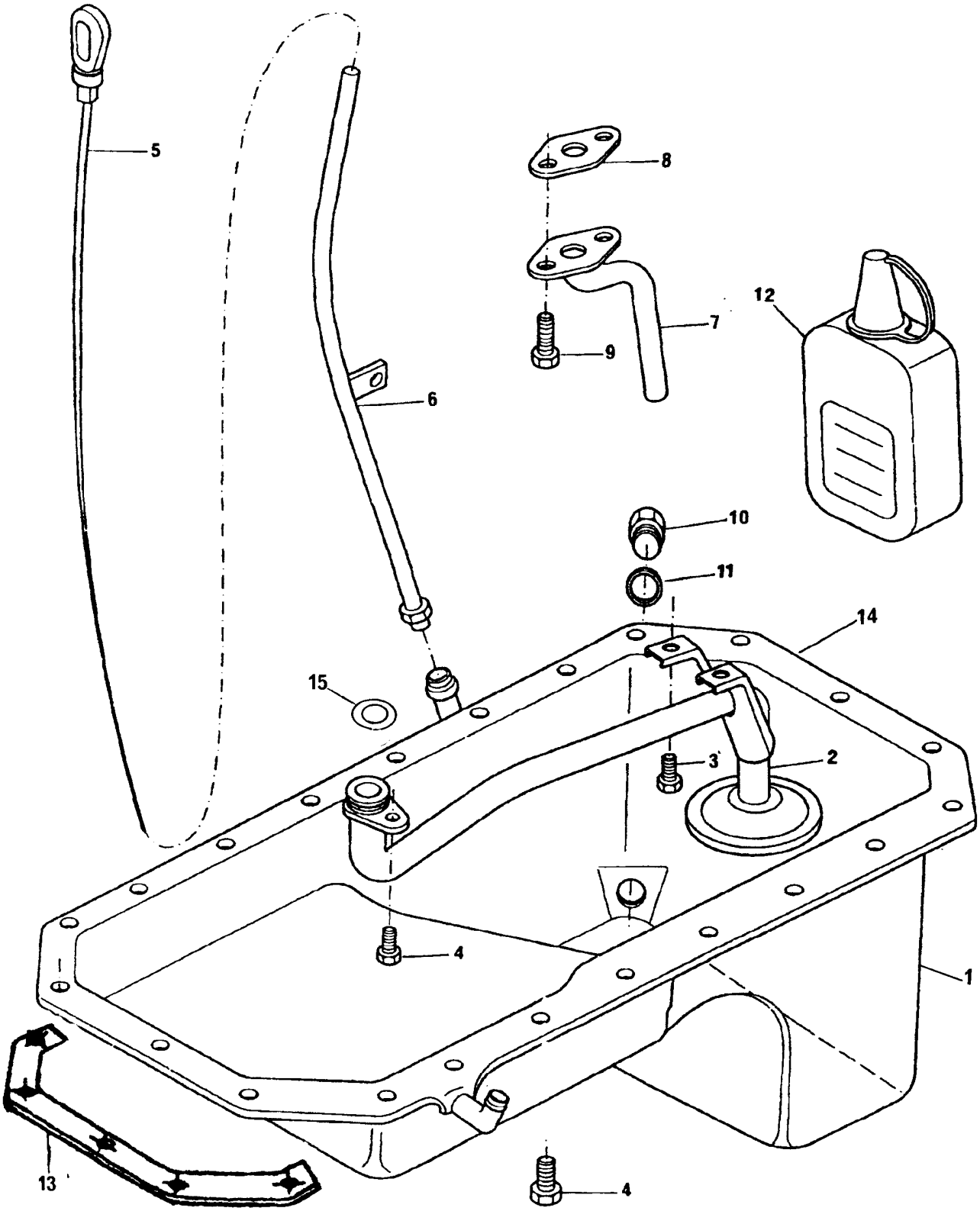

CARTER DE ÓLEO LUBRIFICANTE
LUBRICATING OIL SUMP
CÁRTER DE ACEITE LUBRICANTE
CARTER À HUILE LUBRIFIANTE

GRUPO
GROUP **31/177**
GRUPO
GROUPE

1	70993419		●○HS042	1	CÁRTER	SUMP	CÁRTER	CARTER
2	70992870			1	TUBO SUCÇÃO	PIPE	CANO	TUYAU
3	FS106161		M6X16	2	PARAFUSO	BOLT	TORNILLO	VIS
4	FS108161		M8X16	23	PARAFUSO	BOLT	TORNILLO	VIS
5	70320071			1	VARETA	DISPTICK	VARILLA	JAUGE
6	70993284			1	TUBO	PIPE	CAÑO	TUYAUTERIE
7	70620794			1	TUBO RESPIRO	PIPE	CAÑO	TUYAUTERIE
8	ERR1653	A		1	JUNTA	JOINT	JUNTA	JOINT
9	FT108201		M8X20	2	PARAFUSO	BOLT	TORNILLO	VIS
10	70650008	1		1	BUJÃO DRENO	PLUG	TAPÓN	BOUCHON
11	70920008	1		1	ARRUELA	WASHER	ARANDELA	RONDELLE
12	HS044			1	JUNTA LÍQUIDA	JOINT	JUNTA	JOINT
13	70760034	1	→ 547193F	1	REFORÇO	RENFORT	REFUERZO	REINFORCEMENT
14	70490300			1	JUNTA	JOINT	JUNTA	JOINT
15	ERR3417	A 2		1	ANEL "O"	"O" RING	ARO SELLO	JOINT TORIQUE

CARTER DE ÓLEO LUBRIFICANTE LUBRICATING OIL SUMP CÁRTER DE ACEITE LUBRICANTE CARTER À HUILE LUBRIFIANTE	GRUPO GROUP 31/179 GRUPO GROUPE

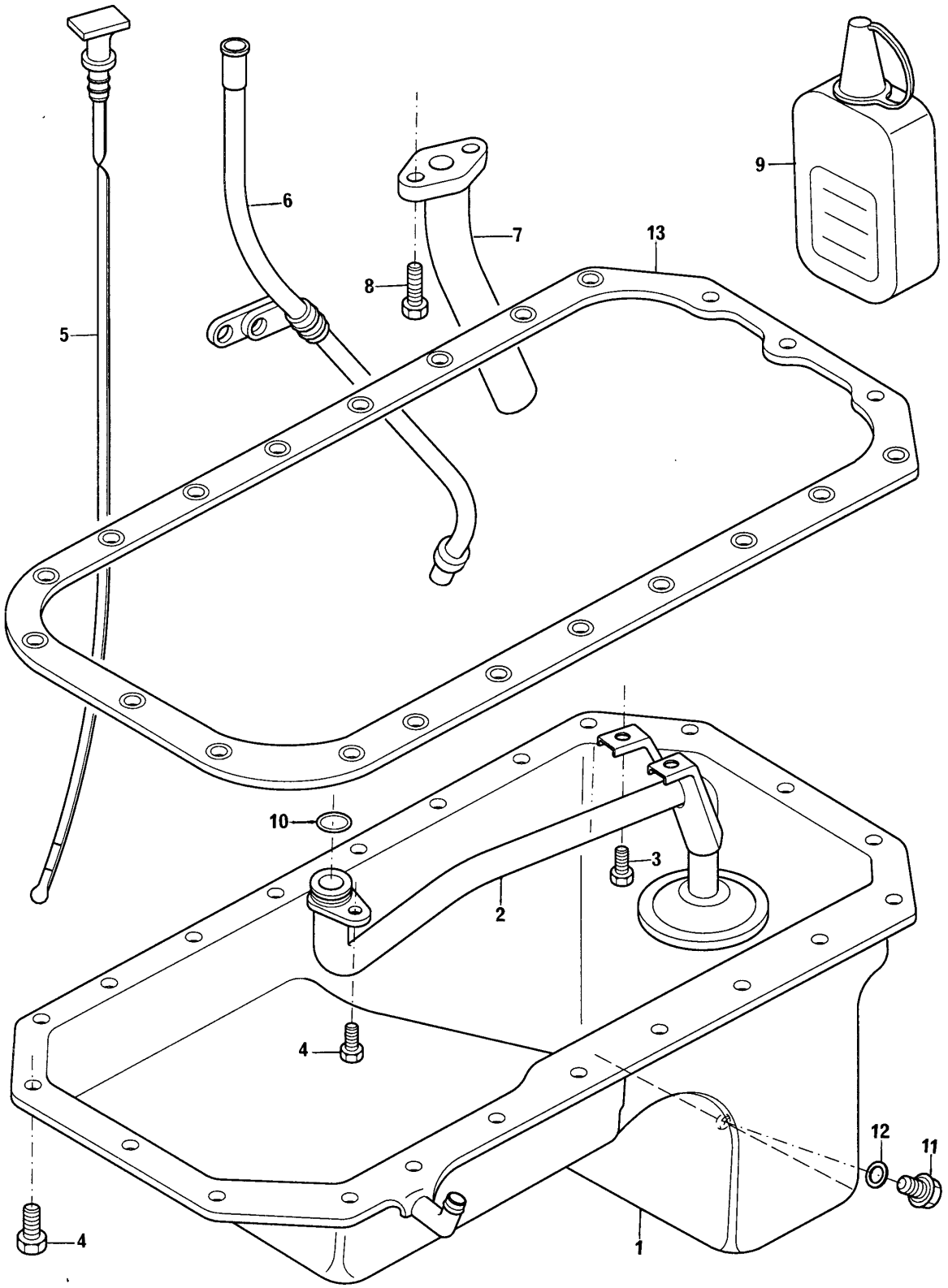

CARTER DE ÓLEO LUBRIFICANTE
LUBRICATING OIL SUMP
CÁRTER DE ACEITE LUBRICANTE
CARTER À HUILE LUBRIFIANTE

GRUPO
GROUP **31/179**
GRUPO
GROUPE

1	LSB102610			1	CÁRTER	SUMP	CÁRTER	CARTER
2	ERR7002 A			1	TUBO SUCÇÃO	PIPE	CANO	TUYAUTERIE
3	FS106161		M6X16	2	PARAFUSO	BOLT	TORNILLO	VIS
4	FS108161		M8X16	24	PARAFUSO	BOLT	TORNILLO	VIS
5	ERR3809 A			1	VARETA	DISPTICK	VARILLA	JAUGE
6	ERR4697 A			1	TUBO	PIPE	CAÑO	TUYAUTERIE
7	ERR3633 A			1	TUBO RESPIRO	PIPE	CAÑO	TUYAUTERIE
8	FS108201		M8X20	2	PARAFUSO	BOLT	TORNILLO	VIS
9	HS044			1	JUNTA LÍQUIDA	JOINT	JUNTA	JOINT
10	ERR3417 A			1	ANEL "O"	"O" RING	ARO SELLO	JOINT TORIQUE
11	LSF100040	1		1	BUJÃO	PLUG	TAPÓN	BOUCHON
12	ALU1403	1		1	ARRUELA	WASHER	ARANDELA	RONDELLE
13	70490300			1	JUNTA	JOINT	JUNTA	JOINT

CARTER DE ÓLEO LUBRIFICANTE LUBRICATING OIL SUMP CÁRTER DE ACEITE LUBRICANTE CARTER À HUILE LUBRIFIANTE	GRUPO GROUP 31/182 GRUPO GROUPE

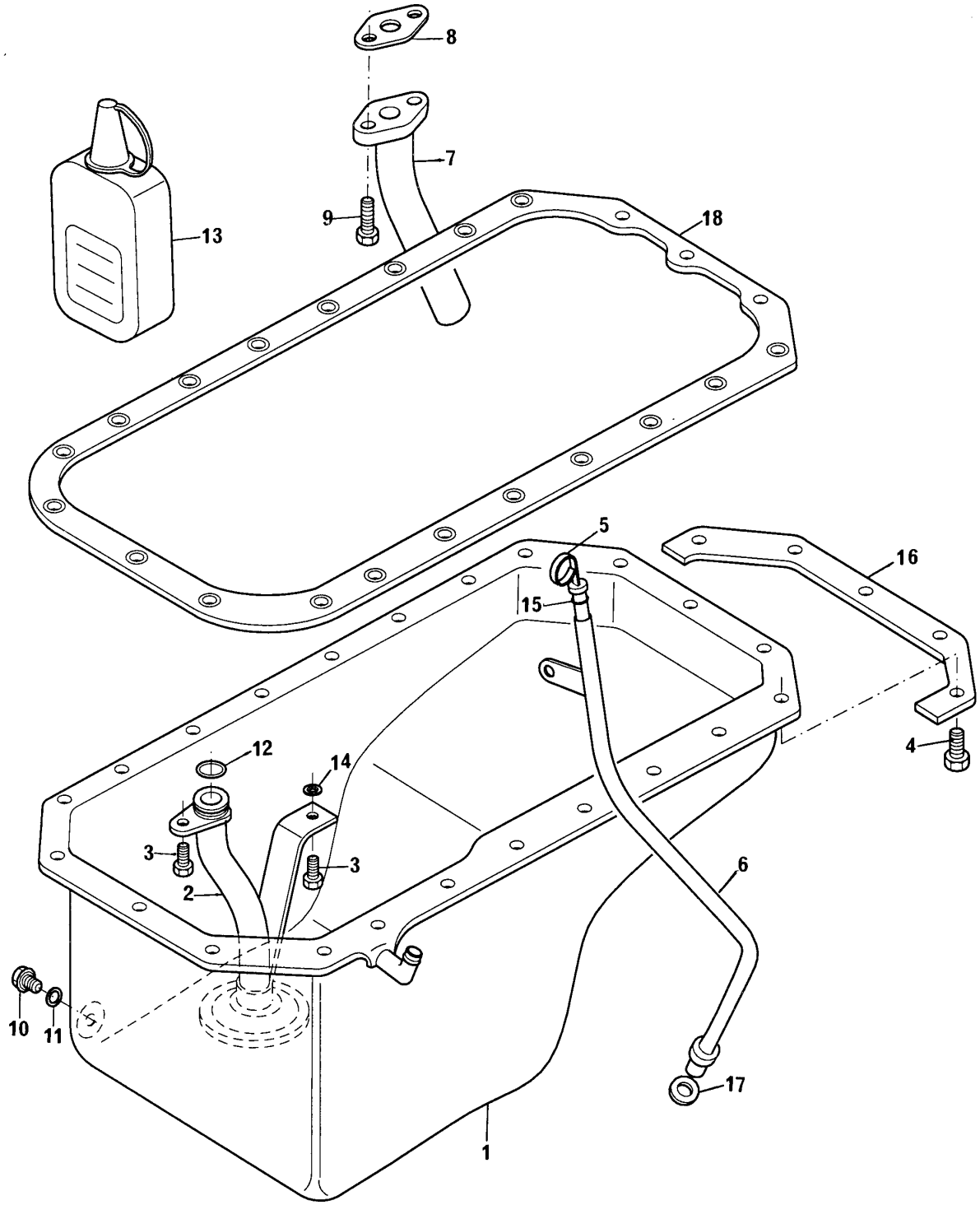

CARTER DE ÓLEO LUBRIFICANTE
LUBRICATING OIL SUMP
CÁRTER DE ACEITE LUBRICANTE
CARTER À HUILE LUBRIFIANTE

GRUPO
GROUP **31/182**
GRUPO
GROUPE

1	70993420			HS041	1 CÁRTER	SUMP	CÁRTER	CARTER
2	70993004			M6X16	1 TUBO SUCÇÃO	PIPE	CANO	TUYAU
3	FS106161			M8X16	2 PARAFUSO	BOLT	TORNILLO	VIS
4	FS108161				21 PARAFUSO	BOLT	TORNILLO	VIS
5	70320075				1 VARETA	DISPTICK	VARILLA	JAUGE
6	70620801				1 TUBO	PIPE	CAÑO	TUYAUTERIE
7	70620792				1 TUBO	PIPE	CAÑO	TUYAUTERIE
8	ERR1653	A		M8X16	1 JUNTA	JOINT	JUNTA	JOINT
9	FS108161				2 PARAFUSO	BOLT	TORNILLO	VIS
10	70650008				1 BUJÃO DRENO	PLUG	TAPÓN	BOUCHON
11	70920008				1 ARRUELA	WASHER	ARANDELA	RONDELLE
12	ERR3417	A			1 ANEL"O"	"O" RING	ARO SELLO	JOINT TORIQUE
13	HS044			0,3 MM	1 JUNTA LÍQUIDA	JOINT	JUNTA	JOINT
14	70760030			0,6 MM	X CALÇO	SHIM	SUPLEMENTO	CALE
14	70760031			1,0 MM	X CALÇO	SHIM	SUPLEMENTO	CALE
14	70760032			1,5 MM	X CALÇO	SHIM	SUPLEMENTO	CALE
14	70760033	5			X CALÇO	SHIM	SUPLEMENTO	CALE
15	0640126	1		543004F	1 ANEL VEDAÇÃO	SEALING RING	ANILLO SELLADO	BAGUE ETANCHEITE
16	70760034	6			1 REFORÇO	RENFORT	REFUERZO	REINFORCEMENT
17	ERR3683				1 ANEL VEDAÇÃO	SEALING RING	ANILLO SELLADO	BAGUE ETANCHEITE
18	70490300				1 JUNTA	JOINT	JUNTA	JOINT

POLIA DA ÁRVORE DE MANIVELAS **CRANKSHAFT PULLEY** **POLEA DEL CIGUEÑAL** **POULIE DU VILEBREQUIN**	**GRUPO** **GROUP** **32/120** **GRUPO** **GROUPE**

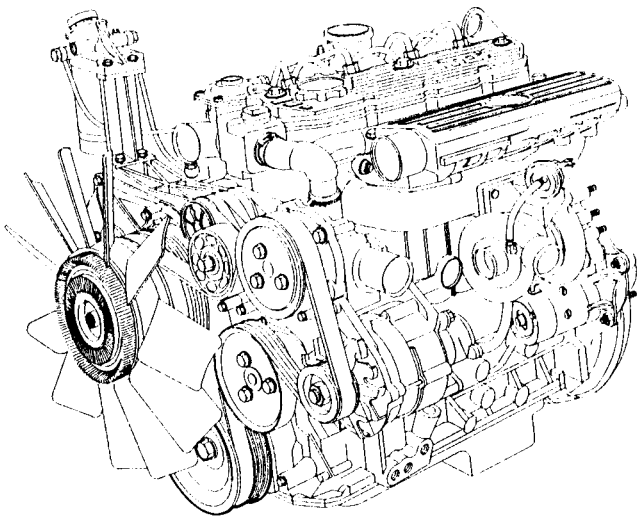

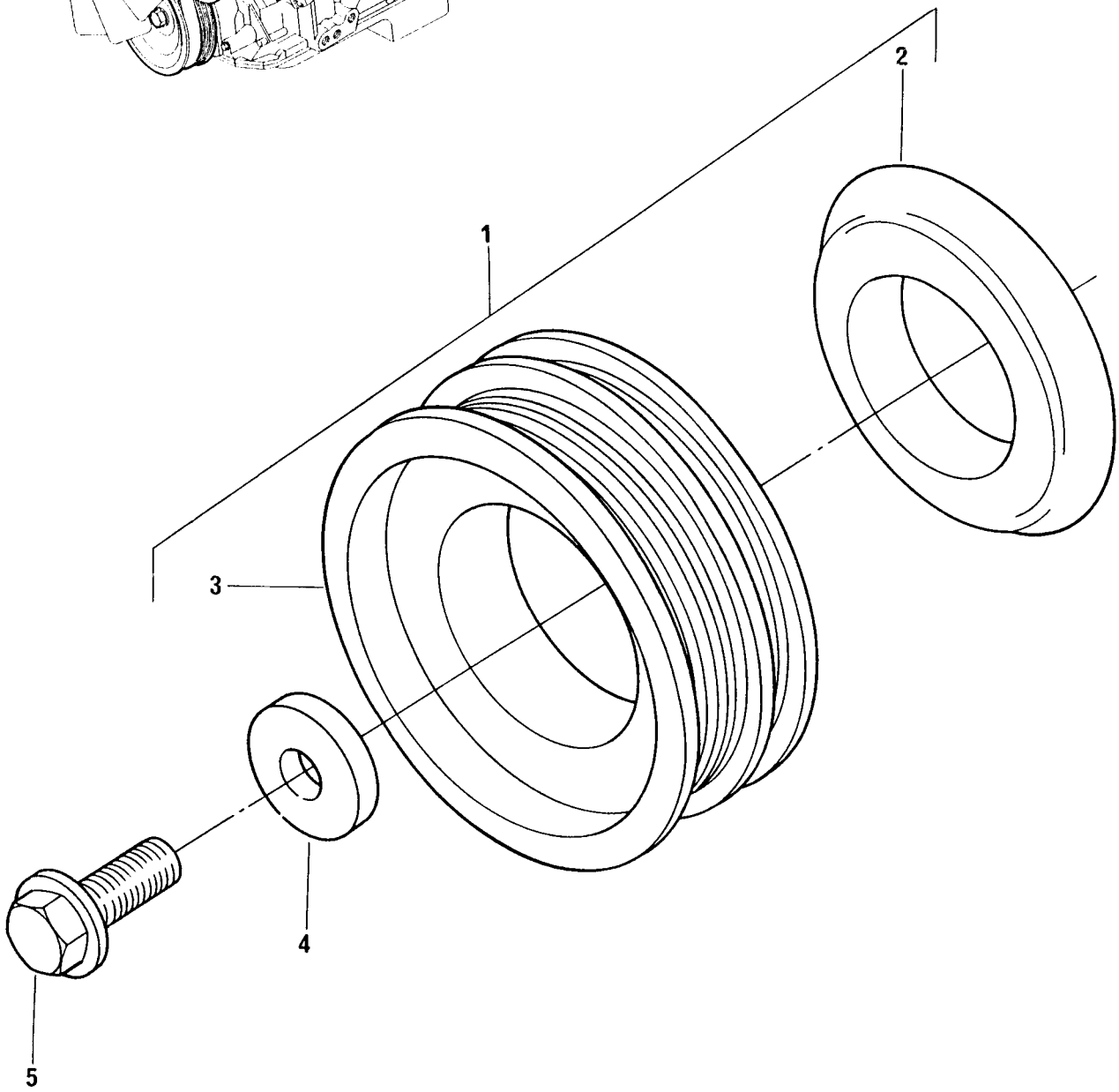

POLIA DA ÁRVORE DE MANIVELAS **CRANKSHAFT PULLEY** **POLEA DEL CIGUEÑAL** **POULIE DU VILEBREQUIN**	**GRUPO** **GROUP** **32/120** **GRUPO** **GROUPE**

1	70993368		1	POLIA	PULLEY	POLEA	POULIE
2	ERR2100 A	1	1	DEFLETOR	DEFLECTOR	DEFLECTOR	DÉFLECTEUR
3		1	1	AMORTECEDOR	DAMPER	AMORTIGUADOR	AMORTISSEUR
4	ERR1564 B		1	ARRUELA	WASHER	ARANDELA	RONDELLE
5	ERR5087 A		1	PARAFUSO	BOLT	TORNILLO	VIS

POLIA DA ÁRVORE DE MANIVELAS **CRANKSHAFT PULLEY** **POLEA DEL CIGUEÑAL** **POULIE DU VILEBREQUIN**	**GRUPO** **GROUP** **32/124** **GRUPO** **GROUPE**

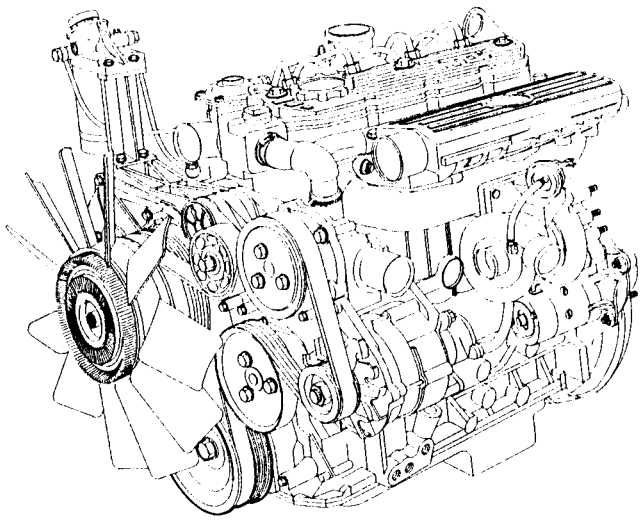

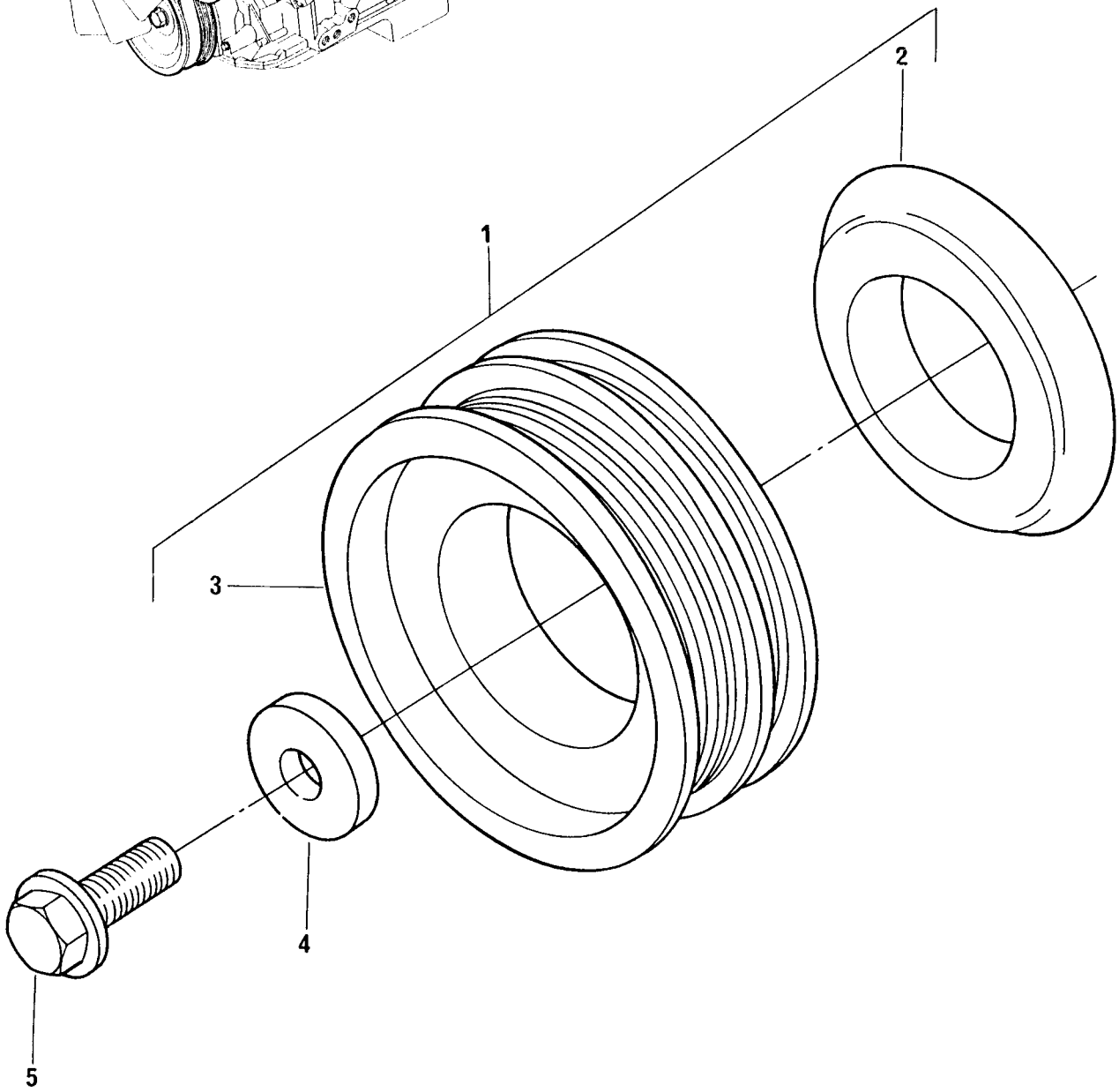

POLIA DA ÁRVORE DE MANIVELAS
CRANKSHAFT PULLEY
POLEA DEL CIGUEÑAL
POULIE DU VILEBREQUIN

GRUPO
GROUP **32/124**
GRUPO
GROUPE

1	70998195		1	POLIA	PULLEY	POLEA	POULIE
2	ERR2100 A	1	1	DEFLETOR	DEFLECTOR	DEFLECTOR	DÉFLECTEUR
3		1	1	AMORTECEDOR	DAMPER	AMORTIGUADOR	AMORTISSEUR
4	ERR1564 B		1	ARRUELA	WASHER	ARANDELA	RONDELLE
5	ERR5087 A		1	PARAFUSO	BOLT	TORNILLO	VIS

POLIA DA ÁRVORE DE MANIVELAS CRANKSHAFT PULLEY POLEA DEL CIGUEÑAL POULIE DU VILEBREQUIN	GRUPO GROUP 32/125 GRUPO GROUPE

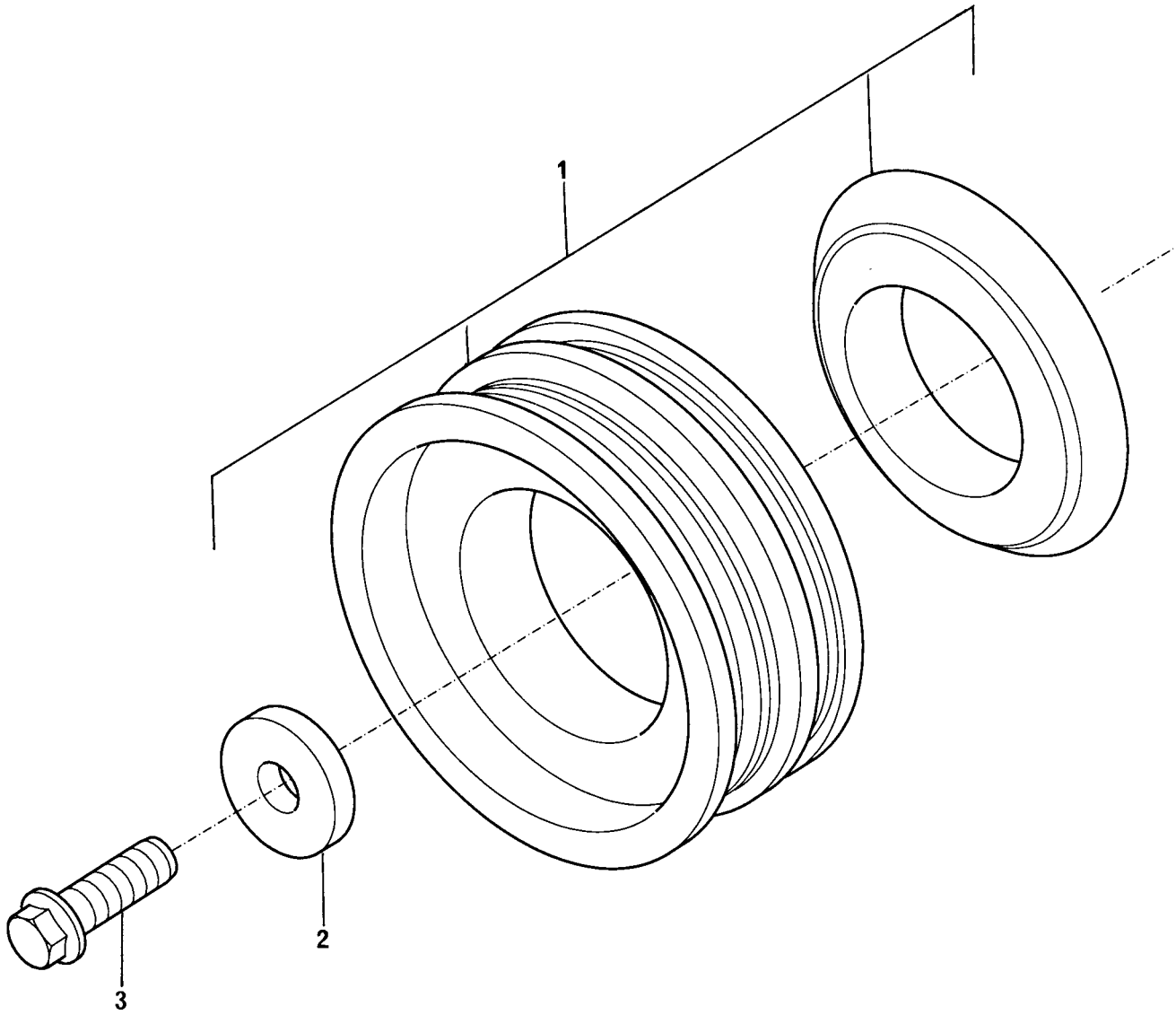

POLIA DA ÁRVORE DE MANIVELAS **CRANKSHAFT PULLEY** **POLEA DEL CIGUEÑAL** **POULIE DU VILEBREQUIN**	**GRUPO** **GROUP** **32/125** **GRUPO** **GROUPE**

1	70993368		1	POLIA	PULLEY	POLEA	POULIE
2	70920174		1	ARRUELA	WASHER	ARANDELA	RONDELLE
3	70740758	M20X1,5	1	PARAFUSO	BOLT	TORNILLO	VIS

FILTRO DE ÓLEO LUBRIFICANTE E RESFRIADOR DE ÓLEO LUBRICATING OIL FILTER AND OIL COOLER FILTRO DE ACEITE LUBRICANTE/REFRIGERADOR DE ACEITE FILTRE À HUILE LUBRIFIANTE/REFROIDISSEUR D'HUILE	GRUPO GROUP 33/135 GRUPO GROUPE

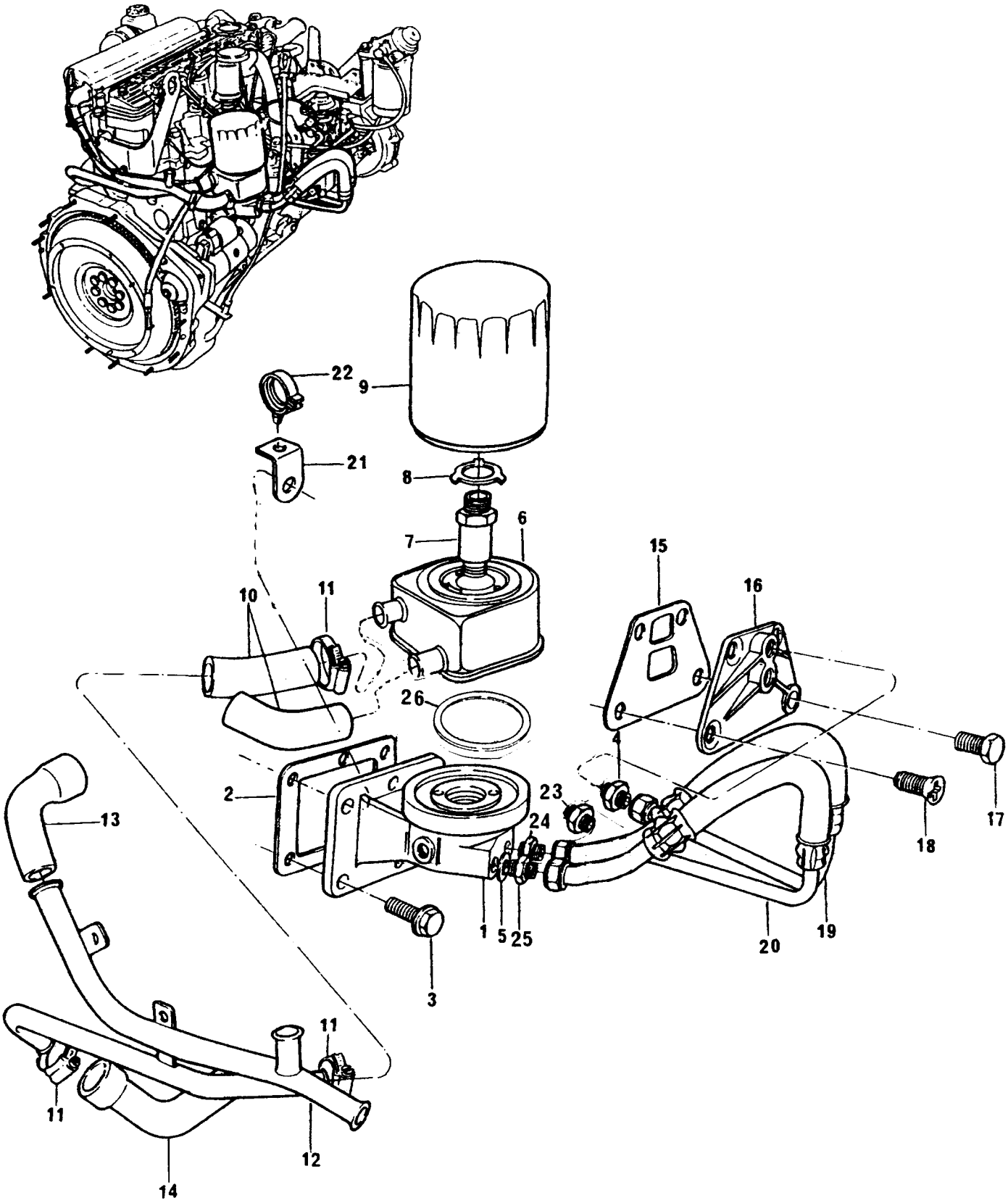

FILTRO DE ÓLEO LUBRIFICANTE E RESFRIADOR DE ÓLEO
LUBRICATING OIL FILTER AND OIL COOLER
FILTRO DE ACEITE LUBRICANTE/REFRIGERADOR DE ACEITE
FILTRE À HUILE LUBRIFIANTE/REFROIDISSEUR D'HUILE

GRUPO
GROUP **33/135**
GRUPO
GROUPE

1	70997143		0997139	1 CABEÇOTE FILTRO	FILTER HEAD	CABEZA FILTRO	TÊTE DE FILTRE
2	70490683	ERR	A	1 JUNTA	JOINT	JUNTA	JOINT
3	FT108201		M8X20	6 PARAFUSO	BOLT	TORNILLO	VIS
4	70200525	0759		4 CONEXÃO	CONNECTION	CONEXIÓN	RACCORD
4	70200842			1 CONEXÃO	CONNECTION	CONEXIÓN	RACCORD
5	70920129			4 ARRUELA	WASHER	ARANDELA	RONDELLE
6	75053			1 RESFRIADOR	COOLER	REFRIGERADOR	REFROIDISSEUR
7	70993311			1 CONEXÃO	CONNECTION	CONEXIÓN	RACCORD
8	70920172			1 ARRUELA TRAVA	WASHER	ARANDELA	RONDELLE
9	HS017			1 ELEMENTO	ELEMENT	ELEMENTO	ÉLÉMENT
10	70200732			2 MANGUEIRA	HOSE	MANGUERA	DURITE
11	70180154			8 BRAÇADEIRA	CLAMP	ABRAZADERA	COLLIER
12	70992872			1 TUBO	PIPE	CAÑO	TUYAUTERIE
13	70200791			1 MANGUEIRA	HOSE	MANGUERA	DURITE
14	70200733			1 MANGUEIRA	HOSE	MANGUERA	DURITE
15	ERR3283	A	075991D	1 JUNTA	JOINT	JUNTA	JOINT
16	70380051		075991D	1 FLANGE	FLANGE	PLETINA	FLASQUE
17	FS110301		075991D	3 PARAFUSO	BOLT	TORNILLO	VIS
18	70740364		075991D	1 PARAFUSO	BOLT	TORNILLO	VIS
19	70200845			1 MANGUEIRA	HOSE	MANGUERA	DURITE
20	70200846			1 MANGUEIRA	HOSE	MANGUERA	DURITE
21	70100750			1 SUPORTE	BRACKET	SOPORTE	SUPPORT
22	70180178			1 PRESILHA	CLIP	SUJETADOR	AGRAFE
23	70200843			1 CONEXÃO	CONNECTION	CONEXIÓN	RACCORD
24	70200834			1 CONEXÃO	CONNECTION	CONEXIÓN	RACCORD
25	70200833			1 CONEXÃO	CONNECTION	CONEXIÓN	RACCORD
26	70590010	6		1 ANEL VEDAÇÃO	RING	ANILLO SELLADO	ANNEAU

FILTRO DE ÓLEO LUBRIFICANTE E RESFRIADOR DE ÓLEO LUBRIFICATING OIL FILTER AND OIL COOLER FILTRO DE ACEITE LUBRICANTE/REFRIGERADOR DE ACEITE FILTRE À HUILE LUBRIFIANTE/REFROIDISSEUR D'HUILE	GRUPO GROUP 33/137 GRUPO GROUPE

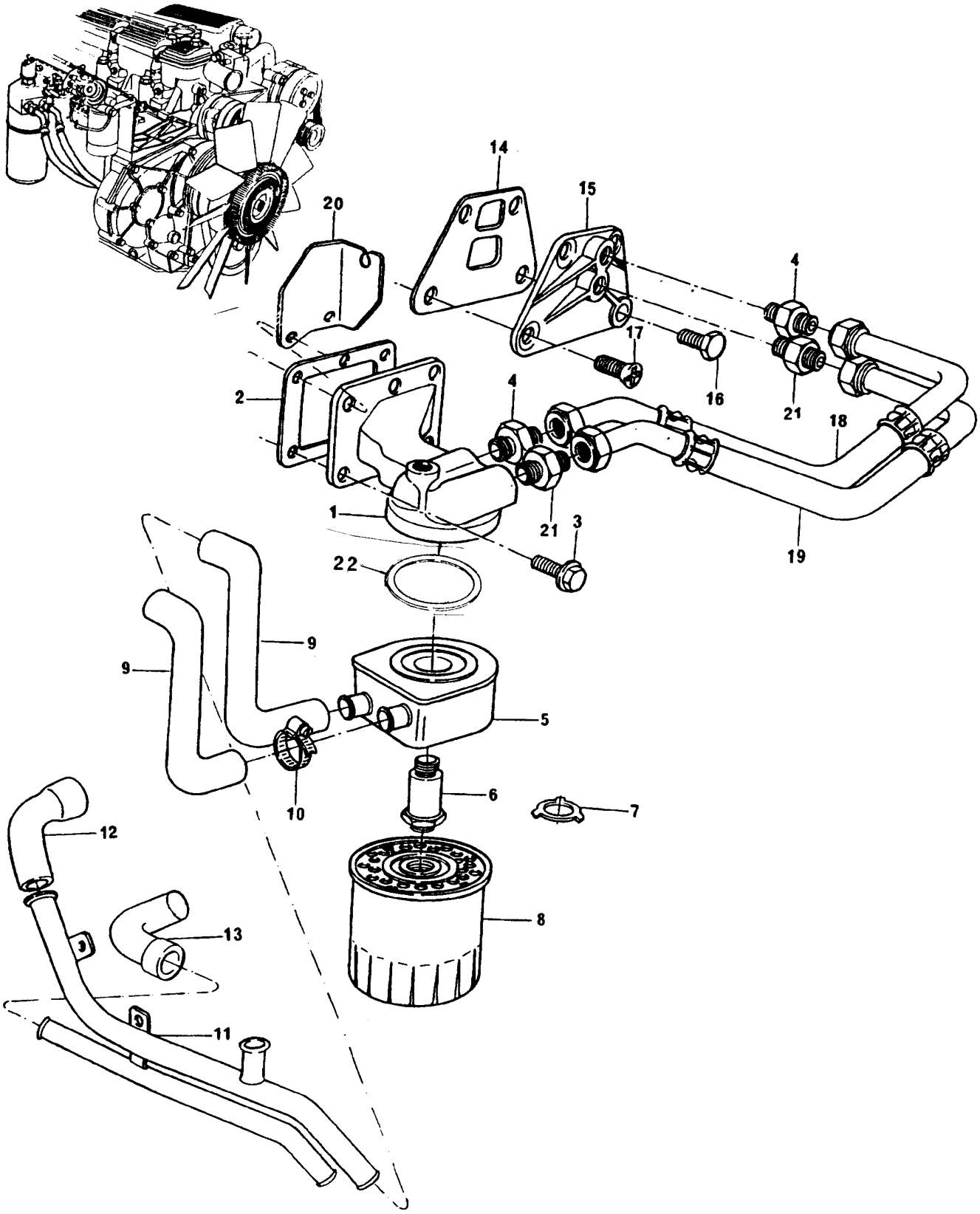

FILTRO DE ÓLEO LUBRIFICANTE E RESFRIADOR DE ÓLEO
LUBRIFICATING OIL FILTER AND OIL COOLER
FILTRO DE ACEITE LUBRICANTE/REFRIGERADOR DE ACEITE
FILTRE À HUILE LUBRIFIANTE/REFROIDISSEUR D'HUILE

GRUPO
GROUP **33/137**
GRUPO
GROUPE

1	70997140			1	CABEÇOTE FILTRO	FILTER HEAD	CABEZA FILTRO	TÊTE DE FILTRE
2	70490683			1	JUNTA	JOINT	JUNTA	JOINT
3	FS108301		M8X30	6	PARAFUSO	BOLT	TORNILLO	VIS
4	70200834			2	CONEXÃO	CONNECTION	CONEXIÓN	RACCORD
5	75053			1	RESFRIADOR	COOLER	REFRIGERADOR	REFROIDISSEUR
6	70993311			1	CONEXÃO	CONNECTION	CONEXIÓN	RACCORD
7	70920172			1	ARRUELA TRAVA	WASHER	ARANDELA	RONDELLE
8	HS017			1	ELEMENTO	ELEMENT	ELEMENTO	ÉLÉMENT
9	70200750			2	MANGUEIRA	HOSE	MANGUERA	DURITE
10	70180154			8	BRAÇADEIRA	CLAMP	ABRAZADERA	COLLIER
11	70993009			1	TUBO	PIPE	CAÑO	TUYAUTERIE
12	70200791			1	MANGUEIRA	HOSE	MANGUERA	DURITE
13	70200763			1	MANGUEIRA	HOSE	MANGUERA	DURITE
14	ERR3283 A		→ 0650531 C	1	JUNTA	JOINT	JUNTA	JOINT
15	70380050		→ 0650531 C	1	FLANGE	FLANGE	PLETINA	FLASQUE
16	FS110301		→ 0650531 C	3	PARAFUSO	BOLT	TORNILLO	VIS
17	70740364		→ 0650531 C	1	PARAFUSO	BOLT	TORNILLO	VIS
18	70200891		●○ 70200835	1	MANGUEIRA	HOSE	MANGUERA	DURITE
19	70200892		●○ 70200836	1	MANGUEIRA	HOSE	MANGUERA	DURITE
20	70100759			1	SUPORTE	BRACKET	SOPORTE	SUPPORT
21	70200833			2	CONEXÃO	CONNECTION	CONEXIÓN	RACCORD
22	70590010	5		1	ANEL DE VEDAÇÃO	RING	ANILLO SELLADO	ANNEAU

FILTRO DE ÓLEO LUBRIFICANTE E RESFRIADOR DE ÓLEO LUBRIFICATING OIL FILTER AND OIL COOLER FILTRO DE ACEITE LUBRICANTE/REFRIGERADOR DE ACEITE FILTRE À HUILE LUBRIFIANTE/REFROIDISSEUR D'HUILE	GRUPO GROUP 33/138 GRUPO GROUPE

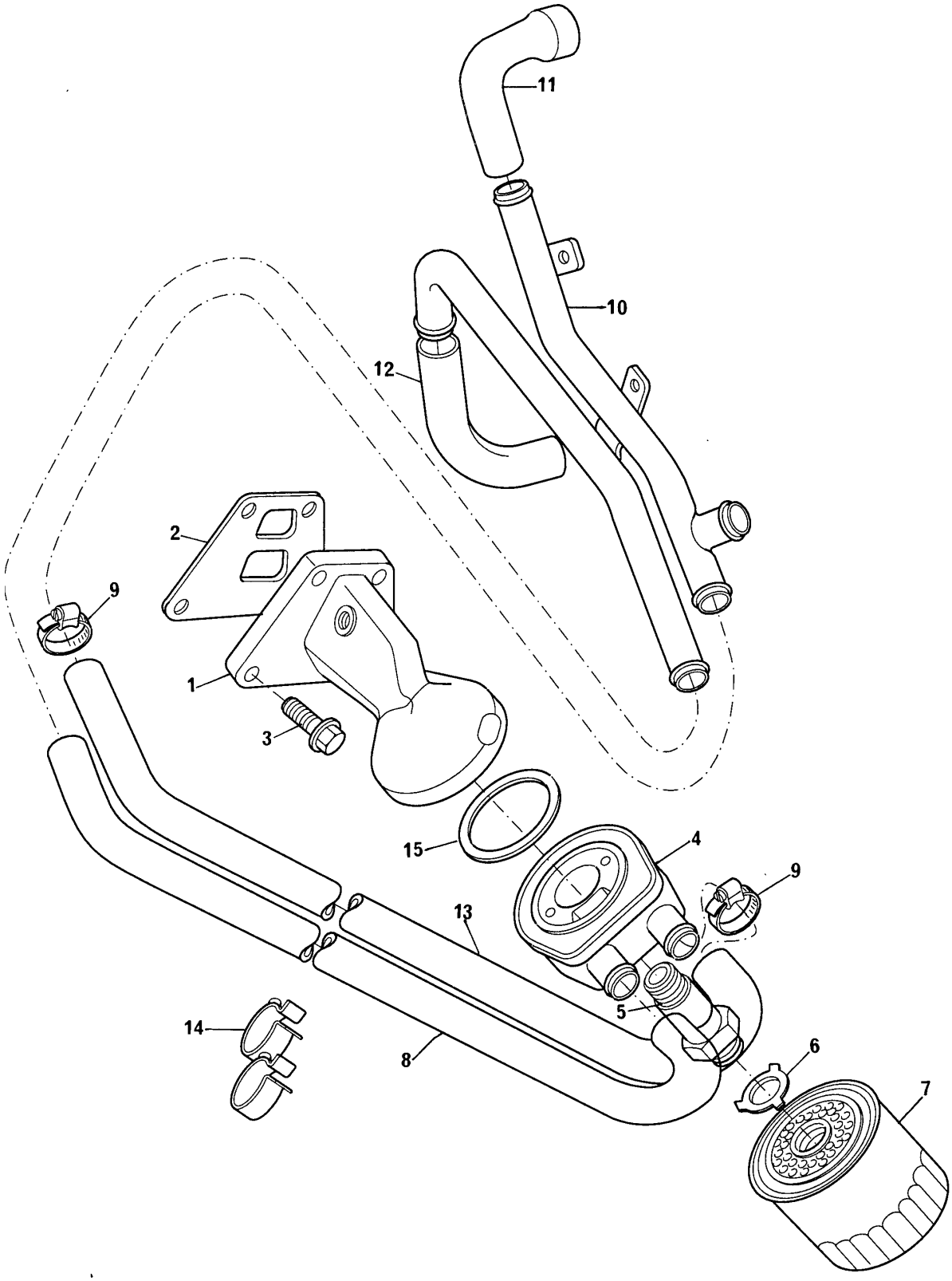

FILTRO DE ÓLEO LUBRIFICANTE E RESFRIADOR DE ÓLEO
LUBRIFICATING OIL FILTER AND OIL COOLER
FILTRO DE ACEITE LUBRICANTE/REFRIGERADOR DE ACEITE
FILTRE À HUILE LUBRIFIANTE/REFROIDISSEUR D'HUILE

GRUPO
GROUP **33/138**
GRUPO
GROUPE

1	70997141			1 CABEÇOTE FILTRO	FILTER HEAD	CABEZA FILTRO	TÊTE DE FILTRE
2	ERR3283 A			1 JUNTA	JOINT	JUNTA	JOINT
3	FS108301		M8X30	4 PARAFUSO	BOLT	TORNILLO	VIS
4	75053			1 RESFRIADOR	COOLER	REFRIGERADOR	REFROIDISSEUR
5	70993311			1 CONEXÃO	CONNECTION	CONEXIÓN	RACCORD
6	70920172			1 ARRUELA TRAVA	WASHER	ARANDELA	RONDELLE
7	HS017			1 ELEMENTO	ELEMENT	ELEMENTO	ÉLÉMENT
8	70200758			1 MANGUEIRA	HOSE	MANGUERA	DURITE
9	70180154			8 BRAÇADEIRA	CLAMP	ABRAZADERA	COLLIER
10	70992917			1 TUBO	PIPE	CAÑO	TUYAUTERIE
11	70200791			1 MANGUEIRA	HOSE	MANGUERA	DURITE
12	70200733			1 MANGUEIRA	HOSE	MANGUERA	DURITE
13	70200760			1 MANGUEIRA	HOSE	MANGUERA	DURITE
14	70180198		70180177	1 PRESILHA	CLIP	SUJETADOR	AGRAFE
15	70590010	4		1 ANEL VEDAÇÃO	RING	ANILLO SELLADO	ANNEAU

FILTRO DE ÓLEO LUBRIFICANTE E RESFRIADOR DE ÓLEO LUBRIFICATING OIL FILTER AND OIL COOLER FILTRO DE ACEITE LUBRICANTE/REFRIGERADOR DE ACEITE FILTRE À HUILE LUBRIFIANTE/REFROIDISSEUR D'HUILE	GRUPO GROUP 33/142 GRUPO GROUPE

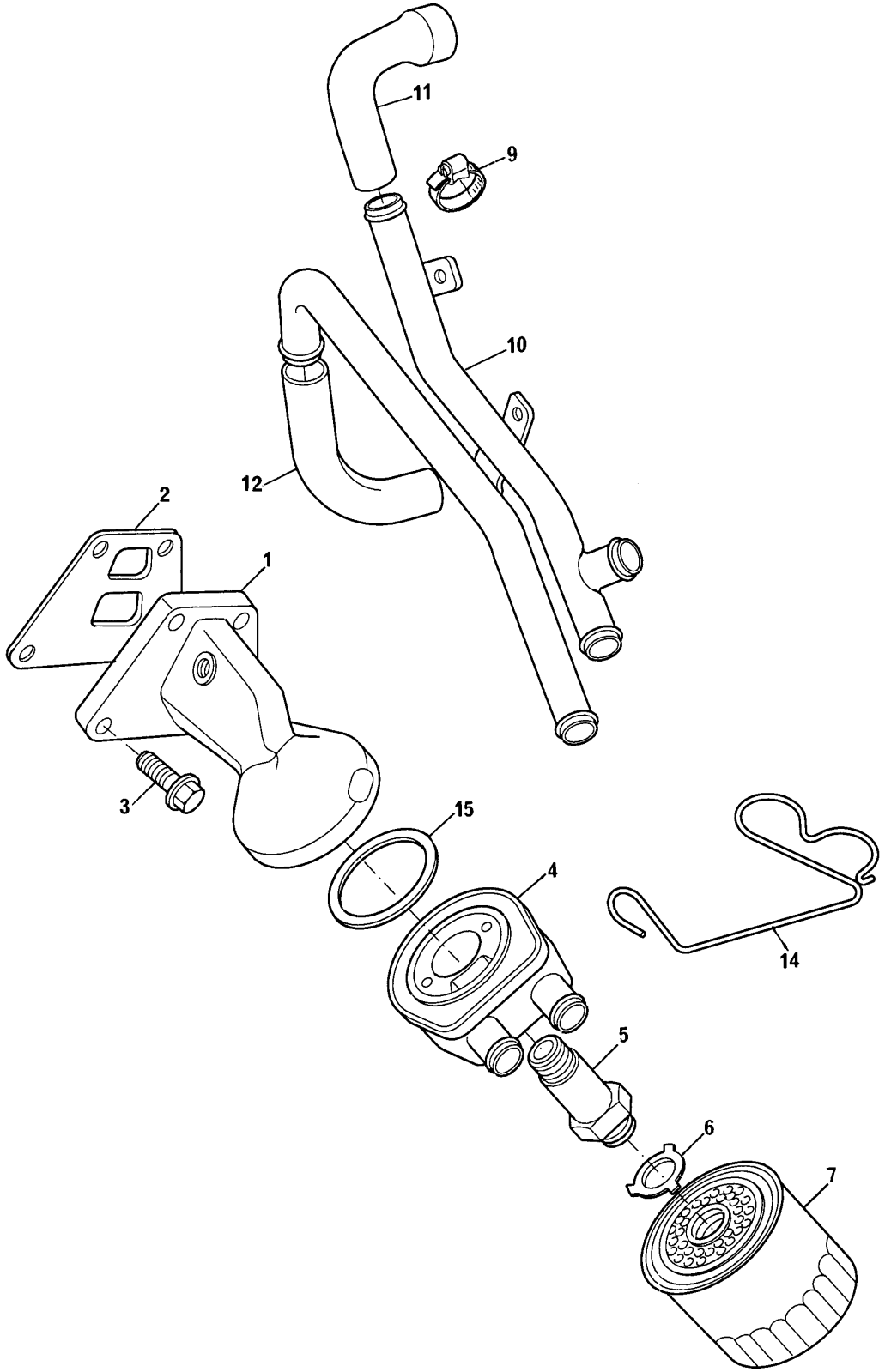

FILTRO DE ÓLEO LUBRIFICANTE E RESFRIADOR DE ÓLEO
LUBRIFICATING OIL FILTER AND OIL COOLER
FILTRO DE ACEITE LUBRICANTE/REFRIGERADOR DE ACEITE
FILTRE À HUILE LUBRIFIANTE/REFROIDISSEUR D'HUILE

GRUPO
GROUP **33/142**
GRUPO
GROUPE

1	70997141			1	CABEÇOTE FILTRO	FILTER HEAD	CABEZA FILTRO	TÊTE DE FILTRE
2	ERR3283	A		1	JUNTA	JOINT	JUNTA	JOINT
3	FS108301		M8X30	4	PARAFUSO	BOLT	TORNILLO	VIS
4	75053			1	RESFRIADOR	COOLER	REFRIGERADOR	REFROIDISSEUR
5	70993311			1	CONEXÃO	CONNECTION	CONEXIÓN	RACCORD
6	70920172			1	ARRUELA TRAVA	WASHER	ARANDELA	RONDELLE
7	HS017			1	ELEMENTO	ELEMENT	ELEMENTO	ÉLÉMENT
9	70180154			8	BRAÇADEIRA	CLAMP	ABRAZADERA	COLLIER
10	70992917			1	TUBO	PIPE	CAÑO	TUYAUTERIE
11	70200791			1	MANGUEIRA	HOSE	MANGUERA	DURITE
12	70200733			1	MANGUEIRA	HOSE	MANGUERA	DURITE
14	70180177			1	PRESILHA	CLIP	SUJETADOR	AGRAFE
15	70590010	4		1	ANEL VEDAÇÃO	RING	ANILLO SELLADO	ANNEAU

FILTRO DE ÓLEO LUBRIFICANTE E RESFRIADOR DE ÓLEO LUBRIFICATING OIL FILTER AND OIL COOLER FILTRO DE ACEITE LUBRICANTE/REFRIGERADOR DE ACEITE FILTRE À HUILE LUBRIFIANTE/REFROIDISSEUR D'HUILE	GRUPO GROUP 33/143 GRUPO GROUPE

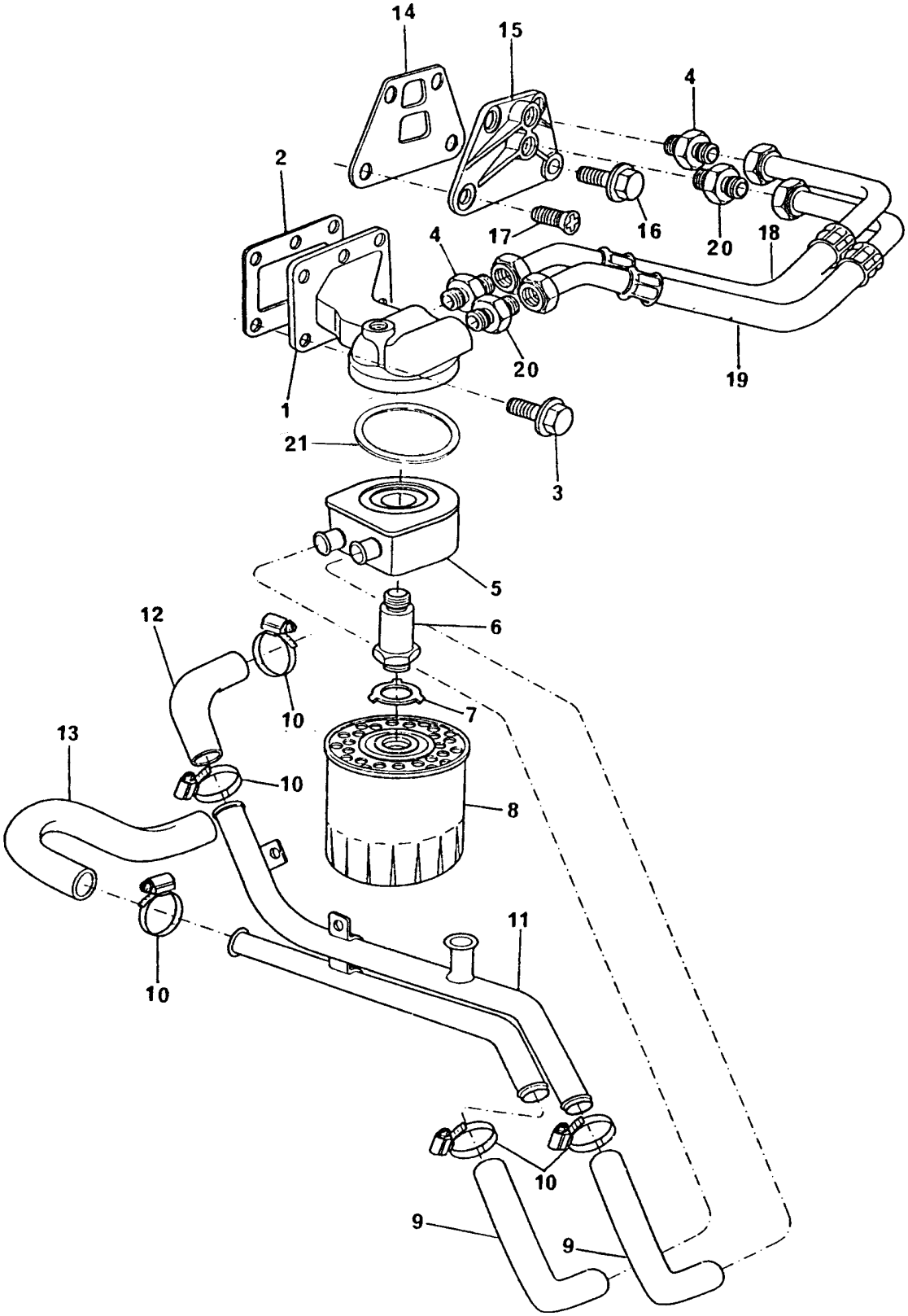

FILTRO DE ÓLEO LUBRIFICANTE E RESFRIADOR DE ÓLEO
LUBRIFICATING OIL FILTER AND OIL COOLER
FILTRO DE ACEITE LUBRICANTE/REFRIGERADOR DE ACEITE
FILTRE À HUILE LUBRIFIANTE/REFROIDISSEUR D'HUILE

GRUPO
GROUP **33/143**
GRUPO
GROUPE

1	70997142			1	CABEÇOTE FILTRO	FILTER HEAD	CABEZA FILTRO	TÊTE DE FILTRE
2	70490683		ERR2027 A	1	JUNTA	JOINT	JUNTA	JOINT
3	FS108301		M8X30	6	PARAFUSO	BOLT	TORNILLO	VIS
4	70200834			2	CONEXÃO	CONNECTION	CONEXIÓN	RACCORD
5	75053			1	RESFRIADOR	COOLER	REFRIGERADOR	REFROIDISSEUR
6	70993311			1	CONEXÃO	CONNECTION	CONEXIÓN	RACCORD
7	70920172			1	ARRUELA TRAVA	WASHER	ARANDELA	RONDELLE
8	HS017			1	ELEMENTO	ELEMENT	ELEMENTO	ÉLÉMENT
9	70200750			2	MANGUEIRA	HOSE	MANGUERA	DURITE
10	70180154			8	BRAÇADEIRA	CLAMP	ABRAZADERA	COLLIER
11	70993009			1	TUBO	PIPE	CAÑO	TUYAUTERIE
12	70200791			1	MANGUEIRA	HOSE	MANGUERA	DURITE
13	70200763			1	MANGUEIRA	HOSE	MANGUERA	DURITE
14	ERR3283 A		0650636 C	1	JUNTA	JOINT	JUNTA	JOINT
15	70380050		0650636 C	1	FLANGE	FLANGE	PLETINA	FLASQUE
16	FS110301		0650636 C	3	PARAFUSO	BOLT	TORNILLO	VIS
17	70740364		0650636 C	1	PARAFUSO	BOLT	TORNILLO	VIS
18	70200891		70200835	1	MANGUEIRA	HOSE	MANGUERA	DURITE
19	70200892		70200836	1	MANGUEIRA	HOSE	MANGUERA	DURITE
20	70200833			2	CONEXÃO	CONNECTION	CONEXIÓN	RACCORD
21	70590010	5		1	ANEL DE VEDAÇÃO	RING	ANILLO SELLADO	ANNEAU

FILTRO DE ÓLEO LUBRIFICANTE E RESFRIADOR DE ÓLEO LUBRIFICATING OIL FILTER AND OIL COOLER FILTRO DE ACEITE LUBRICANTE/REFRIGERADOR DE ACEITE FILTRE À HUILE LUBRIFIANTE/REFROIDISSEUR D'HUILE	GRUPO GROUP 33/144 GRUPO GROUPE

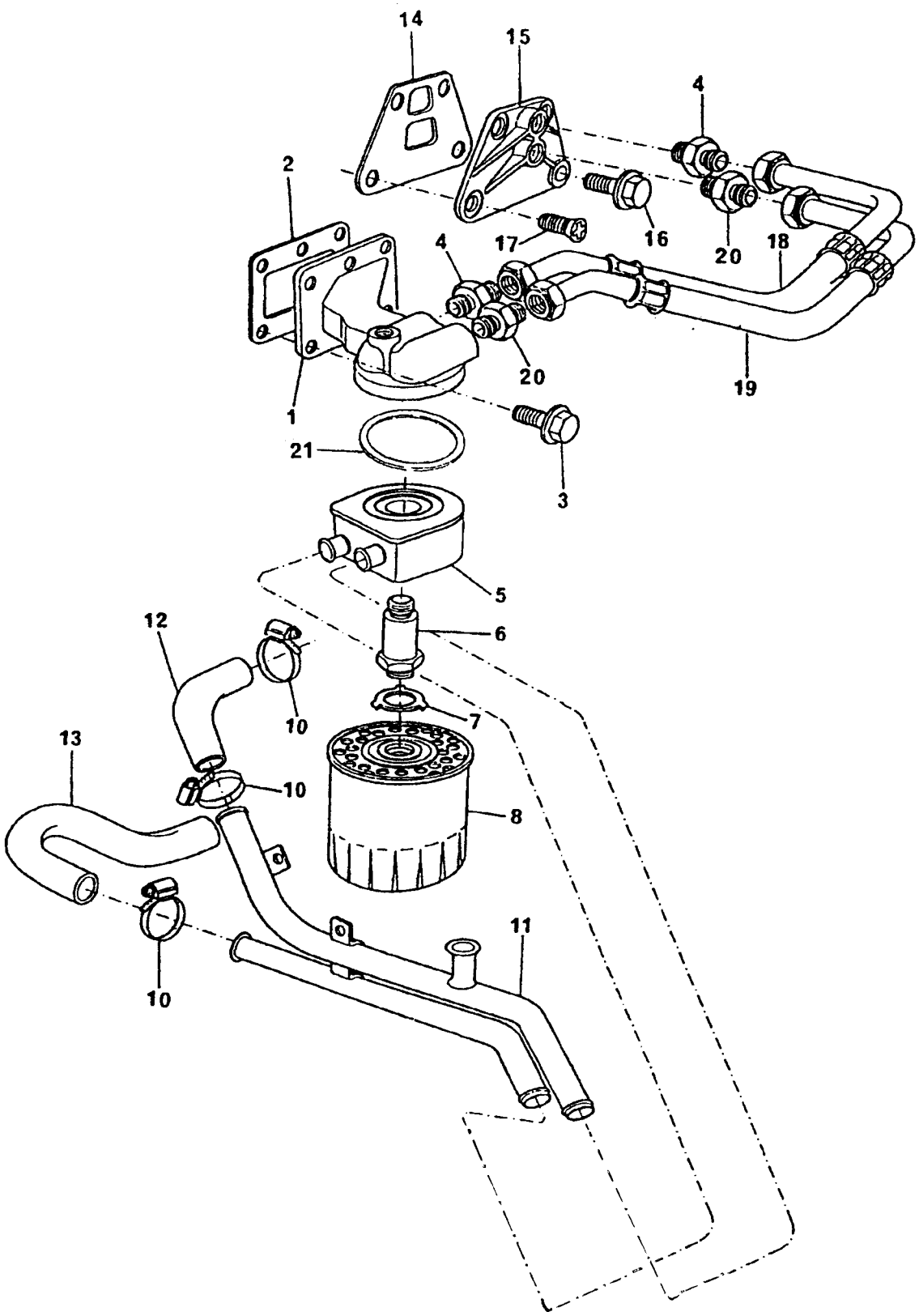

FILTRO DE ÓLEO LUBRIFICANTE E RESFRIADOR DE ÓLEO
LUBRIFICATING OIL FILTER AND OIL COOLER
FILTRO DE ACEITE LUBRICANTE/REFRIGERADOR DE ACEITE
FILTRE À HUILE LUBRIFIANTE/REFROIDISSEUR D'HUILE

GRUPO
GROUP **33/144**
GRUPO
GROUPE

1	70997142			1	CABEÇOTE FILTRO	FILTER HEAD	CABEZA FILTRO	TÊTE DE FILTRE
2	70490683		ERR2027 A	1	JUNTA	JOINT	JUNTA	JOINT
3	FS108301		M8X30	6	PARAFUSO	BOLT	TORNILLO	VIS
4	70200834			2	CONEXÃO	CONNECTION	CONEXIÓN	RACCORD
5	75053			1	RESFRIADOR	COOLER	REFRIGERADOR	REFROIDISSEUR
6	70993311			1	CONEXÃO	CONNECTION	CONEXIÓN	RACCORD
7	70920172			1	ARRUELA TRAVA	WASHER	ARANDELA	RONDELLE
8	HS017			1	ELEMENTO	ELEMENT	ELEMENTO	ÉLÉMENT
10	70180154			4	BRAÇADEIRA	CLAMP	ABRAZADERA	COLLIER
11	70993009			1	TUBO	PIPE	CAÑO	TUYAUTERIE
12	70200791			1	MANGUEIRA	HOSE	MANGUERA	DURITE
13	70200763			1	MANGUEIRA	HOSE	MANGUERA	DURITE
14	ERR3283 A		0650636 C	1	JUNTA	JOINT	JUNTA	JOINT
15	70380050		0650636 C	1	FLANGE	FLANGE	PLETINA	FLASQUE
16	FS110301		0650636 C	3	PARAFUSO	BOLT	TORNILLO	VIS
17	70740364		0650636 C	1	PARAFUSO	BOLT	TORNILLO	VIS
18	70200891		70200835	1	MANGUEIRA	HOSE	MANGUERA	DURITE
19	70200892		70200836	1	MANGUEIRA	HOSE	MANGUERA	DURITE
20	70200833			2	CONEXÃO	CONNECTION	CONEXIÓN	RACCORD
21	70590010	5		1	ANEL DE VEDAÇÃO	RING	ANILLO SELLADO	ANNEAU

FILTRO DE ÓLEO LUBRIFICANTE E RESFRIADOR DE ÓLEO LUBRIFICATING OIL FILTER AND OIL COOLER FILTRO DE ACEITE LUBRICANTE/REFRIGERADOR DE ACEITE FILTRE À HUILE LUBRIFIANTE/REFROIDISSEUR D'HUILE	GRUPO GROUP 33/169 GRUPO GROUPE

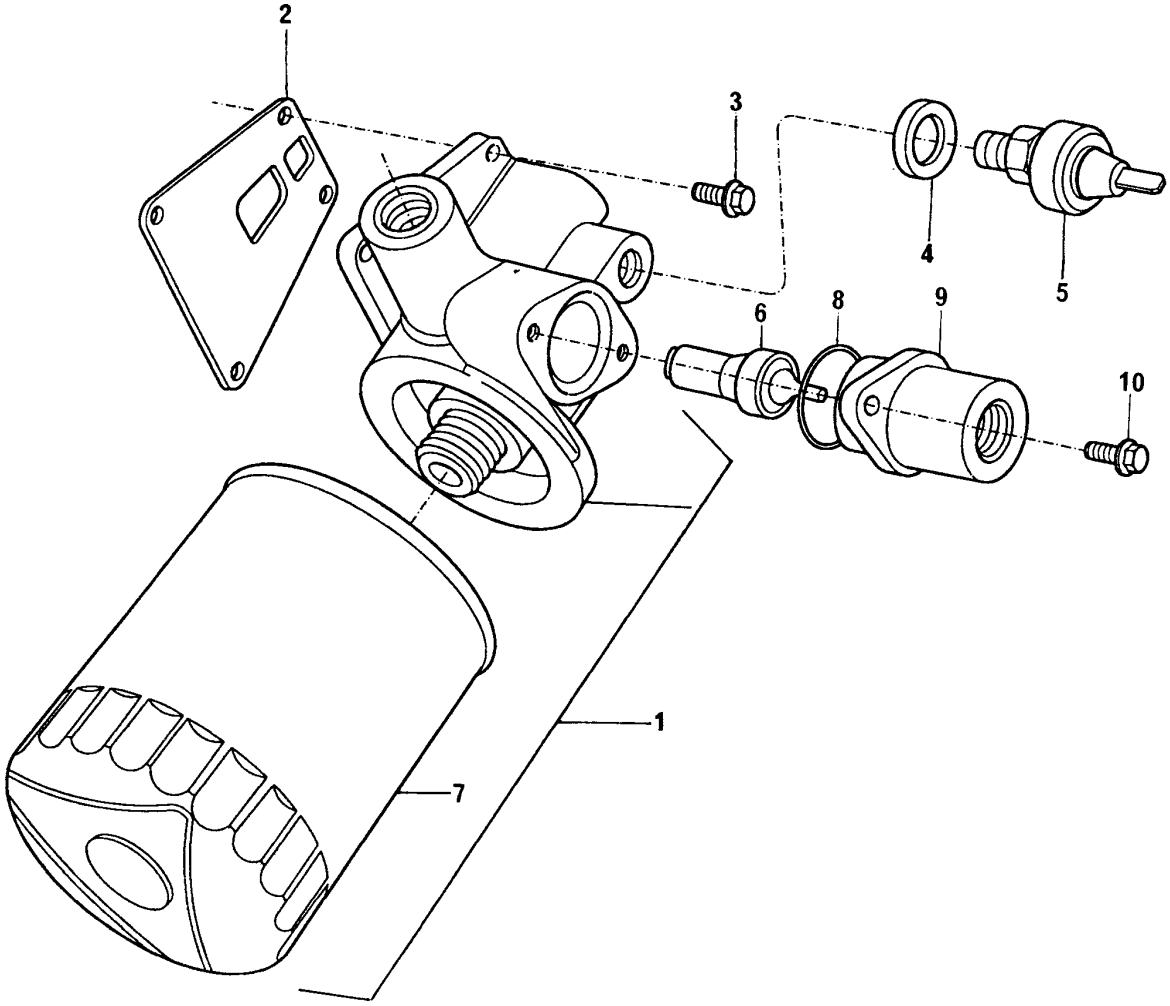

FILTRO DE ÓLEO LUBRIFICANTE E RESFRIADOR DE ÓLEO
LUBRIFICATING OIL FILTER AND OIL COOLER
FILTRO DE ACEITE LUBRICANTE/REFRIGERADOR DE ACEITE
FILTRE À HUILE LUBRIFIANTE/REFROIDISSEUR D'HUILE

GRUPO
GROUP **33/169**
GRUPO
GROUPE

1	70993518		●○ERR2317 A	1	CJ. FILTRO LUBRIFIC.	FILTER ASSY	CJ. FILTRO	JEU FILTRE
2	ERR3283 A			1	JUNTA	JOINT	JUNTA	JOINT
3	FS110301		M10X30	4	PARAFUSO	BOLT	TORNILLO	VIS
4	AFU1887	1		1	ARRUELA	WASHER	ARANDELA	RONDELLE
5	PRC6387 A	1		1	SENSOR	SENDER	SENSOR	SONDE
6	ERC5923 C	1		1	SENSOR	SENDER	SENSOR	SONDE
7	HS017	1		1	ELEMENTO	ELEMENT	ELEMENTO	ELEMENT
8	ERC5913 A	1		1	ANEL "O"	"O" RING	ARO SELLO	JOINT TORIQUE
9	ERR2241 C	1		1	ADAPTADOR	ADAPTOR	ADAPTADOR	ADAPTATEUR
10	FS106161	1	M6X16	2	PARAFUSO	BOLT	TORNILLO	VIS

TAMPA DO CABEÇOTE CYLINDER HEAD COVER TAPA DE VÁLVULAS CACHE-CULBUTEURS	GRUPO GROUP 34/95 GRUPO GROUPE

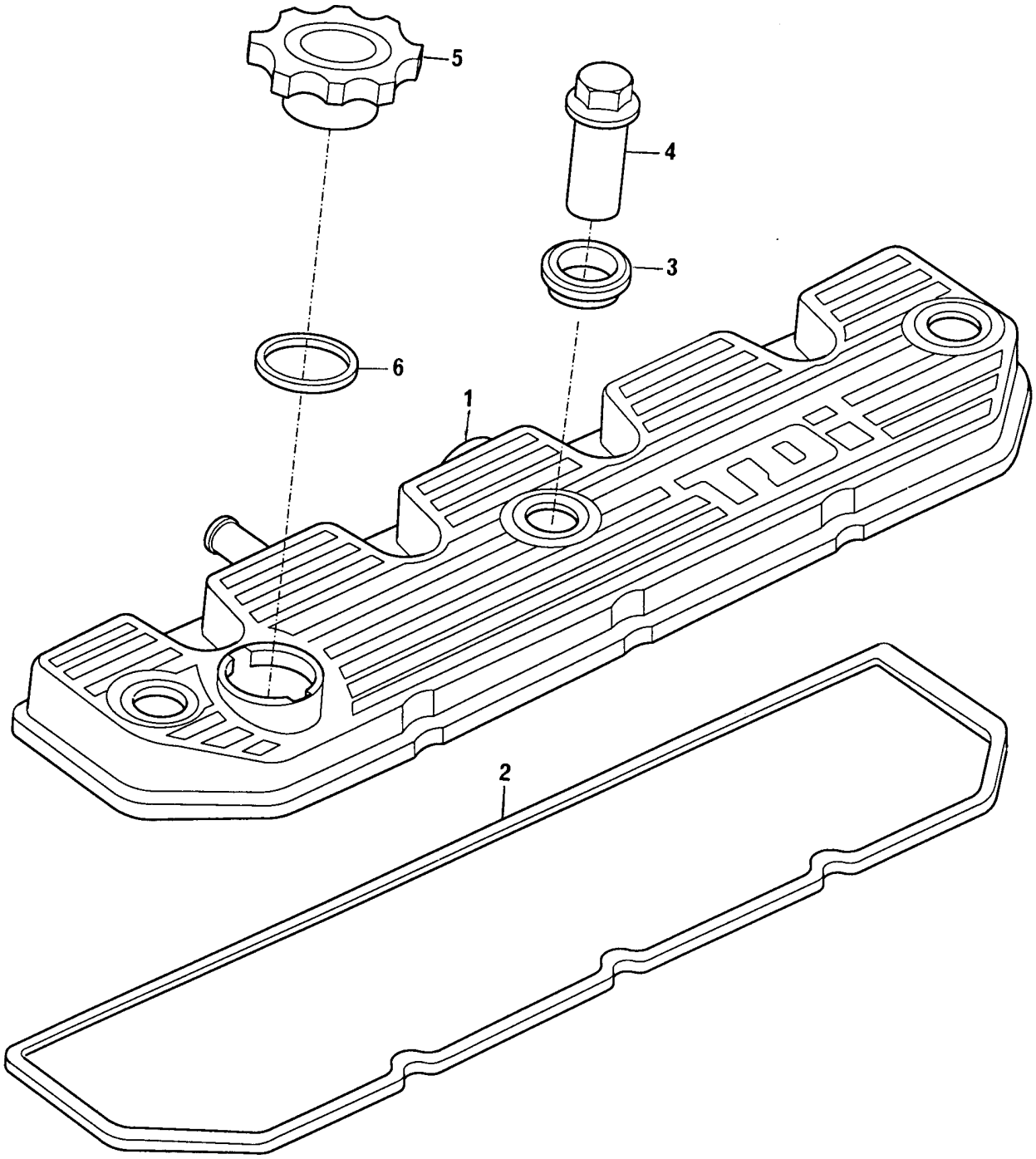

TAMPA DO CABEÇOTE
CYLINDER HEAD COVER
TAPA DE VÁLVULAS
CACHE-CULBUTEURS

GRUPO
GROUP **34/95**
GRUPO
GROUPE

1	70240265			1	TAMPA	COVER	TAPA	COUVERCLE
2	ERR2409 B			1	JUNTA	JOINT	JUNTA	JOINT
3	ERR3424 A			3	ARRUELA	WASHER	ARANDELA	RONDELLE
4	70998161			3	PORCA	NUT	TUERCA	ÉCROU
5	ERR5041 A			1	TAMPA	COVER	TAPA	COUVERCLE
6	70590014	5	●○ 70920173	1	ANEL VEDAÇÃO	RING	ANILLO	ANNEAU

TAMPA DO CABEÇOTE CYLINDER HEAD COVER TAPA DE VÁLVULAS CACHE-CULBUTEURS	GRUPO GROUP 34/104 GRUPO GROUPE

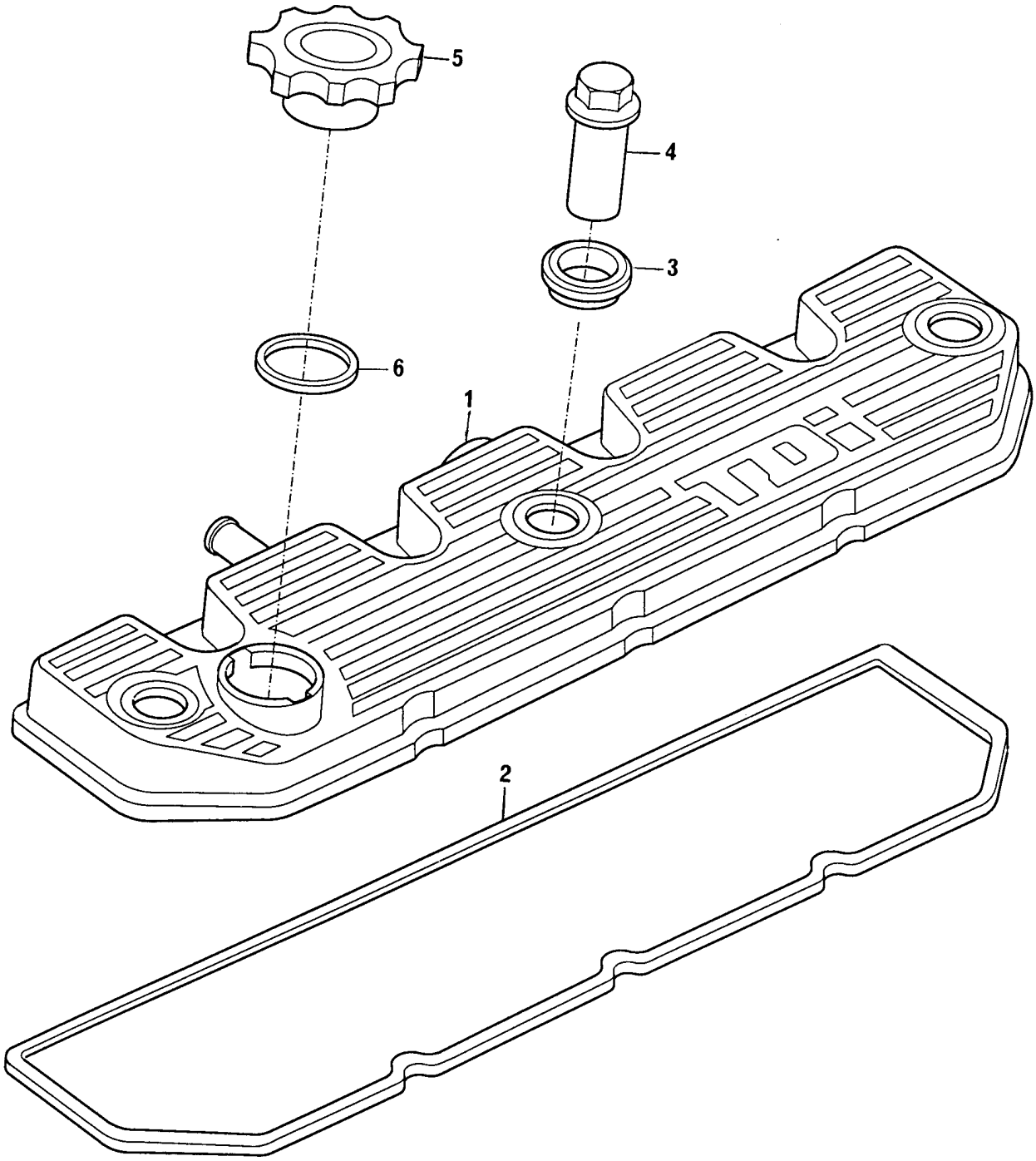

TAMPA DO CABEÇOTE
CYLINDER HEAD COVER
TAPA DE VÁLVULAS
CACHE-CULBUTEURS

GRUPO
GROUP **34/104**
GRUPO
GROUPE

1	70240265			1	TAMPA	COVER	TAPA	COUVERCLE
2	ERR2409 B			1	JUNTA	JOINT	JUNTA	JOINT
3	ERR3424 A			3	ARRUELA	WASHER	ARANDELA	RONDELLE
4	70998161			3	PORCA	NUT	TUERCA	ÉCROU
5	ERR5041 A			1	TAMPA	COVER	TAPA	COUVERCLE
6	70590014	5	●○ 70920173	1	ANEL VEDAÇÃO	RING	ANILLO	ANNEAU

TAMPA DO CABEÇOTE CYLINDER HEAD COVER TAPA DE VÁLVULAS CACHE-CULBUTEURS	GRUPO GROUP 34/105 GRUPO GROUPE

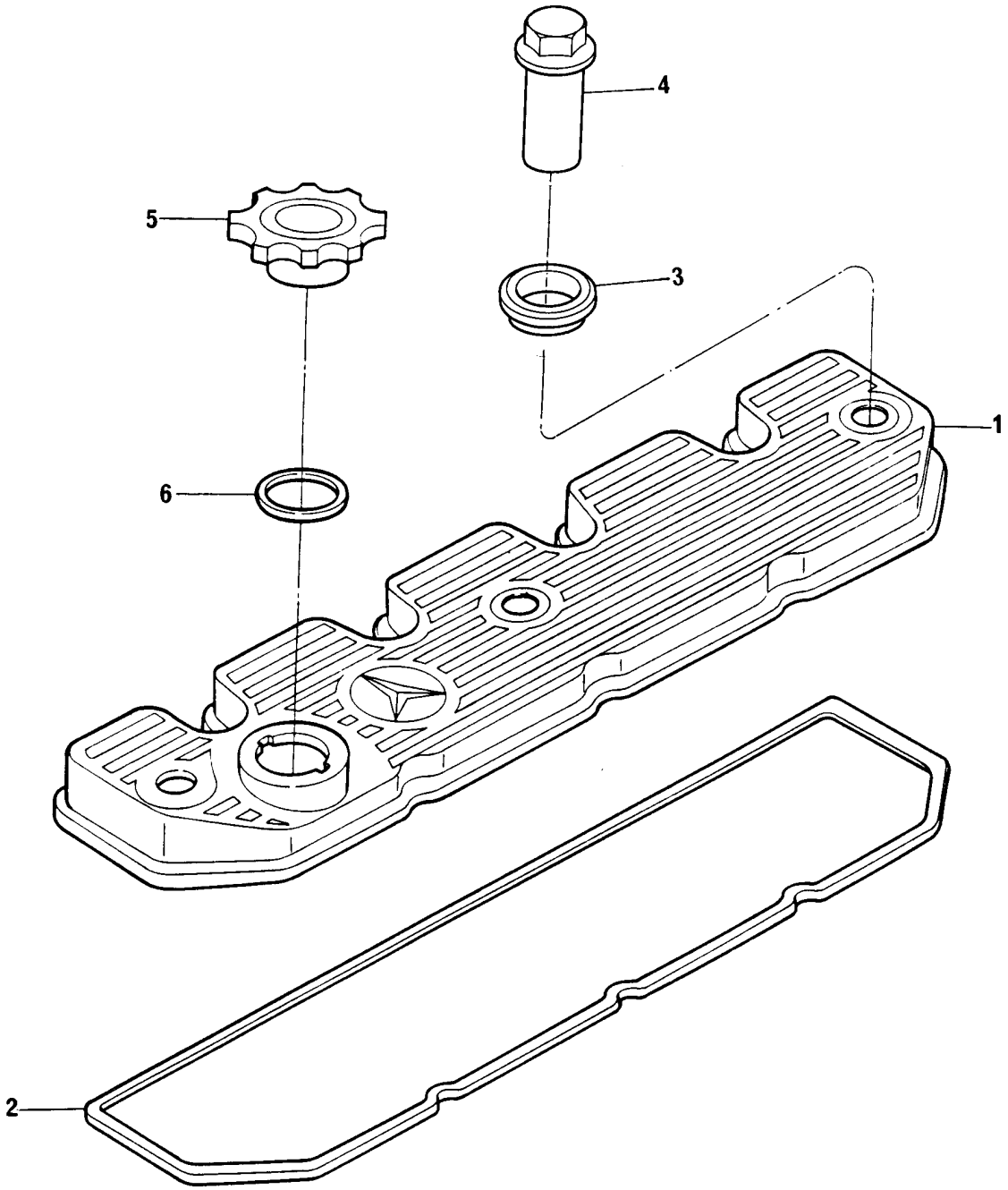

TAMPA DO CABEÇOTE
CYLINDER HEAD COVER
TAPA DE VÁLVULAS
CACHE-CULBUTEURS

GRUPO
GROUP **34/105**
GRUPO
GROUPE

1	70240271			1	TAMPA	COVER	TAPA	COUVERCLE
2	ERR2409 B			1	JUNTA	JOINT	JUNTA	JOINT
3	ERR3424 A			3	ARRUELA	WASHER	ARANDELA	RONDELLE
4	70998161			3	PORCA	NUT	TUERCA	ÉCROU
5	ERR5041 A			1	TAMPA	COVER	TAPA	COUVERCLE
6	70590014	5	●○ 70920173	1	ANEL VEDAÇÃO	RING	ANILLO	ANNEAU

VENTILADOR E EXTENSÃO FAN AND EXTENSION VENTILADOR Y EXTENSIÓN VENTILATEUR ET RALLONGE	GRUPO GROUP 35/116 GRUPO GROUPE

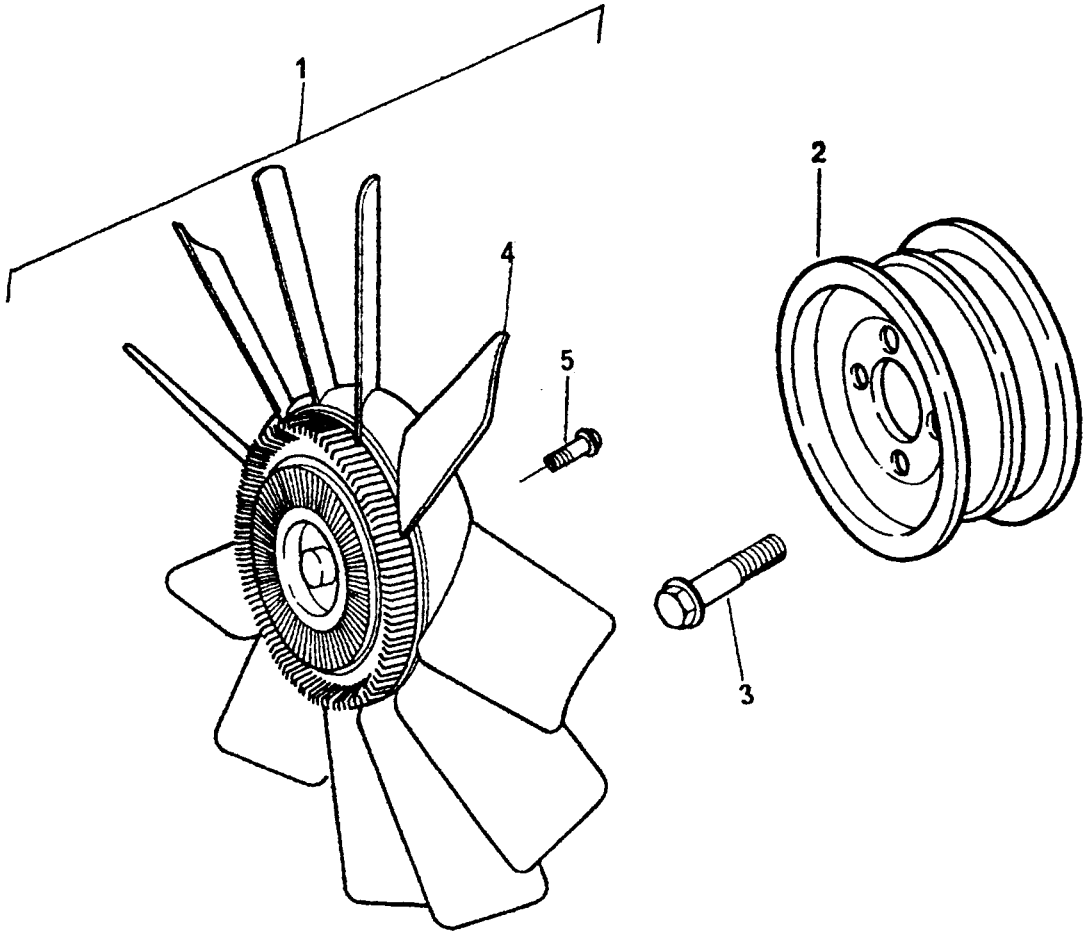

VENTILADOR E EXTENSÃO
FAN AND EXTENSION
VENTILADOR Y EXTENSIÓN
VENTILATEUR ET RALLONGE

GRUPO
GROUP **35/116**
GRUPO
GROUPE

1	70993174			1	CJ. VENTILADOR	FAN ASSY	JG. VENTILADOR	JEU VENTILATEUR
2	70670199			1	POLIA	PULLEY	POLEA	POULIE
3	FS108121		M8X12	4	PARAFUSO	BOLT	TORNILLO	VIS
4	70360057	1		1	VENTILADOR	FAN	VENTILADOR	VENTILATEUR
5	70740365	1		4	PARAFUSO	BOLT	TORNILLO	VIS

VENTILADOR E EXTENSÃO FAN AND EXTENSION VENTILADOR Y EXTENSIÓN VENTILATEUR ET RALLONGE	GRUPO GROUP 35/122 GRUPO GROUPE

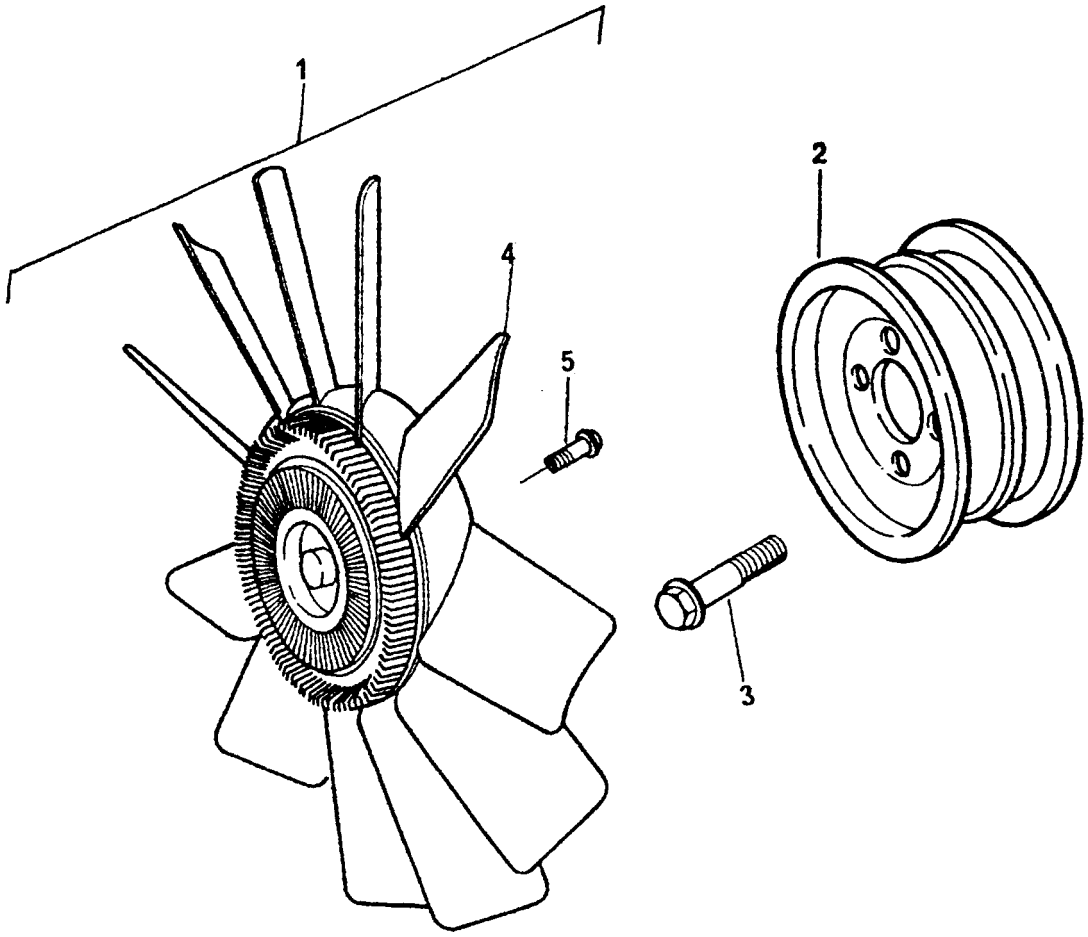

VENTILADOR E EXTENSÃO
FAN AND EXTENSION
VENTILADOR Y EXTENSIÓN
VENTILATEUR ET RALLONGE

GRUPO
GROUP **35/122**
GRUPO
GROUPE

1	70993174			1	CJ. VENTILADOR	FAN ASSY	JG. VENTILADOR	JEU VENTILATEUR
2	70670201			1	POLIA	PULLEY	POLEA	POULIE
3	FS108121		M8X12	4	PARAFUSO	BOLT	TORNILLO	VIS
4	70360057	1		1	VENTILADOR	FAN	VENTILADOR	VENTILATEUR
5	70740365	1		4	PARAFUSO	BOLT	TORNILLO	VIS

VENTILADOR E EXTENSÃO FAN AND EXTENSION VENTILADOR Y EXTENSIÓN VENTILATEUR ET RALLONGE	GRUPO GROUP 35/125 GRUPO GROUPE

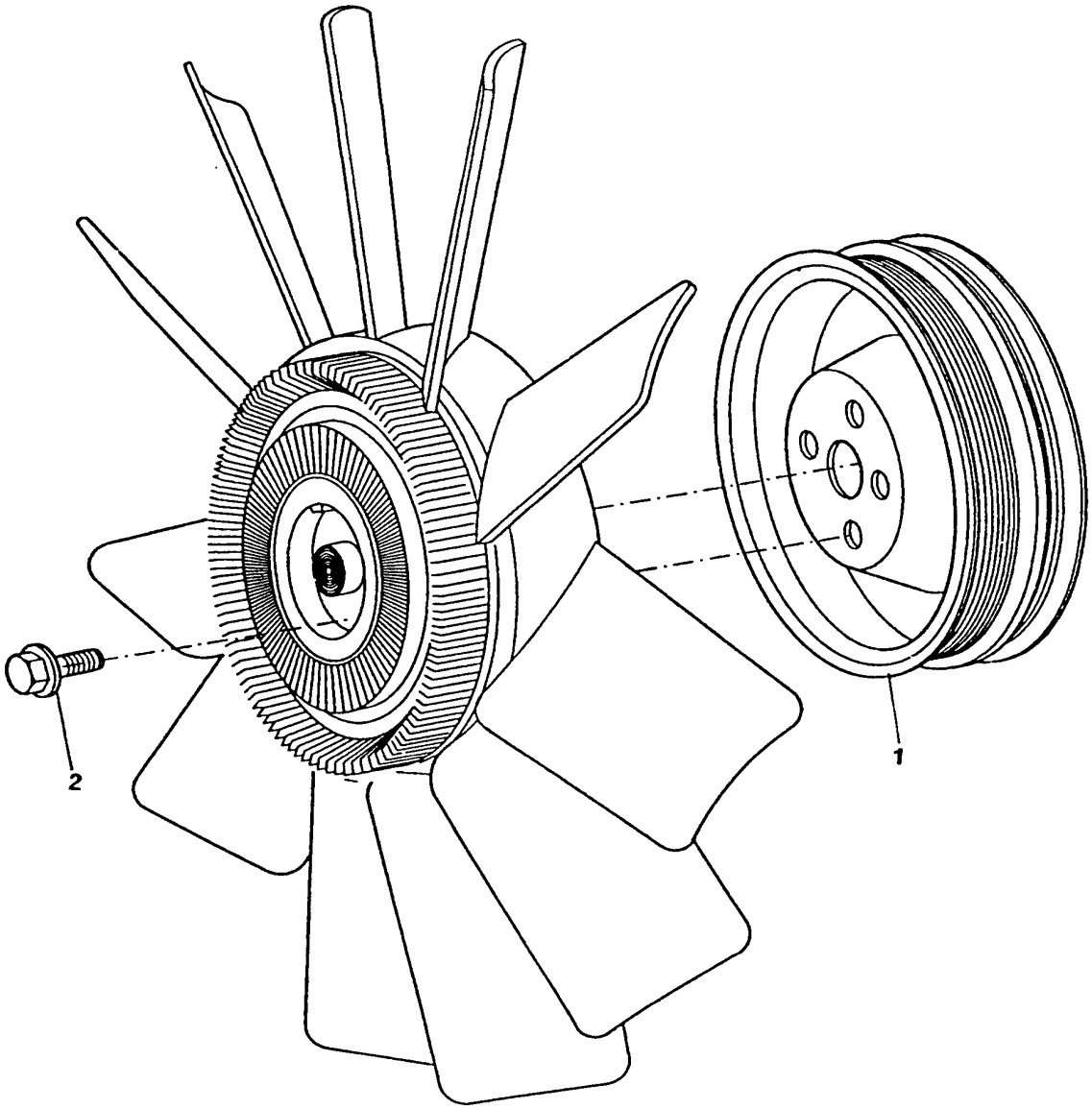

VENTILADOR E EXTENSÃO **FAN AND EXTENSION** **VENTILADOR Y EXTENSIÓN** **VENTILATEUR ET RALLONGE**	**GRUPO** **GROUP** **35/125** **GRUPO** **GROUPE**

1	70670201		1	POLIA	PULLEY	POLEA	POULIE
2	FS108121	M8X12	4	PARAFUSO	BOLT	TORNILLO	VIS

VENTILADOR E EXTENSÃO FAN AND EXTENSION VENTILADOR Y EXTENSIÓN VENTILATEUR ET RALLONGE	GRUPO GROUP 35/126 GRUPO GROUPE

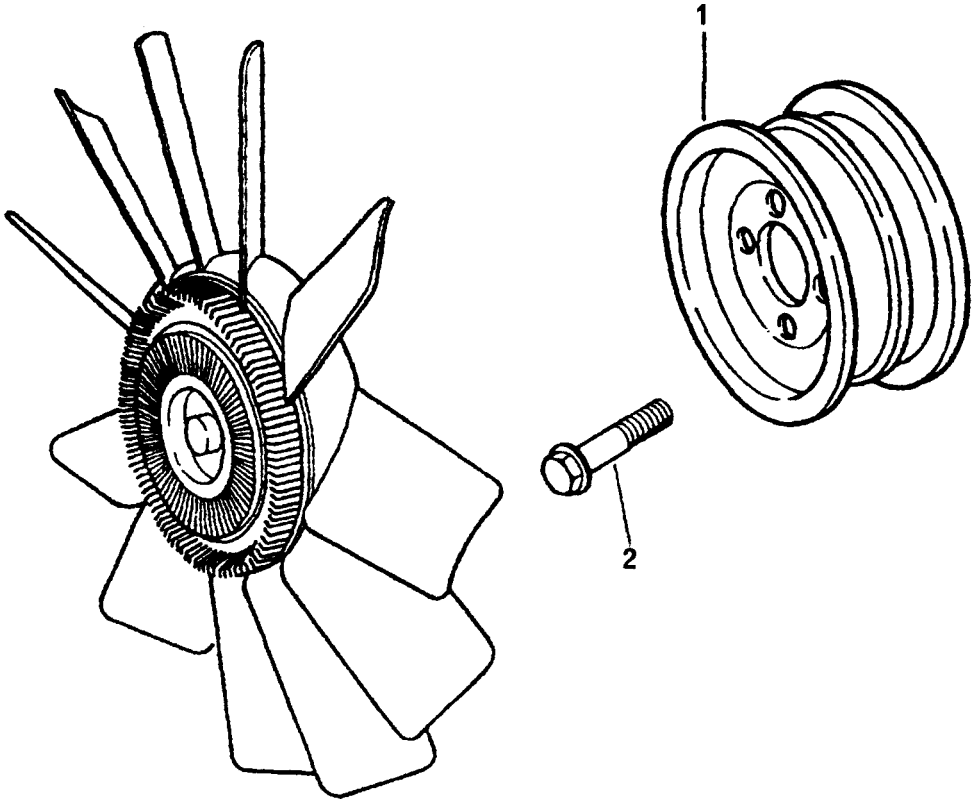

VENTILADOR E EXTENSÃO **FAN AND EXTENSION** **VENTILADOR Y EXTENSIÓN** **VENTILATEUR ET RALLONGE**	**GRUPO** **GROUP** **35/126** **GRUPO** **GROUPE**

1	70670199		1	POLIA	PULLEY	POLEA	POULIE
2	FS108121	M8X12	4	PARAFUSO	BOLT	TORNILLO	VIS

VENTILADOR E EXTENSÃO FAN AND EXTENSION VENTILADOR Y EXTENSIÓN VENTILATEUR ET RALLONGE	GRUPO GROUP 35/129 GRUPO GROUPE

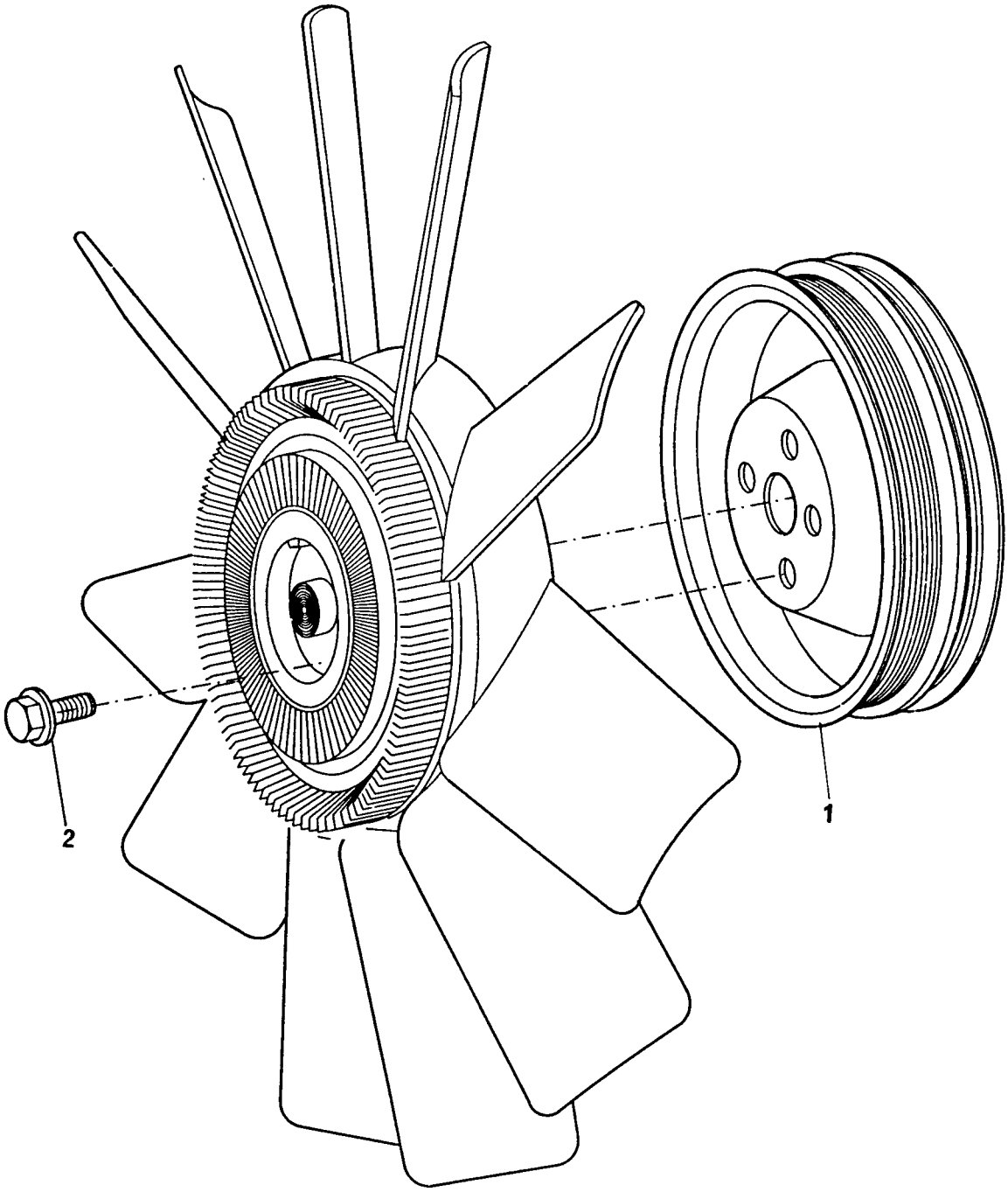

VENTILADOR E EXTENSÃO **FAN AND EXTENSION** **VENTILADOR Y EXTENSIÓN** **VENTILATEUR ET RALLONGE**	**GRUPO** **GROUP** **35/129** **GRUPO** **GROUPE**

1	ERR3735 C		1	POLIA	PULLEY	POLEA	POULIE
2	FS108121	M8X12	4	PARAFUSO	BOLT	TORNILLO	VIS

VENTILADOR E EXTENSÃO FAN AND EXTENSION VENTILADOR Y EXTENSIÓN VENTILATEUR ET RALLONGE	GRUPO GROUP 35/130 GRUPO GROUPE

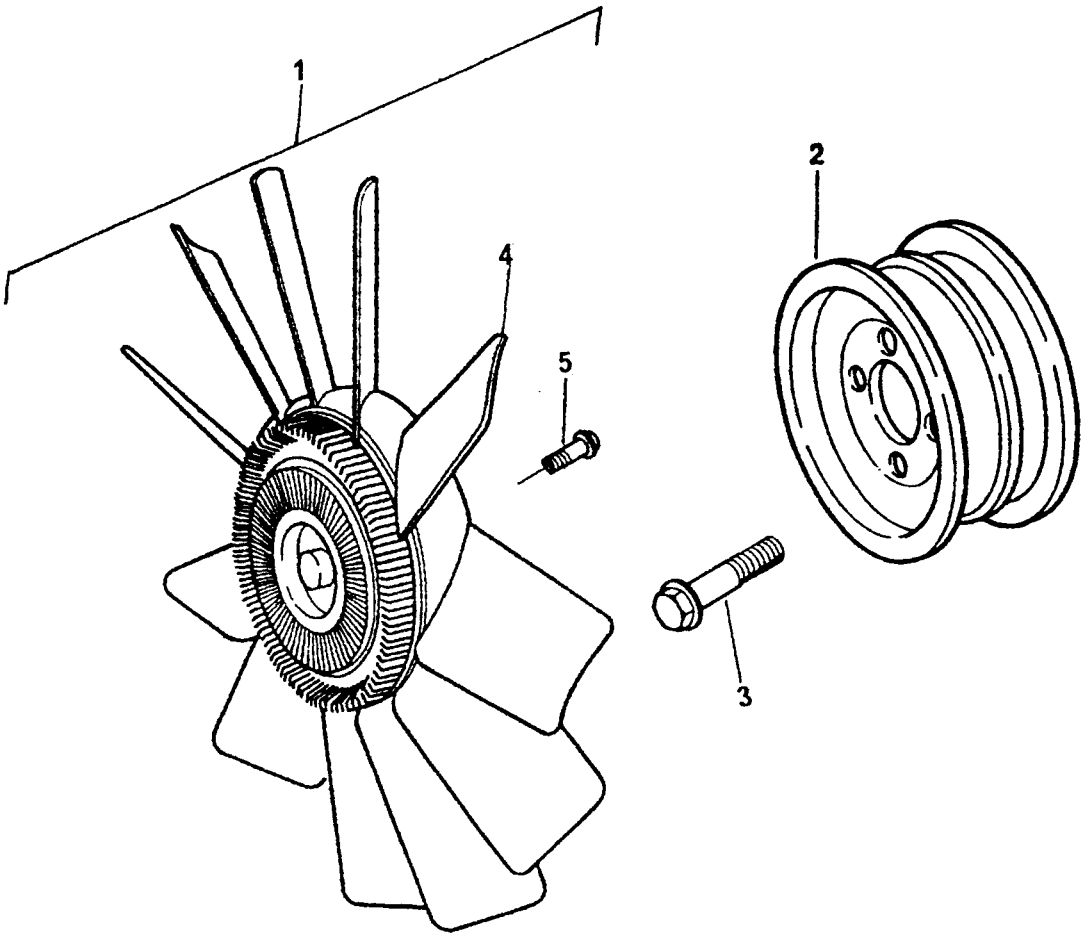

VENTILADOR E EXTENSÃO
FAN AND EXTENSION
VENTILADOR Y EXTENSIÓN
VENTILATEUR ET RALLONGE

GRUPO
GROUP **35/130**
GRUPO
GROUPE

1	70993261			1	CJ. VENTILADOR	FAN ASSY	JG. VENTILADOR	JEU VENTILATEUR
2	70670201			1	POLIA	PULLEY	POLEA	POULIE
3	FS108121		M8X12	4	PARAFUSO	BOLT	TORNILLO	VIS
4	70360058	1		1	VENTILADOR	FAN	VENTILADOR	VENTILATEUR
5	70740365	1		4	PARAFUSO	BOLT	TORNILLO	VIS

ALÇA DE LEVANTAMENTO ENGINE LIFTING PLACA DE LEVANTADORAS DEL MOTOR LEVAGE MOTEUR	GRUPO GROUP 36/88 GRUPO GROUPE

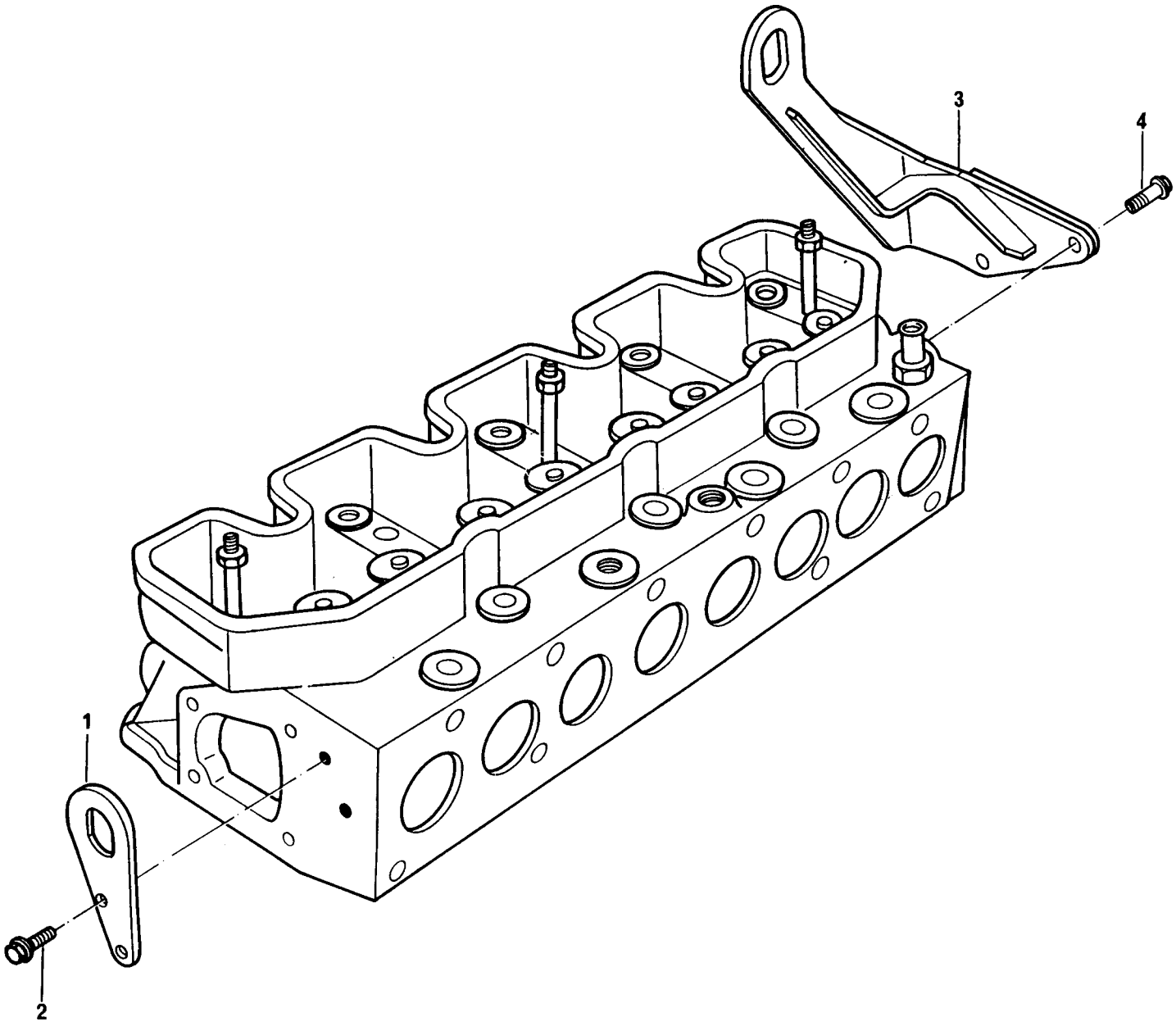

ALÇA DE LEVANTAMENTO
ENGINE LIFTING
PLACA DE LEVANTADORAS DEL MOTOR
LEVAGE MOTEUR

GRUPO
GROUP **36/88**
GRUPO
GROUPE

1	ETC8031 A		1	ALÇA DIANTEIRA	PLATE	PLACA	PLAQUE
2	FT108201	M8X20	2	PARAFUSO	BOLT	TORNILLO	VIS
3	70810061		1	ALÇA TRASEIRA	PLATE	PLACA	PLAQUE
4	FS108251	M8X25	2	PARAFUSO	BOLT	TORNILLO	VIS

ALÇA DE LEVANTAMENTO ENGINE LIFTING PLACA DE LEVANTADORAS DEL MOTOR LEVAGE MOTEUR	GRUPO GROUP 36/91 GRUPO GROUPE

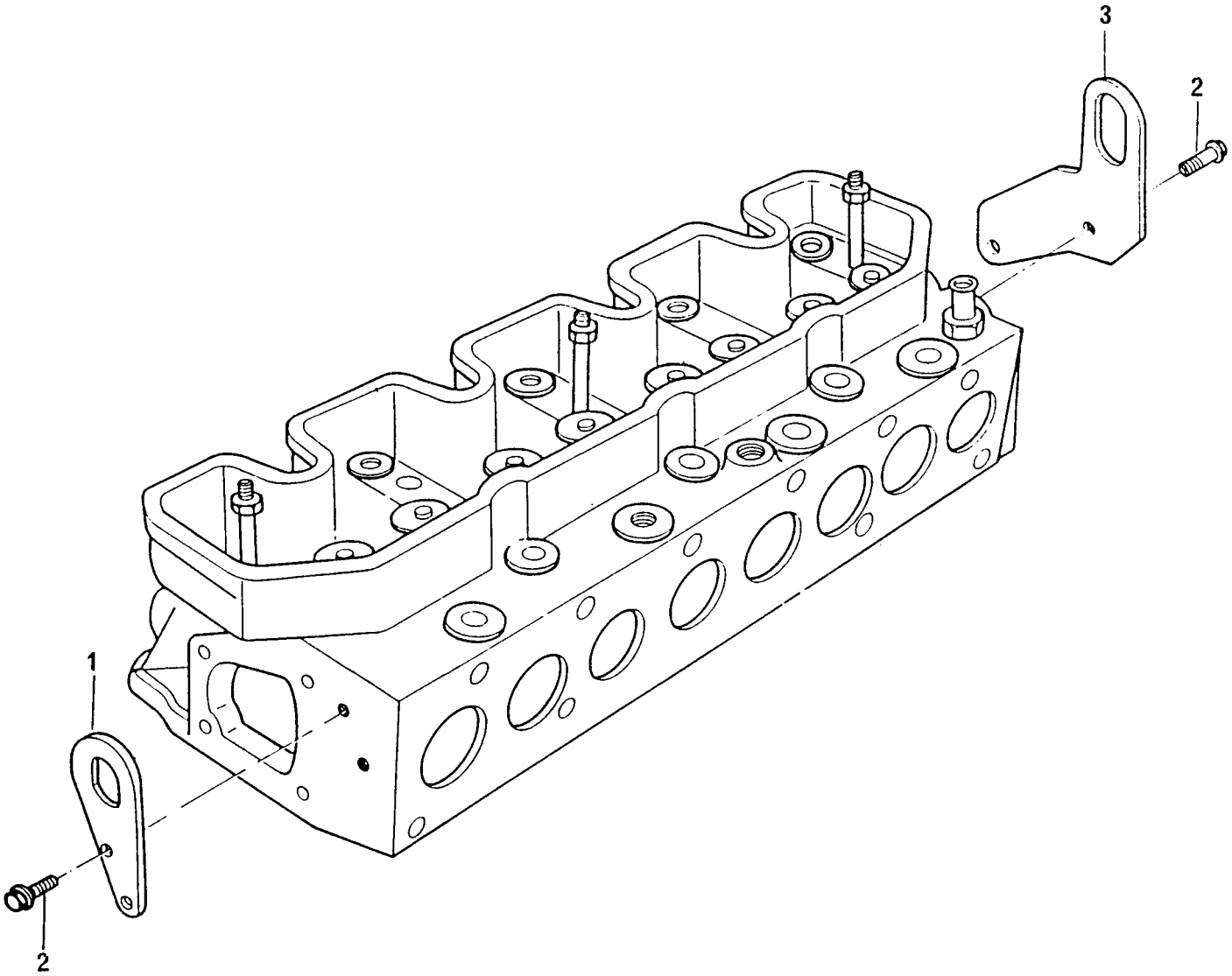

ALÇA DE LEVANTAMENTO
ENGINE LIFTING
PLACA DE LEVANTADORAS DEL MOTOR
LEVAGE MOTEUR

GRUPO
GROUP **36/91**
GRUPO
GROUPE

1	ETC8031 A		1	ALÇA DIANTEIRA	PLATE	PLACA	PLAQUE
2	FT108201	M8X20	4	PARAFUSO	BOLT	TORNILLO	VIS
3	70810054		1	ALÇA TRASEIRA	PLATE	PLACA	PLAQUE

ALÇA DE LEVANTAMENTO ENGINE LIFTING PLACA DE LEVANTADORAS DEL MOTOR LEVAGE MOTEUR	GRUPO GROUP 36/92 GRUPO GROUPE

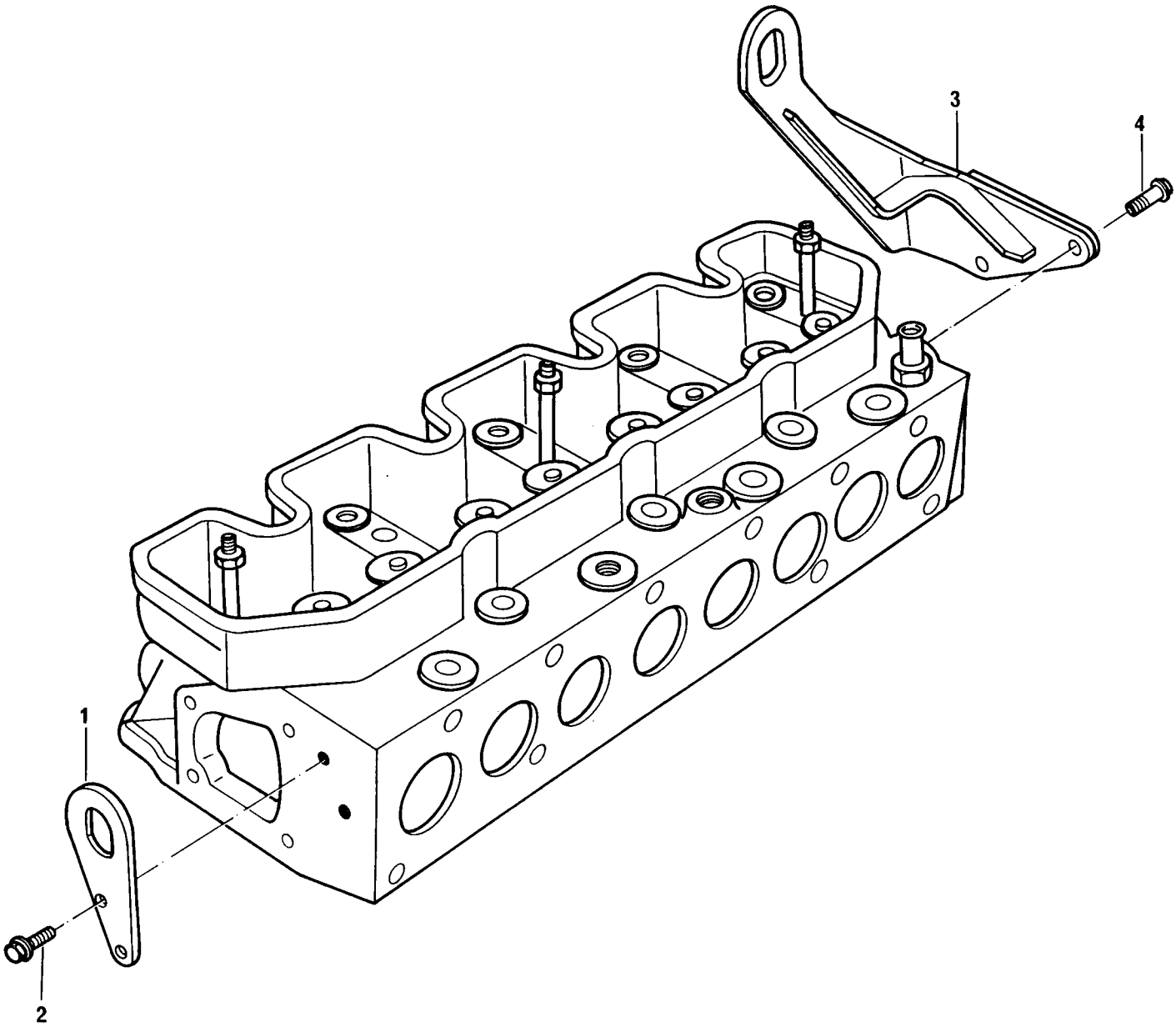

ALÇA DE LEVANTAMENTO
ENGINE LIFTING
PLACA DE LEVANTADORAS DEL MOTOR
LEVAGE MOTEUR

GRUPO
GROUP **36/92**
GRUPO
GROUPE

1	ETC8031 A		1	ALÇA DIANTEIRA	PLATE	PLACA	PLAQUE
2	FT108201	M8X20	2	PARAFUSO	BOLT	TORNILLO	VIS
3	70810061		1	ALÇA TRASEIRA	PLATE	PLACA	PLAQUE
4	FS108161	M8X16	2	PARAFUSO	BOLT	TORNILLO	VIS

ALÇA DE LEVANTAMENTO ENGINE LIFTING PLACA DE LEVANTADORAS DEL MOTOR LEVAGE MOTEUR	GRUPO GROUP 36/101 GRUPO GROUPE

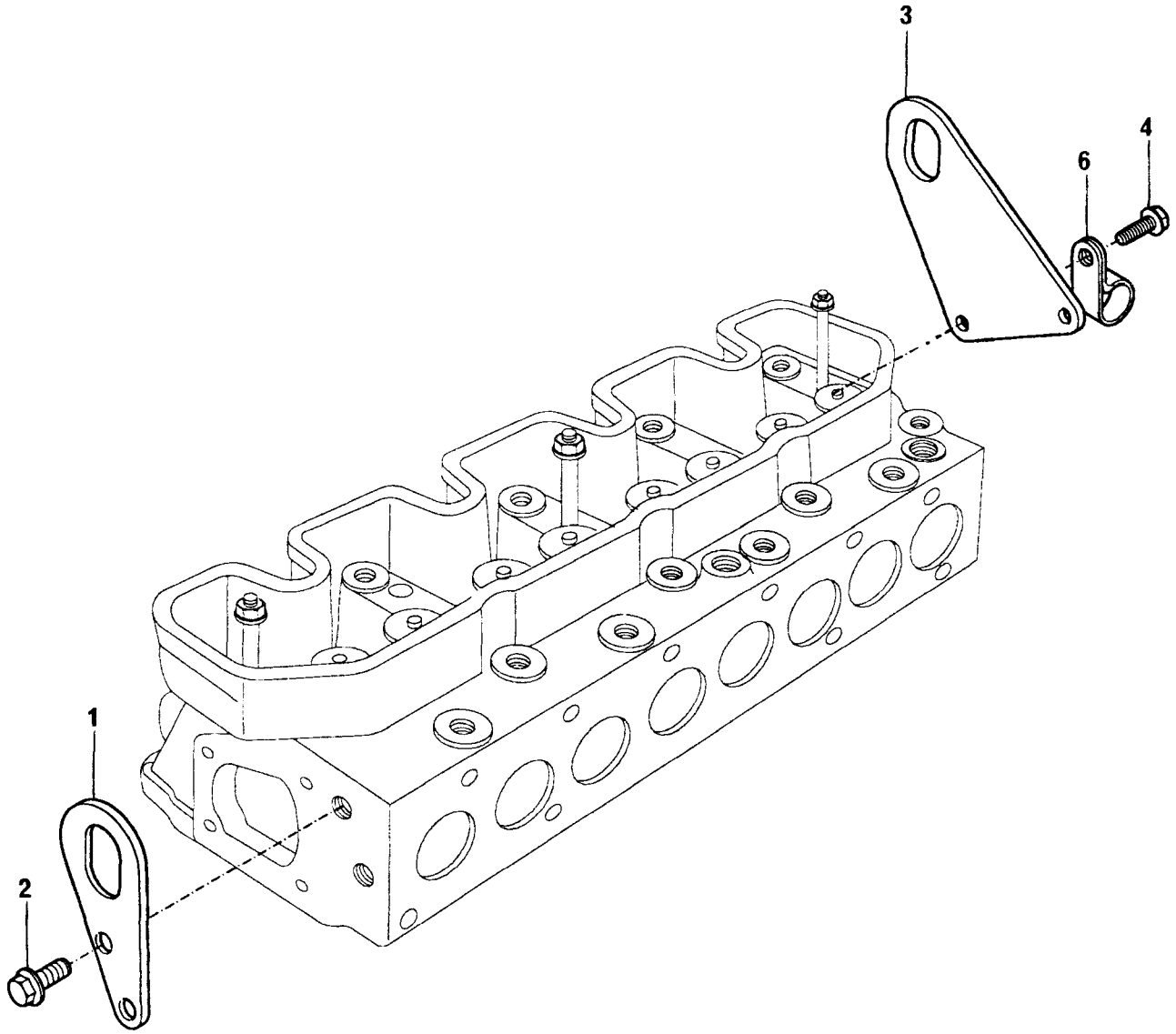

ALÇA DE LEVANTAMENTO
ENGINE LIFTING
PLACA DE LEVANTADORAS DEL MOTOR
LEVAGE MOTEUR

GRUPO
GROUP **36/101**
GRUPO
GROUPE

1	ETC8031 A		1	ALÇA DIANTEIRA	PLATE	PLACA	PLAQUE
2	FT108201	M8X20	2	PARAFUSO	BOLT	TORNILLO	VIS
3	ETC8036 A		1	ALÇA TRASEIRA	PLATE	PLACA	PLAQUE
4	FT108201	M8X20	2	PARAFUSO	BOLT	TORNILLO	VIS
6	CP108251		1	BRAÇADEIRA	CLAMP	ABRAZADERA	COLLIER

ALÇA DE LEVANTAMENTO ENGINE LIFTING PLACA DE LEVANTADORAS DEL MOTOR LEVAGE MOTEUR	GRUPO GROUP 36/102 GRUPO GROUPE

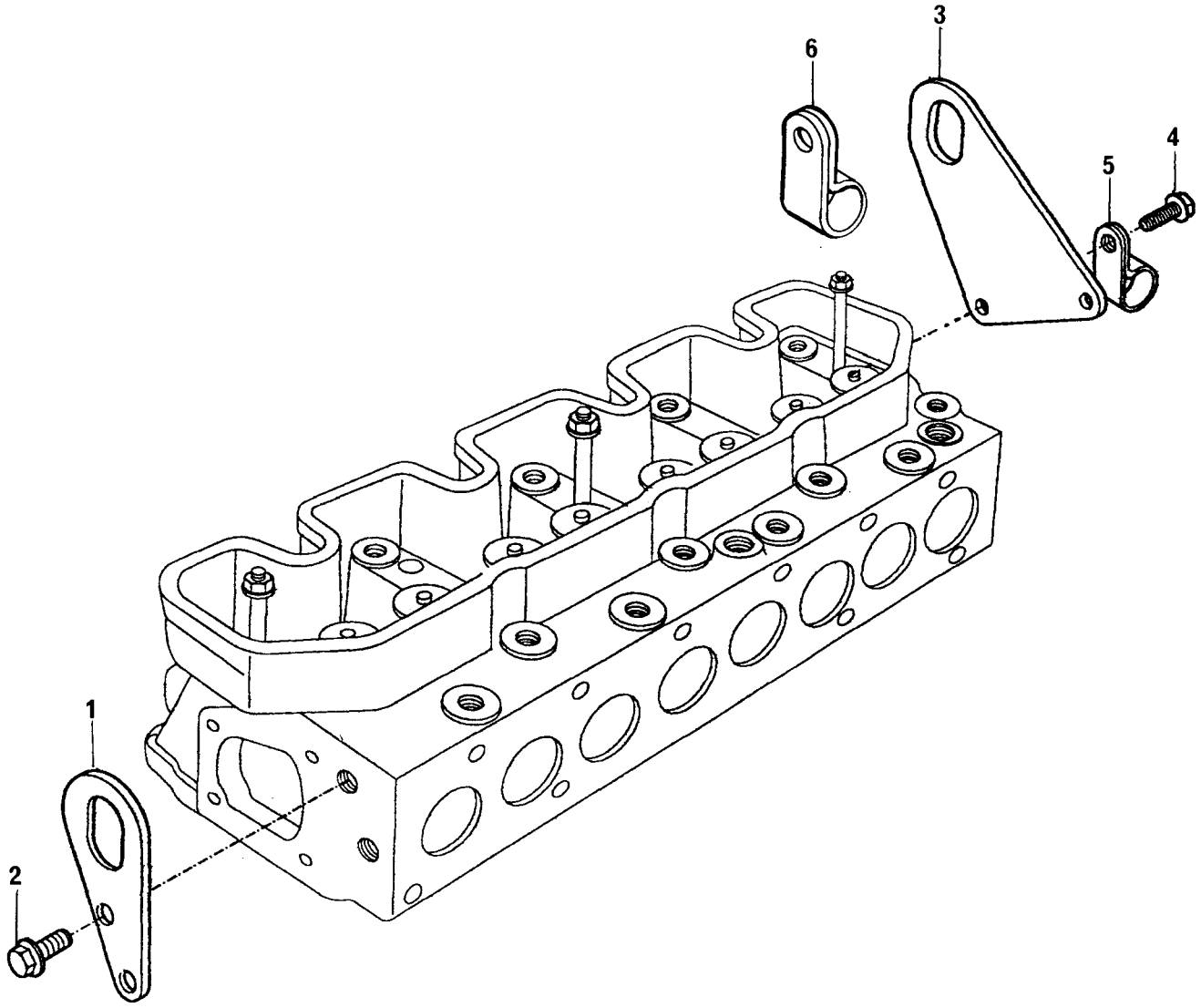

ALÇA DE LEVANTAMENTO
ENGINE LIFTING
PLACA DE LEVANTADORAS DEL MOTOR
LEVAGE MOTEUR

GRUPO
GROUP **36/102**
GRUPO
GROUPE

1	ETC8031 A		1	ALÇA DIANTEIRA	PLATE	PLACA	PLAQUE
2	FT108201	M8X20	2	PARAFUSO	BOLT	TORNILLO	VIS
3	ETC8036 A		1	ALÇA TRASEIRA	PLATE	PLACA	PLAQUE
4	FT108201	M8X20	2	PARAFUSO	BOLT	TORNILLO	VIS
5	CP108251		1	BRAÇADEIRA	CLAMP	ABRAZADERA	COLLIER
6	622324		2	PRESILHA	CLIP	SUJETADOR	AGRAFE

TERMOSTATO E CARCAÇA THERMOSTAT AND HOUSING TERMOSTATO Y CÂRTER THERMOSTAT ET CARTER	GRUPO GROUP 37/122 GRUPO GROUPE

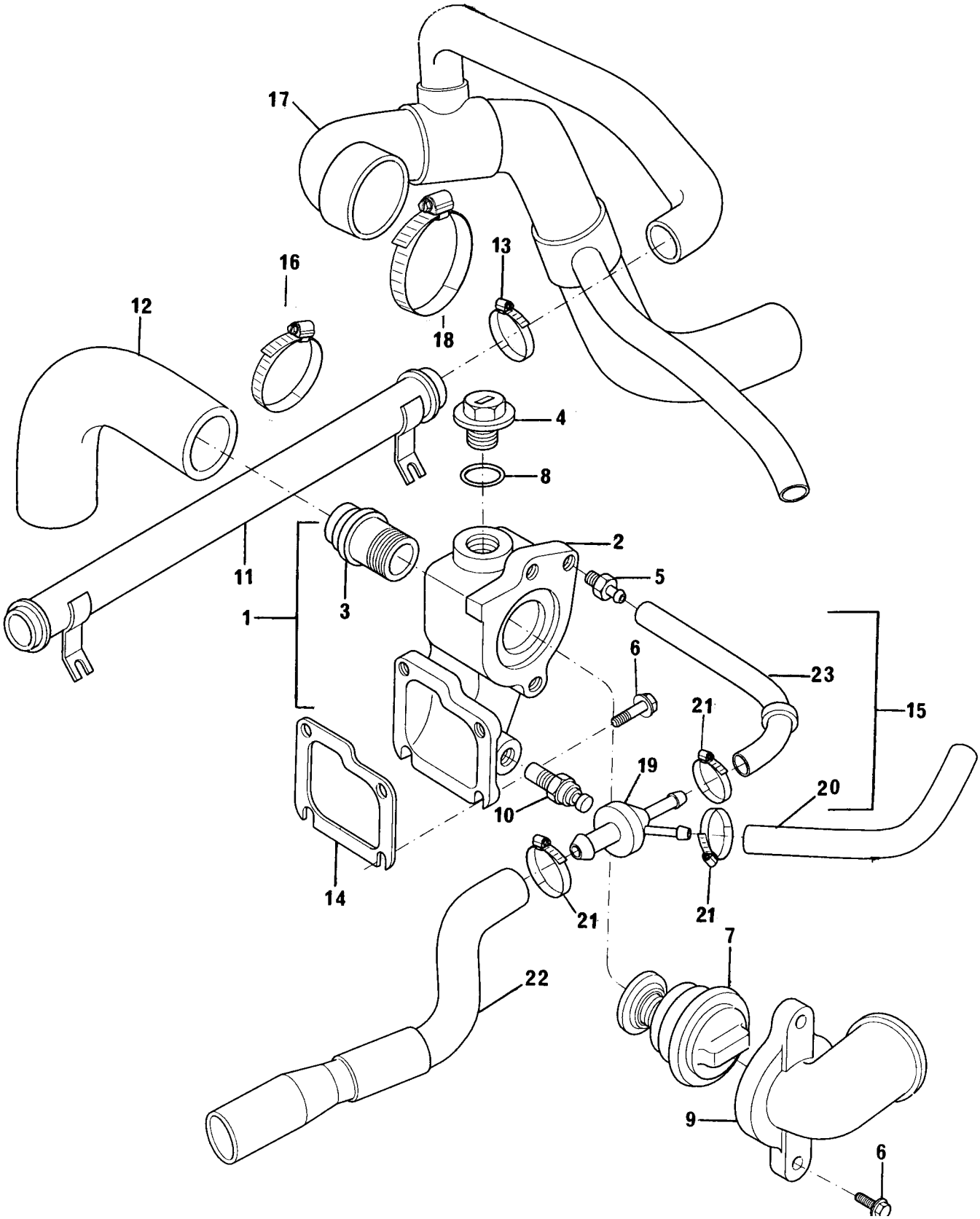

TERMOSTATO E CARCAÇA
THERMOSTAT AND HOUSING
TERMOSTATO Y CÂRTER
THERMOSTAT ET CARTER

GRUPO
GROUP **37/122**
GRUPO
GROUPE

1	70993118				1 CJ. CARCAÇA	HOUSING KIT	JUEGO CAJA	JEU CARTER
2	70440188	1	●○	70440182	1 CARCAÇA	HOUSING	CAJA	CARTER
3	ERR3622 A	1			1 CONEXÃO	CONNECTION	CONEXIÓN	RACCORD
4	ERR4686 A	1			1 BUJÃO	PLUG	TAPÕN	BOUCHON
5	70200793				1 CONEXÃO	CONNECTION	CONEXIÓN	RACCORD
6	FS108251			M8X25	6 PARAFUSO	BOLT	TORNILLO	VIS
7	75151				1 TERMOSTATO	THERMOSTAT	TERMOSTATO	THERMOSTAT
8	ERR4685 A	1			1 ANEL VEDAÇÃO	RING	ANILLO	ANNEAU
9	70200734				1 CONEXÃO	CONNECTION	CONEXIÕN	RACCORD
10	73157				1 SENSOR	SENDER	SENSOR	SONDE
11	70620785				1 TUBO	PIPE	CAÑO	TUYAUTERIE
12	70200784				1 MANGUEIRA.	HOSE	MANGUERA	DURITE
13	70180154				3 BRAÇADEIRA	CLAMP	ABRAZADERA	COLLIER
14	ERR3490 A				1 JUNTA	JOINT	JUNTA	JOINT
15	70993114				1 CJ. VENTURI	VENTURY ASSY	JUEGO VENTURY	JEU VENTURY
16	70180183				1 BRAÇADEIRA	CLAMP	ABRAZADERA	COLLIER
17	70200788				1 MANGUEIRA	HOSE	MANGUERA	DURITE
18	70180165				1 BRAÇADEIRA	CLAMP	ABRAZADERA	COLLIER
19	ESR2348	15			1 VENTURI	VENTURY	VENTURY	VENTURY
20	70200785	15			1 MANGUEIRA	HOSE	MANGUERA	DURITE
21	70180183	15			3 BRAÇADEIRA	CLAMP	ABRAZADERA	COLLIER
22	70200786	15			1 MANGUEIRA	HOSE	MANGUERA	DURITE
23	70200787	15			1 MANGUEIRA	HOSE	MANGUERA	DURITE

TERMOSTATO E CARCAÇA THERMOSTAT AND HOUSING TERMOSTATO Y CÂRTER THERMOSTAT ET CARTER	GRUPO GROUP 37/123 GRUPO GROUPE

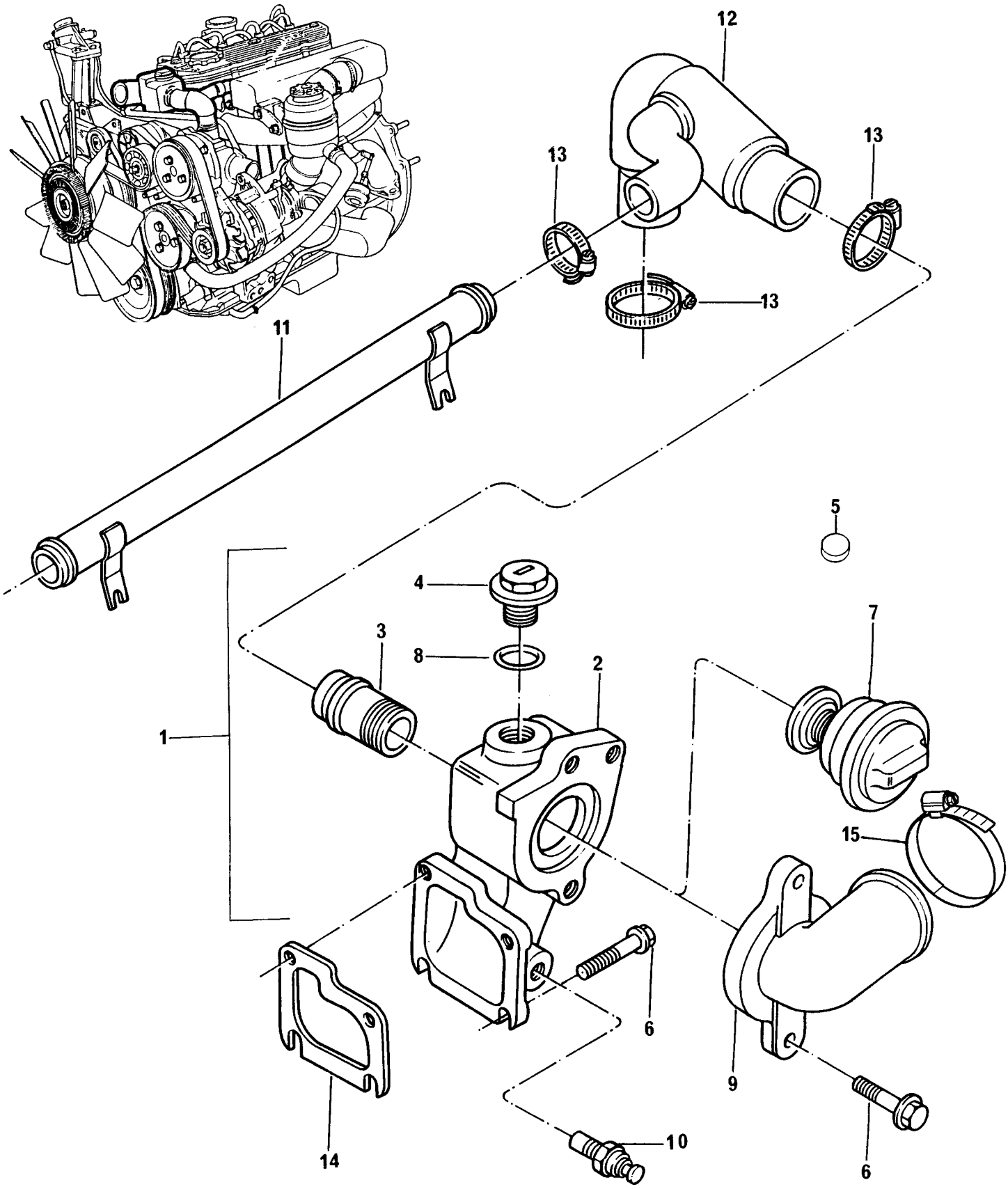

TERMOSTATO E CARCAÇA
THERMOSTAT AND HOUSING
TERMOSTATO Y CÂRTER
THERMOSTAT ET CARTER

GRUPO
GROUP **37/123**
GRUPO
GROUPE

1	70993118			1	CJ. CARCAÇA	HOUSING KIT	JUEGO CAJA	JEU CARTER
2	70440188	1	●○ 0440182	1	CARCAÇA	HOUSING	CAJA	CARTER
3	ERR3622 A			1	CONEXÃO	CONNECTION	CONEXIÓN	RACCORD
4	ERR4686 A	1		1	BUJÃO	PLUG	TAPÓN	BOUCHON
5	70650134	1		1	BUJÃO	PLUG	TAPÓN .	BOUCHON
6	FS108251		M8X25	6	PARAFUSO	BOLT	TORNILLO	VIS
7	75154			1	TERMOSTATO	THERMOSTAT	TERMOSTATO	THERMOSTAT
8	ERR4685 A			1	ANEL VEDAÇÃO	RING	ANILLO	ANNEAU
9	70200764			1	CONEXÃO	CONNECTION	CONEXIÓN	RACCORD
10	73110			1	SENSOR	SENDER	SENSOR	SONDE
11	70620785			1	TUBO	PIPE	CAÑO	TUYAUTERIE
12	70200837			1	MANGUEIRA	HOSE	MANGUERA	DURITE
13	70180154			3	BRAÇADEIRA	CLAMP	ABRAZADERA	COLLIER
14	ERR3490 A			1	JUNTA	JOINT	JUNTA	JOINT
15	70180160			1	BRAÇADEIRA	CLAMP	ABRAZADERA	COLLIER

TERMOSTATO E CARCAÇA THERMOSTAT AND HOUSING TERMOSTATO Y CÂRTER THERMOSTAT ET CARTER	GRUPO GROUP 37/124 GRUPO GROUPE

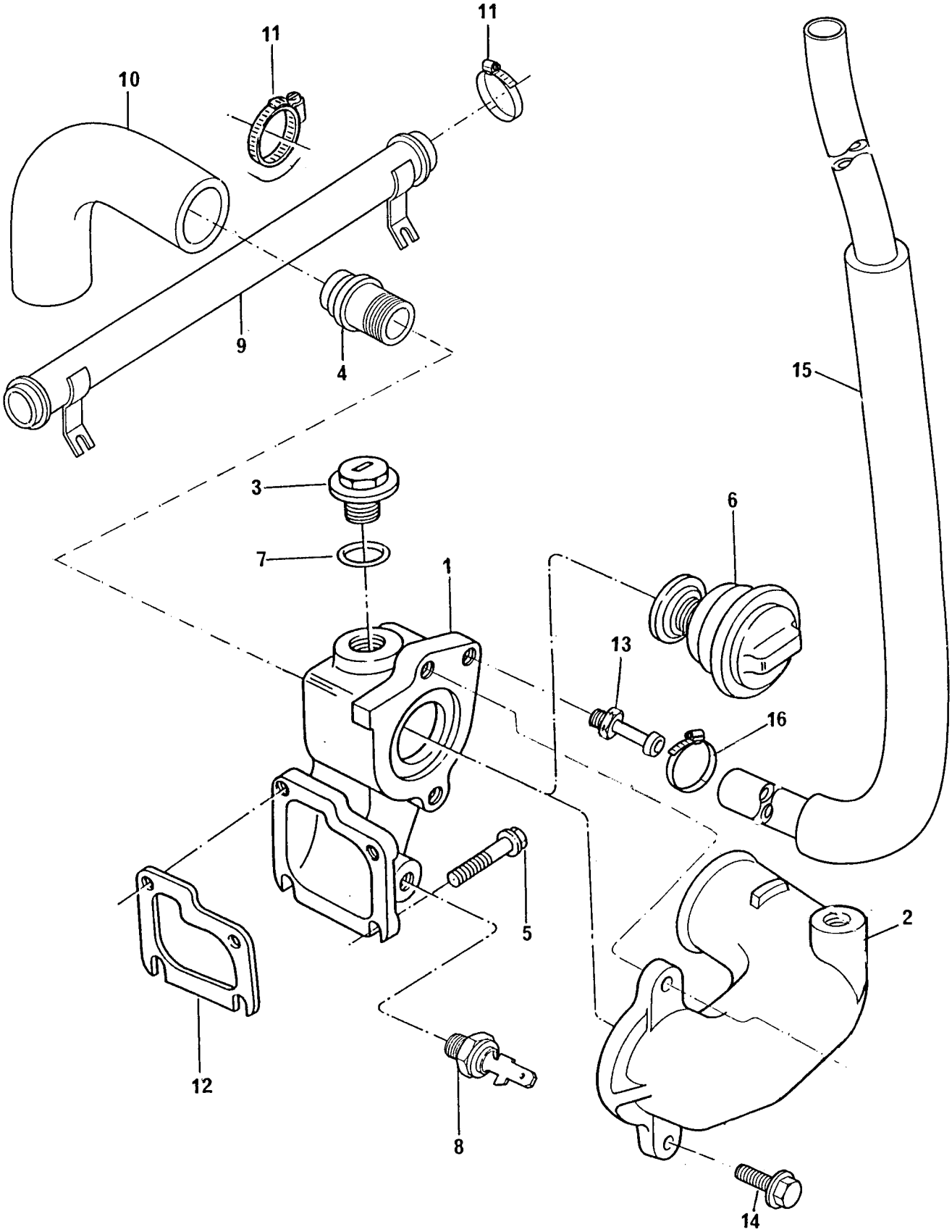

TERMOSTATO E CARCAÇA
THERMOSTAT AND HOUSING
TERMOSTATO Y CÂRTER
THERMOSTAT ET CARTER

GRUPO
GROUP **37/124**
GRUPO
GROUPE

1	70440188	●○ 0440182	1	CARCAÇA	HOUSING	CAJA	CARTER
2	70200800		1	CONEXÃO	CONNECTION	CONEXIÓN	RACCORD
3	ERR4686 A		1	BUJÃO	PLUG	TAPÓN	BOUCHON
4	ERR3622 A		1	CONEXÃO	CONNECTION.	CONEXIÓN	RACCORD
5	FS108251	M8X25	4	PARAFUSO	BOLT	TORNILLO	VIS
6	ERR3291 A		1	TERMOSTATO	THERMOSTAT	TERMOSTATO	THERMOSTAT
7	ERR4685 A		1	ANEL VEDAÇÃO	SEALING RING	ANILLO SELLADO	BAGUÉ ETANCHÉITE
8	73160		1	SENSOR	SENDER	SENSOR	SONDE
9	70620797		1	TUBO	PIPE	CAÑO	TUYAUTERIE
10	70200784		1	MANGUEIRA	HOSE	MANGUERA	DURITE
11	70180154		2	BRAÇADEIRA.	CLAMP	ABRAZADERA	COLLIER
12	ERR3490 A		1	JUNTA	JOINT	JUNTA	JOINT
13	70200798		1	CONEXÃO	CONNECTION	CONEXIÓN	RACCORD
14	FS108251	M8X25	2	PARAFUSO	BOLT	TORNILLO	VIS
15	70200802		1	MANGUEIRA	HOSE	MANGUERA	DURITE
16	CN100208		1	BRAÇADEIRA	CLAMP	ABRAZADERA	COLLIER

TERMOSTATO E CARCAÇA THERMOSTAT AND HOUSING TERMOSTATO Y CÂRTER THERMOSTAT ET CARTER	GRUPO GROUP 37/127 GRUPO GROUPE

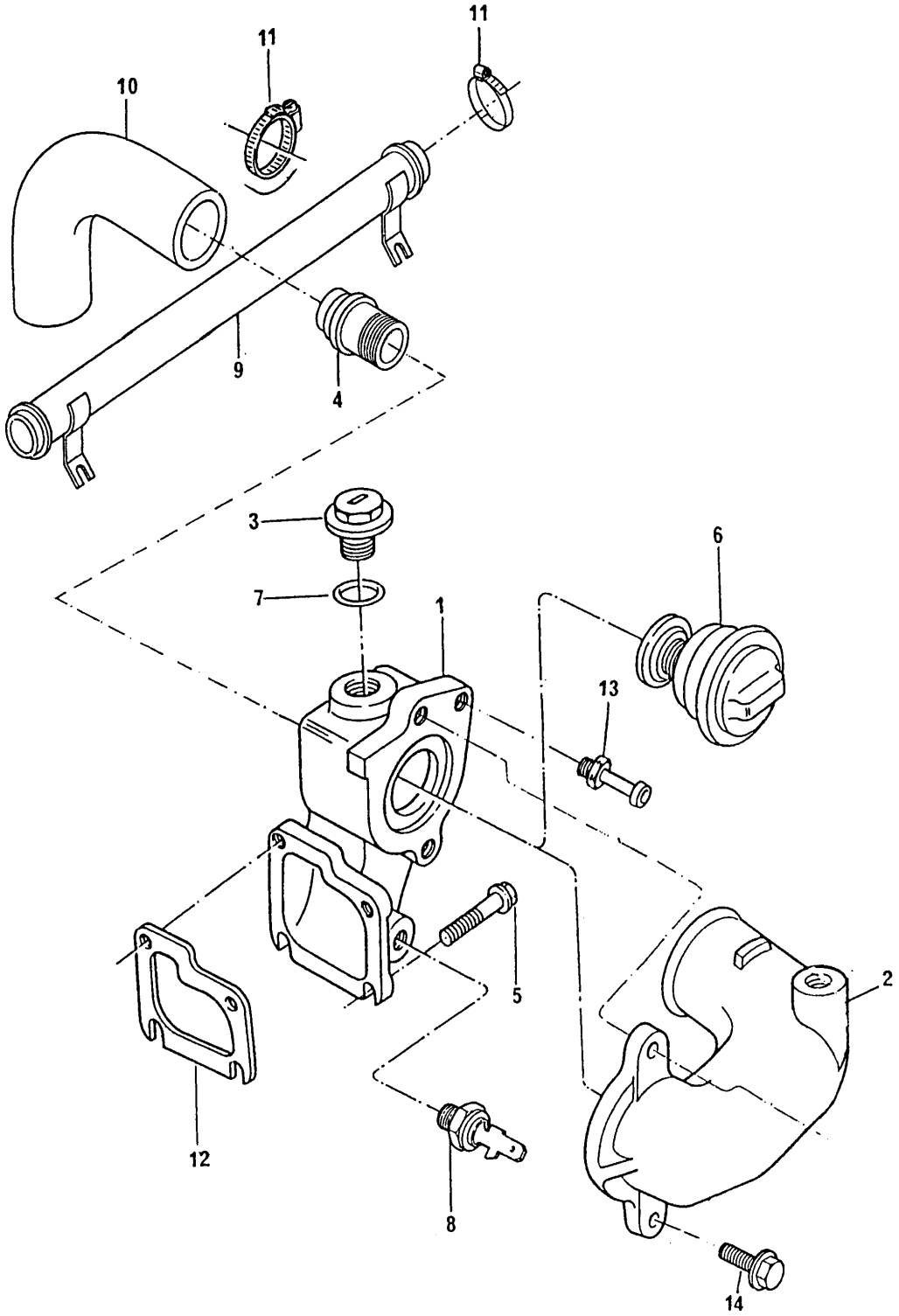

TERMOSTATO E CARCAÇA
THERMOSTAT AND HOUSING
TERMOSTATO Y CÂRTER
THERMOSTAT ET CARTER

GRUPO
GROUP **37/127**
GRUPO
GROUPE

1	70440188	●○ 0440182	1	CARCAÇA	HOUSING	CAJA	CARTER
2	70200800		1	CONEXÃO	CONNECTION	CONEXIÓN	RACCORD
3	ERR4686 A		1	BUJÃO	PLUG	TAPÓN	BOUCHON
4	ERR3622 A		1	CONEXÃO	CONNECTION.	CONEXIÓN	RACCORD
5	FS108251	M8X25	4	PARAFUSO	BOLT	TORNILLO	VIS
6	ERR3291 A		1	TERMOSTATO	THERMOSTAT	TERMOSTATO	THERMOSTAT
7	ERR4685 A		1	ANEL VEDAÇÃO	SEALING RING	ANILLO SELLADO	BAGUÉ ETANCHÉITE
8	73160		1	SENSOR	SENDER	SENSOR	SONDE
9	70620797		1	TUBO	PIPE	CAÑO	TUYAUTERIE
10	70200784		1	MANGUEIRA	HOSE	MANGUERA	DURITE
11	70180154		2	BRAÇADEIRA.	CLAMP	ABRAZADERA	COLLIER
12	ERR3490 A		1	JUNTA	JOINT	JUNTA	JOINT
13	70200798		1	CONEXÃO	CONNECTION	CONEXIÓN	RACCORD
14	FS108251	M8X25	2	PARAFUSO	BOLT	TORNILLO	VIS

TERMOSTATO E CARCAÇA THERMOSTAT AND HOUSING TERMOSTATO Y CÂRTER THERMOSTAT ET CARTER	GRUPO GROUP 37/128 GRUPO GROUPE

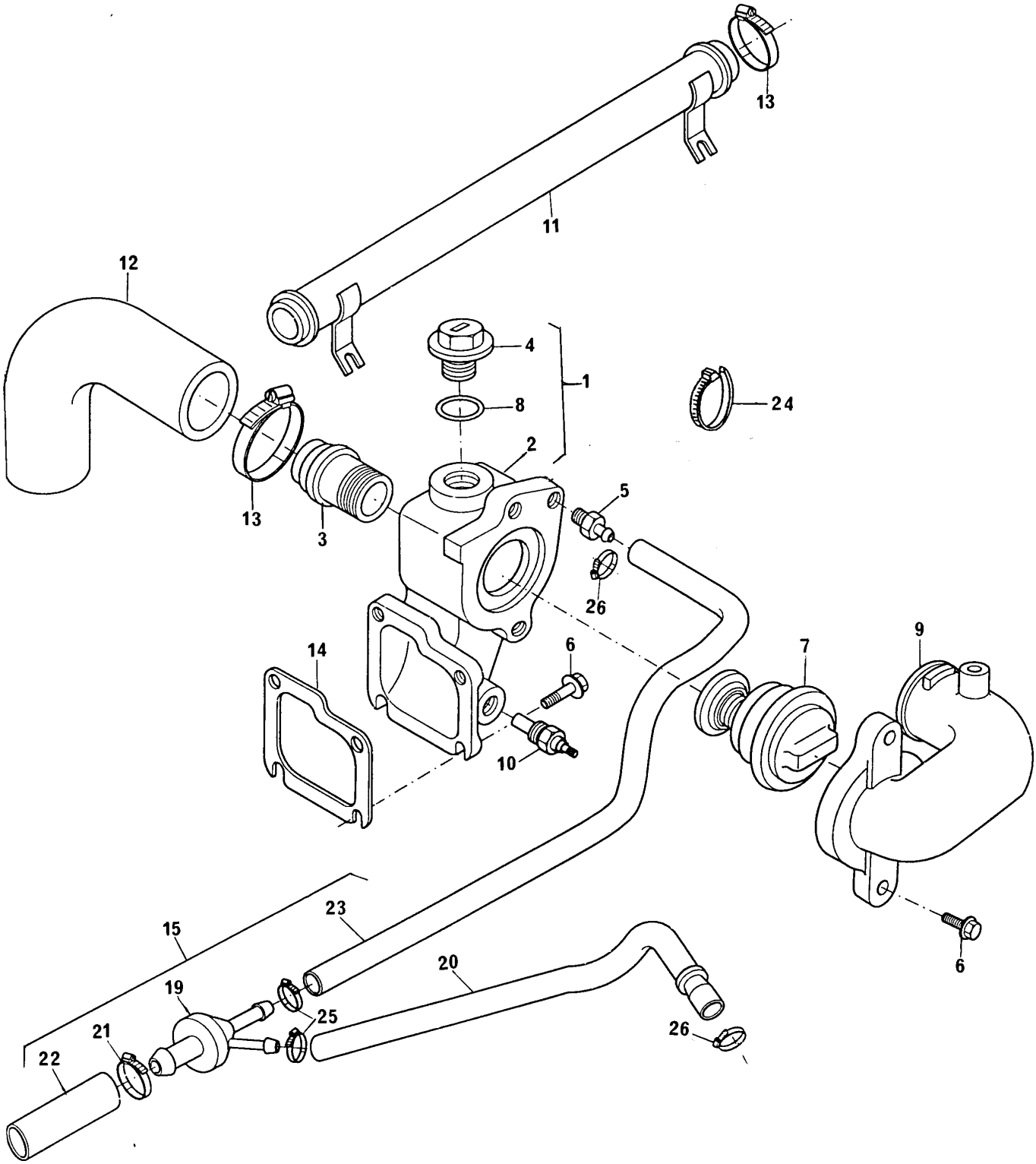

TERMOSTATO E CARCAÇA
THERMOSTAT AND HOUSING
TERMOSTATO Y CÂRTER
THERMOSTAT ET CARTER

GRUPO
GROUP **37/128**
GRUPO
GROUPE

1	70993118			1	CJ. CARCAÇA	HOUSING KIT	JUEGO CAJA	JEU CARTER
2	70440188	1	70440182	1	CARCAÇA	HOUSING	CAJA	CARTER
3	ERR3622 A	1		1	CONEXÃO	CONNECTION	CONEXIÕN	RACCORD
4	ERR4686 A	1		1	BUJÃO	PLUG	TAPÕN	BOUCHON
5	70200798			1	CONEXÃO	CONNECTION	CONEXIÓN	RACCORD
6	FS108251		M8X25	6	PARAFUSO	BOLT	TORNILLO	VIS
7	ERR3291 A			1	TERMOSTATO	THERMOSTAT	TERMOSTATO	THERMOSTAT
8	ERR4685 A	1		1	ANEL VEDAÇÃO	RING	ANILLO	ANNEAU
9	70200803			1	CONEXÃO	CONNECTION	CONEXIÕN	RACCORD
10	73162			1	SENSOR	SENDER	SENSOR	SONDE
11	70620785			1	TUBO	PIPE	CAÑO	TUYAUTERIE
12	70200784			1	MANGUEIRA.	HOSE	MANGUERA	DURITE
13	70180154			2	BRAÇADEIRA	CLAMP	ABRAZADERA	COLLIER
14	ERR3490 A		076198D	1	JUNTA	JOINT	JUNTA	JOINT
15	70993456		70993193	1	CJ. VENTURI	VENTURY ASSY	JUEGO VENTURY	JEU VENTURY
19	ESR2348	15		1	VENTURI	VENTURY	VENTURY	VENTURY
20	70200890	15	70200827	1	MANGUEIRA	HOSE	MANGUERA	DURITE
21	70180153	15		2	BRAÇADEIRA	CLAMP	ABRAZADERA	COLLIER
22	70200888	15	70200826	1	MANGUEIRA	HOSE	MANGUERA	DURITE
23	70200889	15	70200828	1	MANGUEIRA	HOSE	MANGUERA	DURITE
24	70180179			1	PRESILHA	CLIP	SUJETADOR	AGRAFE
25	70180183			2	BRAÇADEIRA	CLAMP	ABRAZADERA	COLLIER
26	CN100209			2	BRAÇADEIRA	CLAMP	ABRAZADERA	COLLIER

TERMOSTATO E CARCAÇA THERMOSTAT AND HOUSING TERMOSTATO Y CÂRTER THERMOSTAT ET CARTER	GRUPO GROUP 37/129 GRUPO GROUPE

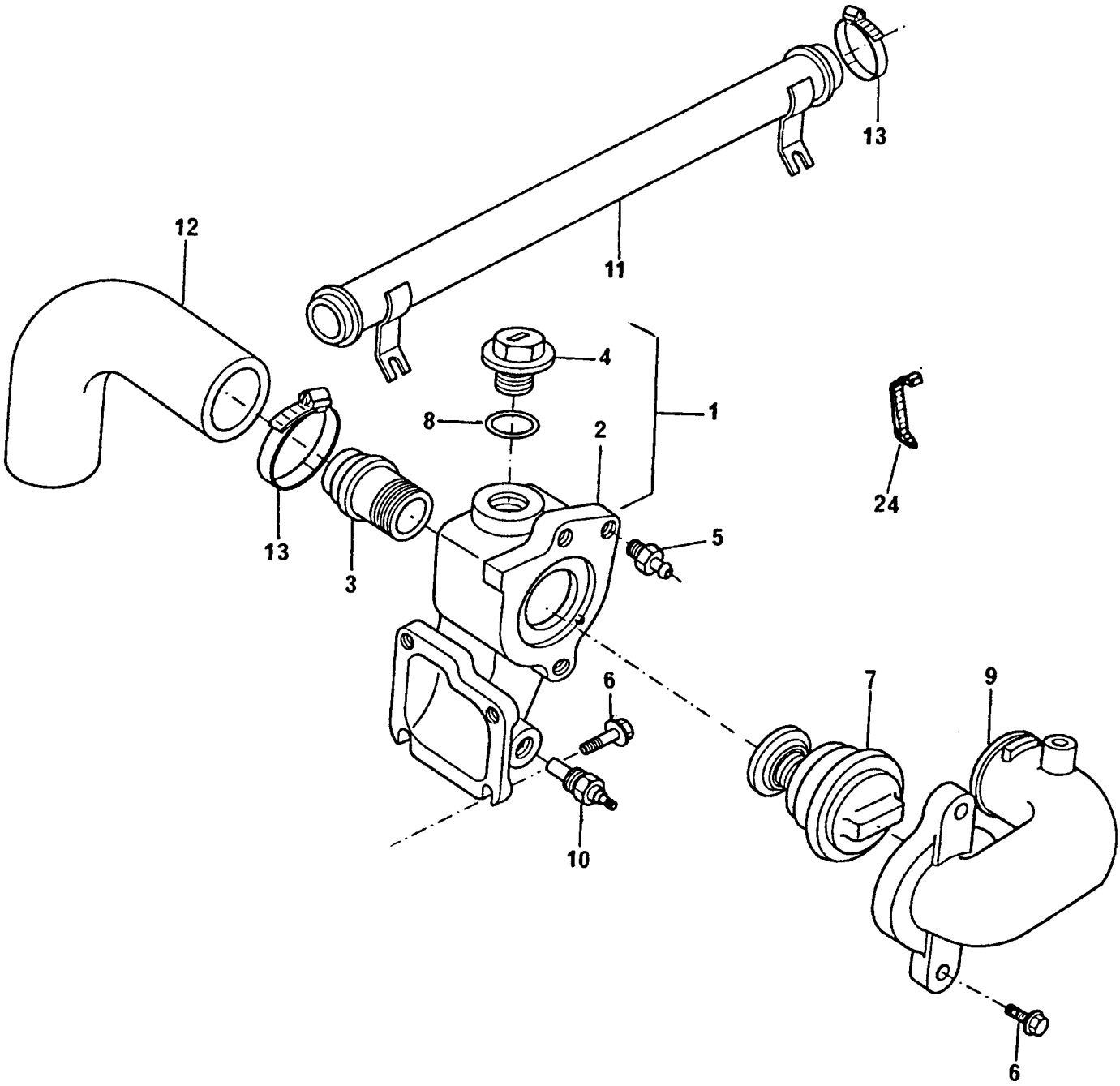

TERMOSTATO E CARCAÇA
THERMOSTAT AND HOUSING
TERMOSTATO Y CÂRTER
THERMOSTAT ET CARTER

GRUPO
GROUP **37/129**
GRUPO
GROUPE

1	70993118			1	CJ. CARCAÇA	HOUSING KIT	JUEGO CAJA	JEU CARTER
2	70440188	1	●○ 70440182	1	CARCAÇA	HOUSING	CAJA	CARTER
3	ERR3622 A	1		1	CONEXÃO	CONNECTION	CONEXIÕN	RACCORD
4	ERR4686 A	1		1	BUJÃO	PLUG	TAPÕN	BOUCHON
5	70200798			1	CONEXÃO	CONNECTION	CONEXIÓN	RACCORD
6	FS108251		M8X25	6	PARAFUSO	BOLT	TORNILLO	VIS
7	ERR3291 A			1	TERMOSTATO	THERMOSTAT	TERMOSTATO	THERMOSTAT
8	ERR4685 A	1		1	ANEL VEDAÇÃO	RING	ANILLO	ANNEAU
9	70200803			1	CONEXÃO	CONNECTION	CONEXIÕN	RACCORD
10	73162			1	SENSOR	SENDER	SENSOR	SONDE
11	70620785			1	TUBO	PIPE	CAÑO	TUYAUTERIE
12	70200784			1	MANGUEIRA.	HOSE	MANGUERA	DURITE
13	CN100149			2	BRAÇADEIRA	CLAMP	ABRAZADERA	COLLIER

TERMOSTATO E CARCAÇA THERMOSTAT AND HOUSING TERMOSTATO Y CÂRTER THERMOSTAT ET CARTER	GRUPO GROUP 37/133 GRUPO GROUPE

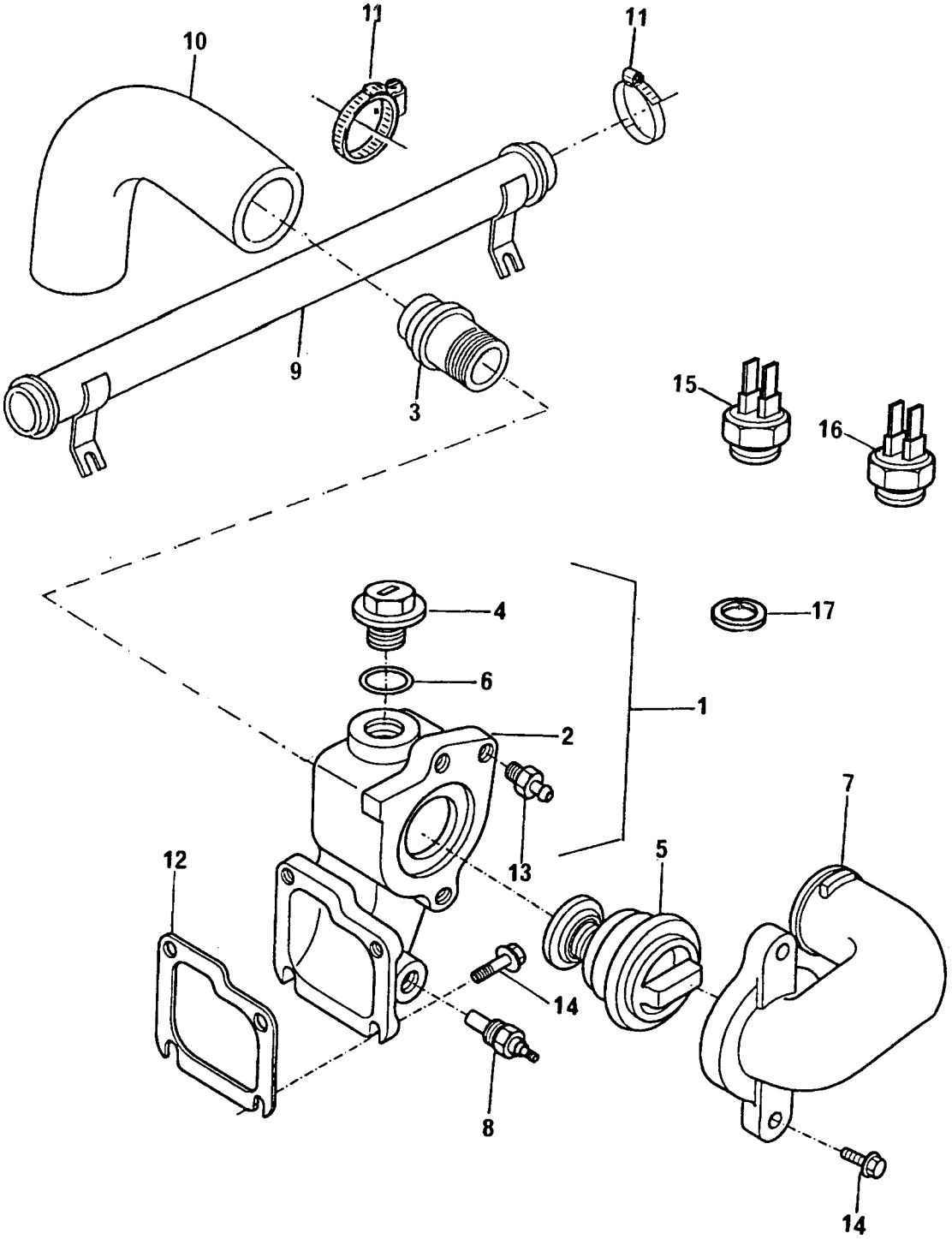

TERMOSTATO E CARCAÇA
THERMOSTAT AND HOUSING
TERMOSTATO Y CÂRTER
THERMOSTAT ET CARTER

GRUPO
GROUP **37/133**
GRUPO
GROUPE

1	70993118			1	CJ. CARCAÇA	HOUSING KIT	JUEGO CAJA	JEU CARTER
2	70440188	1	●○)440182	1	CARCAÇA	HOUSING	CAJA	CARTER
3	ERR3622 A	1		1	CONEXÃO	CONNECTION	CONEXIÓN	RACCORD
4	ERR4686 A	1		1	BUJÃO	PLUG	TAPÓN	BOUCHON
5	ERR3291 A			1	TERMOSTATO	THERMOSTAT	TERMOSTATO	THERMOSTAT
6	ERR4685 A	1		1	ANEL VEDAÇÃO	RING	ANILLO	ANNEAU
7	ERR3738 A			1	CONEXÃO	CONNECTION	CONEXIÓN	RACCORD
8	AMR1425 B			1	SENSOR	SENDER	SENSOR	SONDE
9	ERR6197 A			1	TUBO	PIPE	CAÑO	TUYAUTERIE
10	70200784			1	MANGUEIRA	HOSE	MANGUERA	DURITE
11	70180154			2	BRAÇADEIRA	CLAMP	ABRAZADERA	COLLIER
12	ERR3490 A			1	JUNTA	JOINT	JUNTA	JOINT
13	ERR5908 A			1	CONEXÃO	CONNECTION	CONEXIÓN	RACCORD
14	FS108251		M8X25	6	PARAFUSO	BOLT	TORNILLO	VIS
15	PRC3366		AZUL	1	SENSOR	SENDER	SENSOR	SONDE
16	PRC3541		VERMELHO	1	SENSOR	SENDER	SENSOR	SONDE
17	70920065			2	ARRUELA	WASHER	ARANDELA	RONDELLE

TERMOSTATO E CARCAÇA THERMOSTAT AND HOUSING TERMOSTATO Y CÂRTER THERMOSTAT ET CARTER	GRUPO GROUP 37/137 GRUPO GROUPE

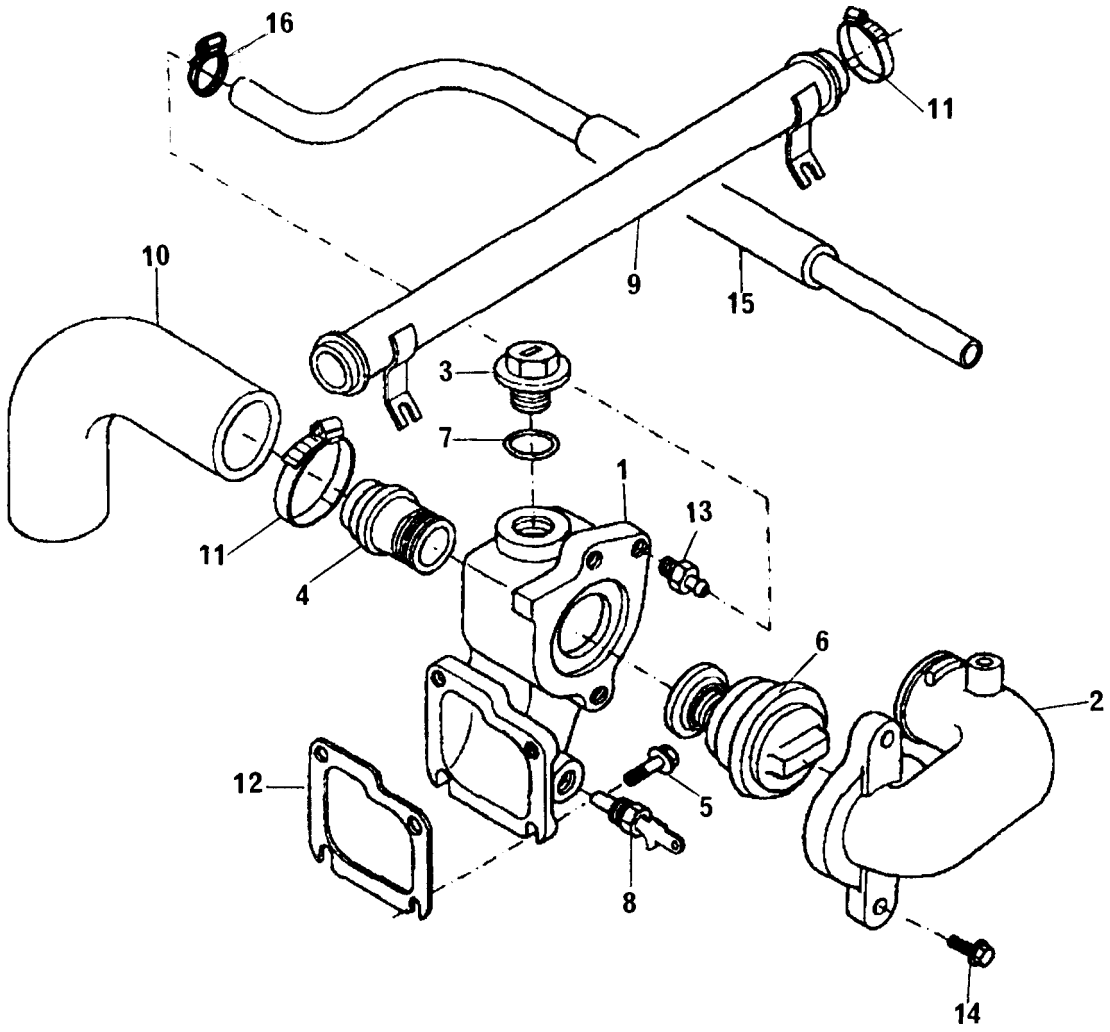

TERMOSTATO E CARCAÇA
THERMOSTAT AND HOUSING
TERMOSTATO Y CÂRTER
THERMOSTAT ET CARTER

GRUPO
GROUP **37/137**
GRUPO
GROUPE

1	70440188	●○ 70440182	1	CARCAÇA	HOUSING	CAJA	CARTER
2	70200800		1	CONEXÃO	CONNECTION	CONEXIÓN	RACCORD
3	ERR4686 A		1	BUJÃO	PLUG	TAPÓN	BOUCHON
4	ERR3622 A		1	CONEXÃO	CONNECTION.	CONEXIÓN	RACCORD
5	FS108251	M8X25	4	PARAFUSO	BOLT	TORNILLO	VIS
6	ERR3291 A		1	TERMOSTATO	THERMOSTAT	TERMOSTATO	THERMOSTAT
7	ERR4685 A		1	ANEL VEDAÇÃO	SEALING RING	ANILLO SELLADO	BAGUÉ ETANCHÉITE
8	73160		1	SENSOR	SENDER	SENSOR	SONDE
9	70620797		1	TUBO	PIPE	CAÑO	TUYAUTERIE
10	70200784		1	MANGUEIRA	HOSE	MANGUERA	DURITE
11	70180154		2	BRAÇADEIRA.	CLAMP	ABRAZADERA	COLLIER
12	ERR3490 A		1	JUNTA	JOINT	JUNTA	JOINT
13	70200798		1	CONEXÃO	CONNECTION	CONEXIÓN	RACCORD
14	FS108251	M8X25	2	PARAFUSO	BOLT	TORNILLO	VIS
15	70200865		1	MANGUEIRA	HOSE	MANGUERA	DURITE
16	CN100149		1	BRAÇADEIRA	CLAMP	ABRAZADERA	COLLIER

TERMOSTATO E CARCAÇA THERMOSTAT AND HOUSING TERMOSTATO Y CÂRTER THERMOSTAT ET CARTER	GRUPO GROUP 37/138 GRUPO GROUPE

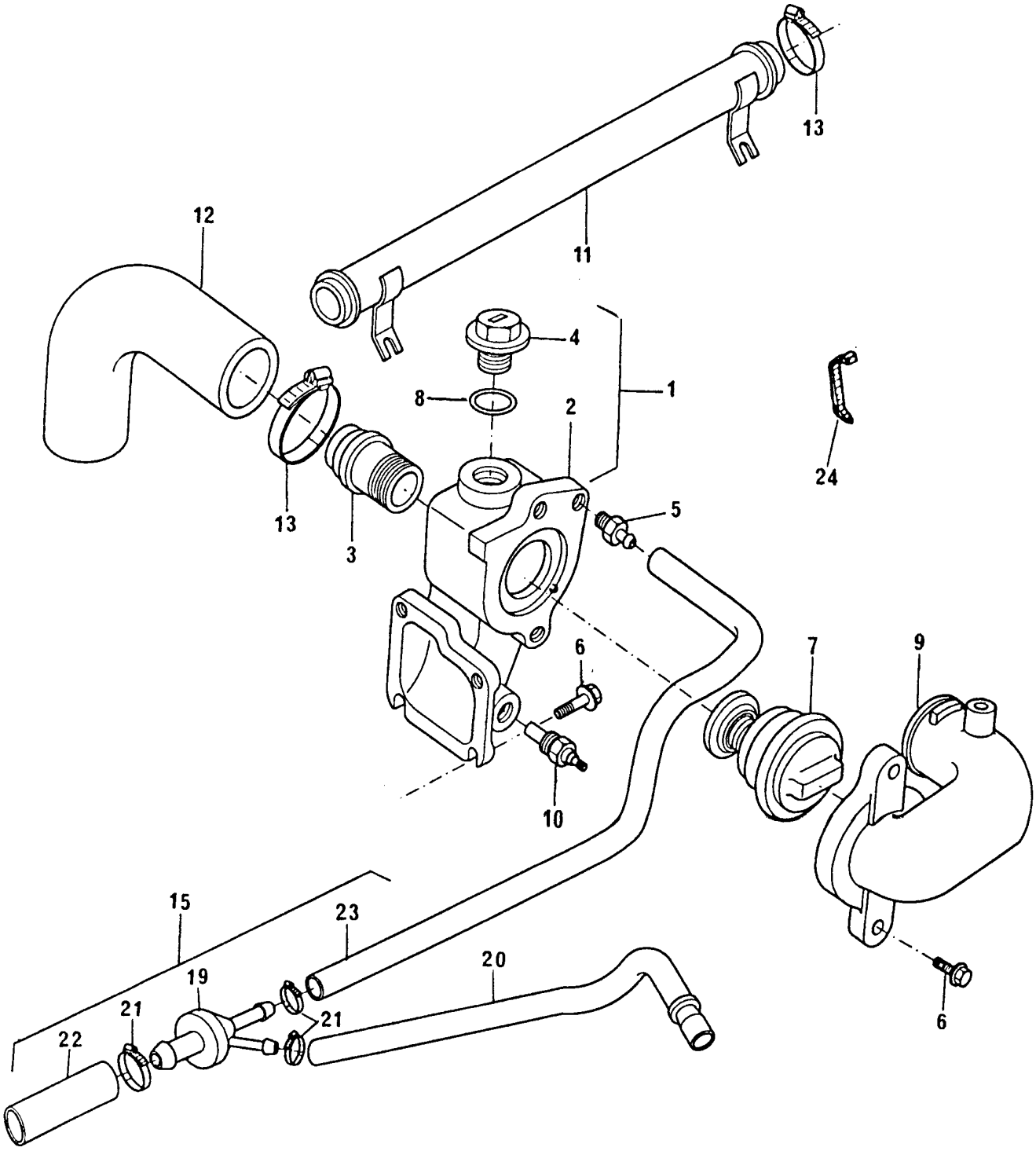

TERMOSTATO E CARCAÇA
THERMOSTAT AND HOUSING
TERMOSTATO Y CÂRTER
THERMOSTAT ET CARTER

GRUPO
GROUP **37/138**
GRUPO
GROUPE

1	70993118			1	CJ. CARCAÇA	HOUSING KIT	JUEGO CAJA	JEU CARTER
2	70440188	1	●○ 70440182	1	CARCAÇA	HOUSING	CAJA	CARTER
3	ERR3622 A	1		1	CONEXÃO	CONNECTION	CONEXIÕN	RACCORD
4	ERR4686 A	1		1	BUJÃO	PLUG	TAPÕN	BOUCHON
5	70200798			1	CONEXÃO	CONNECTION	CONEXIÓN	RACCORD
6	FS108251		M8X25	6	PARAFUSO	BOLT	TORNILLO	VIS
7	75151			1	TERMOSTATO	THERMOSTAT	TERMOSTATO	THERMOSTAT
8	ERR4685 A	1		1	ANEL VEDAÇÃO	RING	ANILLO	ANNEAU
9	70200803			1	CONEXÃO	CONNECTION	CONEXIÕN	RACCORD
10	73162			1	SENSOR	SENDER	SENSOR	SONDE
11	70620785			1	TUBO	PIPE	CAÑO	TUYAUTERIE
12	70200784			1	MANGUEIRA.	HOSE	MANGUERA	DURITE
13	70180154			2	BRAÇADEIRA	CLAMP	ABRAZADERA	COLLIER
15	70993193			1	CJ. VENTURI	VENTURY ASSY	JUEGO VENTURY	JEU VENTURY
19	ESR2348	15		1	VENTURI	VENTURY	VENTURY	VENTURY
20	70200890	15		1	MANGUEIRA	HOSE	MANGUERA	DURITE
21	70180153	15		6	BRAÇADEIRA	CLAMP	ABRAZADERA	COLLIER
22	70200888	15		1	MANGUEIRA	HOSE	MANGUERA	DURITE
23	70200889	15		1	MANGUEIRA	HOSE	MANGUERA	DURITE
24	70180179			1	PRESILHA	CLIP	SUJETADOR	AGRAFE

COLETOR DE ADMISSÃO INDUCTION MANIFOLD MÚLTIPLE DE ADMISIÓN COLLECTEUR DÁDMISSION	GRUPO GROUP 38/115 GRUPO GROUPE

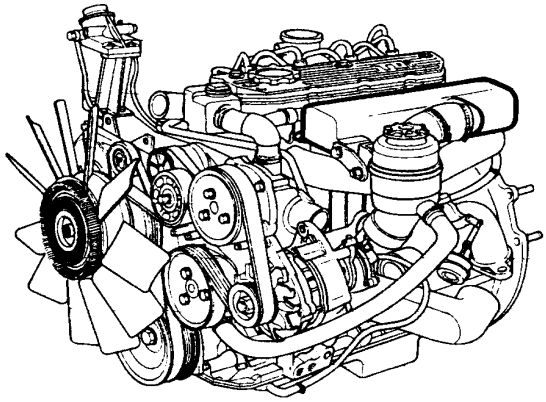

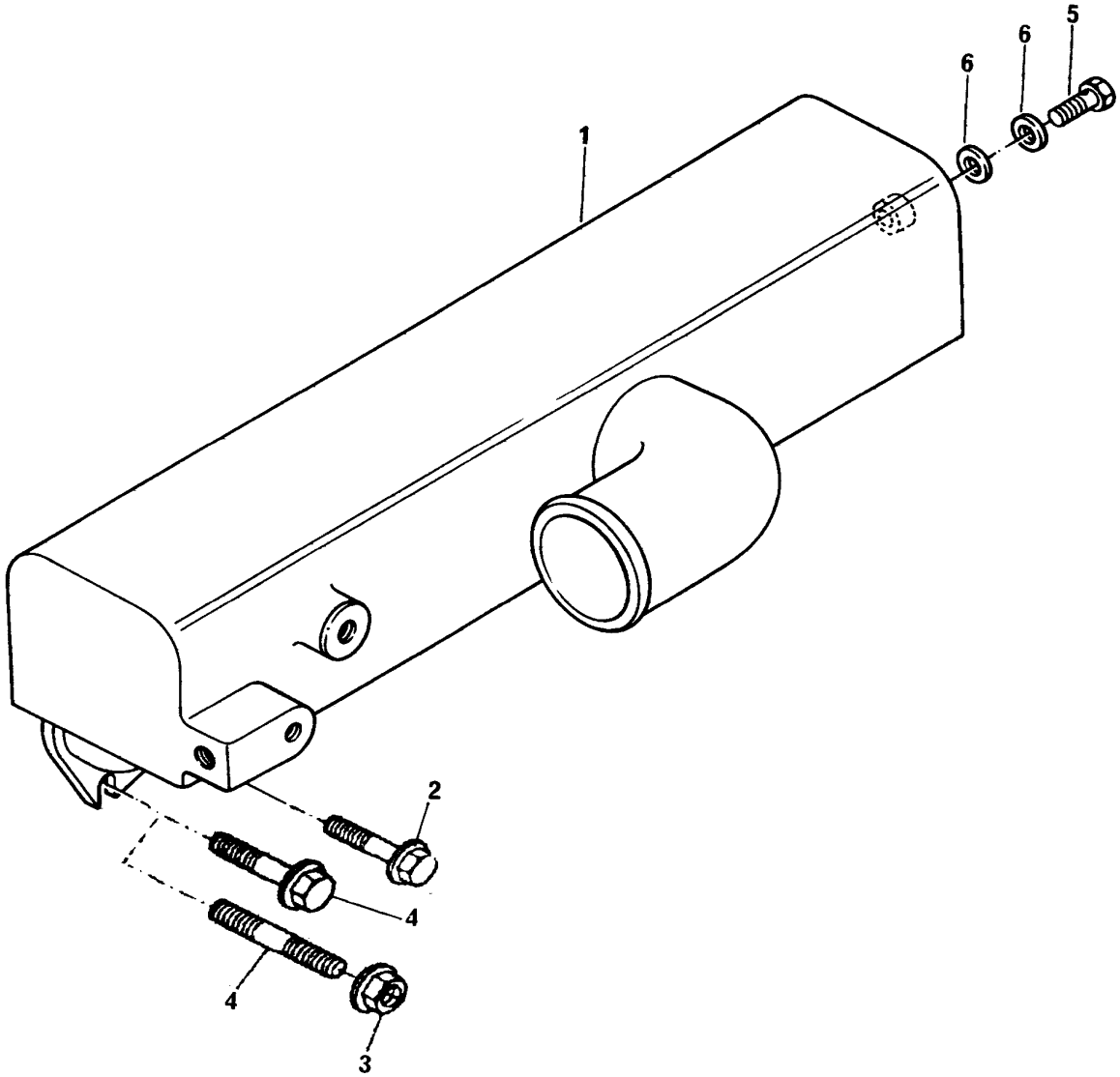

COLETOR DE ADMISSÃO
INDUCTION MANIFOLD
MÚLTIPLE DE ADMISIÓN
COLLECTEUR DÁDMISSION

GRUPO
GROUP **38/115**
GRUPO
GROUPE

1	70993210		1	COLETOR ADMISSÃO	MANIFOLD	MÚLTIPLE	COLLECTEUR
2	FB108171	M8X85	2	PARAFUSO	BOLT	TORNILLO	VIS
3	FN108041	M8	2	PORCA	NUT	TUERCA	ÉCROU
4	TE108051	M8X25	2	PRISIONEIRO	STUD	ESPÁRRAGO	GOUJON
4	FS108251	M8X25	2	PARAFUSO	BOLT	TORNILLO	VIS
5	70740375		1	PARAFUSO BANJO	BANJO BOLT	TORNILLO BANJO	VIS BANJO
6	70920083		2	ARRUELA	WASHER	ARANDELA	RONDELLE

COLETOR DE ADMISSÃO INDUCTION MANIFOLD MÚLTIPLE DE ADMISIÓN COLLECTEUR D'ADMISSION	GRUPO GROUP 38/117 GRUPO GROUPE

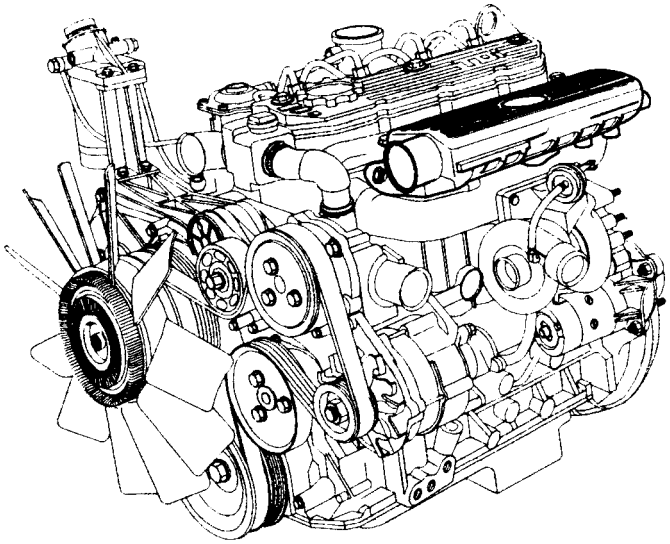

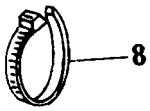

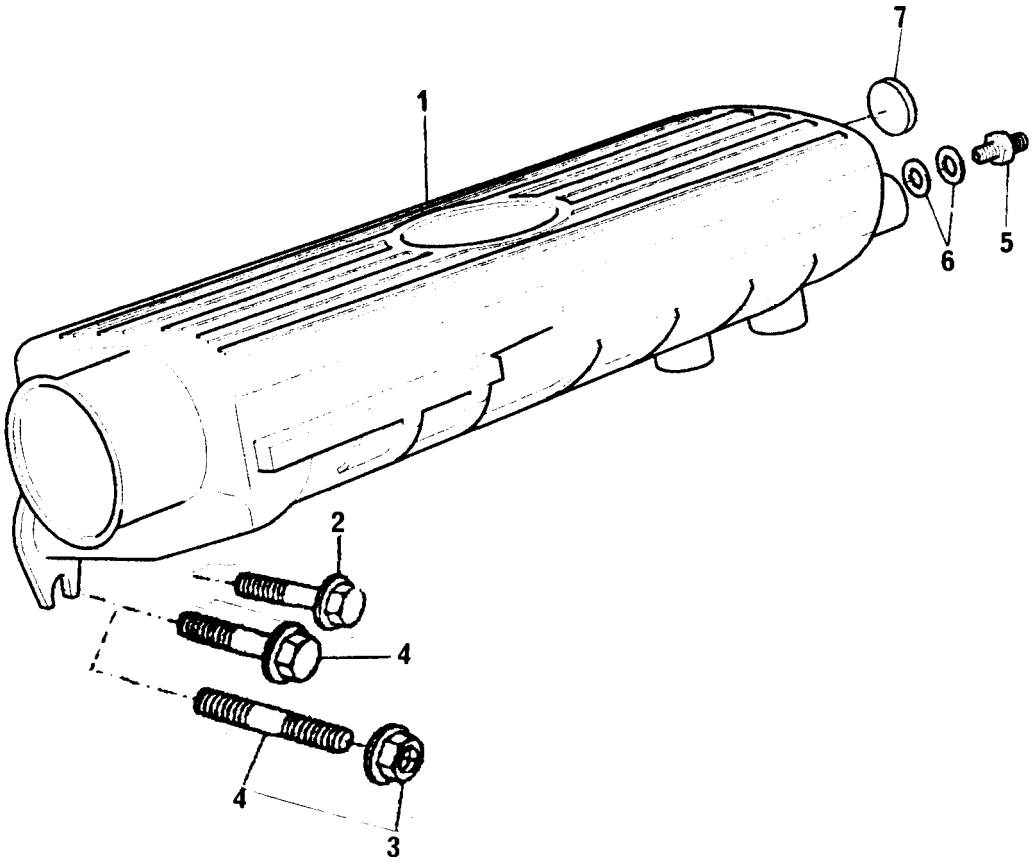

COLETOR DE ADMISSÃO
INDUCTION MANIFOLD
MÚLTIPLE DE ADMISIÓN
COLLECTEUR D'ADMISSION

GRUPO
GROUP **38/117**
GRUPO
GROUPE

1	70993239		1	COLETOR ADMISSÃO	MANIFOLD	MÚLTIPLE	COLLECTEUR
2	FB108171	M8X85	2	PARAFUSO	BOLT	TORNILLO	VIS
3	FN108041	M8	2	PORCA	NUT	TUERCA	ÉCROU
4	TE108051	M8X25	2	PRISIONEIRO	STUD	ESPÁRRAGO	GOUJON
4	FS108251	M8X25	2	PARAFUSO	BOLT	TORNILLO	VIS
5	70200766		1	CONEXÃO	CONNECTION	CONEXIÓN	RACCORD
6	70920083		2	ARRUELA	WASHER	ARANDELA	RONDELLE
7	524765 E 1		1	BUJÃO	PLUG	TAPÓN	BOUCHON
8	70180179		1	PRESILHA	CLIP	SUJETADOR	AGRAFE

COLETOR DE ADMISSÃO INDUCTION MANIFOLD MÚLTIPLE DE ADMISIÓN COLLECTEUR D'ADMISSION	GRUPO GROUP 38/118 GRUPO GROUPE

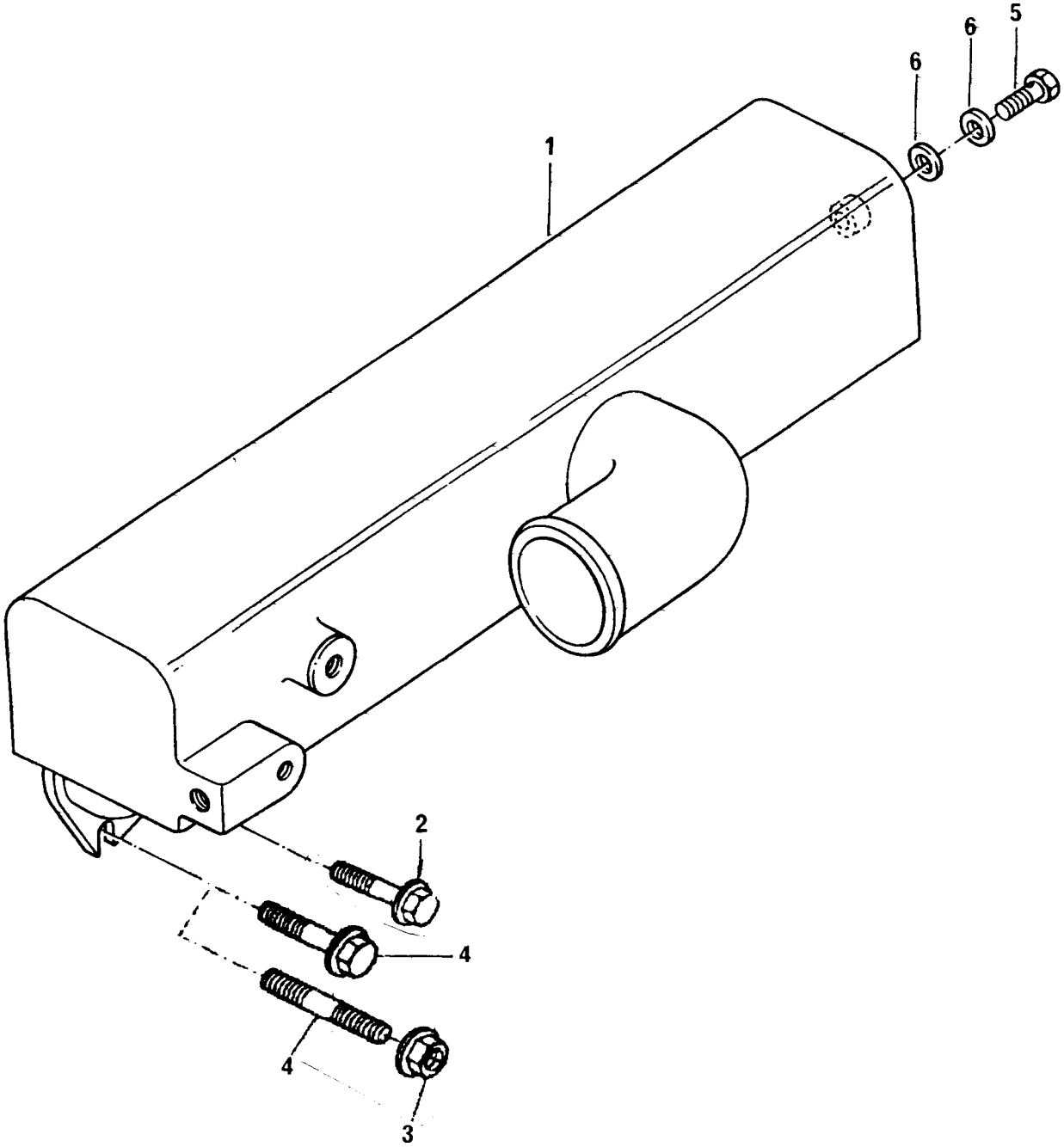

COLETOR DE ADMISSÃO
INDUCTION MANIFOLD
MÚLTIPLE DE ADMISIÓN
COLLECTEUR D'ADMISSION

GRUPO
GROUP **38/118**
GRUPO
GROUPE

1	70993238		1	COLETOR ADMISSÃO	MANIFOLD	MÚLTIPLE	COLLECTEUR
2	FB108171	M8X85	2	PARAFUSO	BOLT	TORNILLO	VIS
3	FN108041	M8	2	PORCA	NUT	TUERCA	ÉCROU
4	TE108051	M8X25	2	PRISIONEIRO	STUD	ESPÁRRAGO	GOUJON
4	FS108251	M8X25	2	PARAFUSO	BOLT	TORNILLO	VIS
5	70740375		1	PARAFUSO BANJO	BANJO BOLT	TORNILLO BANJO	VIS BANJO
6	70920083		2	ARRUELA	WASHER	ARANDELA	RONDELLE

COLETOR DE ADMISSÃO INDUCTION MANIFOLD MÚLTIPLE DE ADMISIÓN COLLECTEUR D'ADMISSION	GRUPO GROUP 38/138 GRUPO 38/144 GROUPE

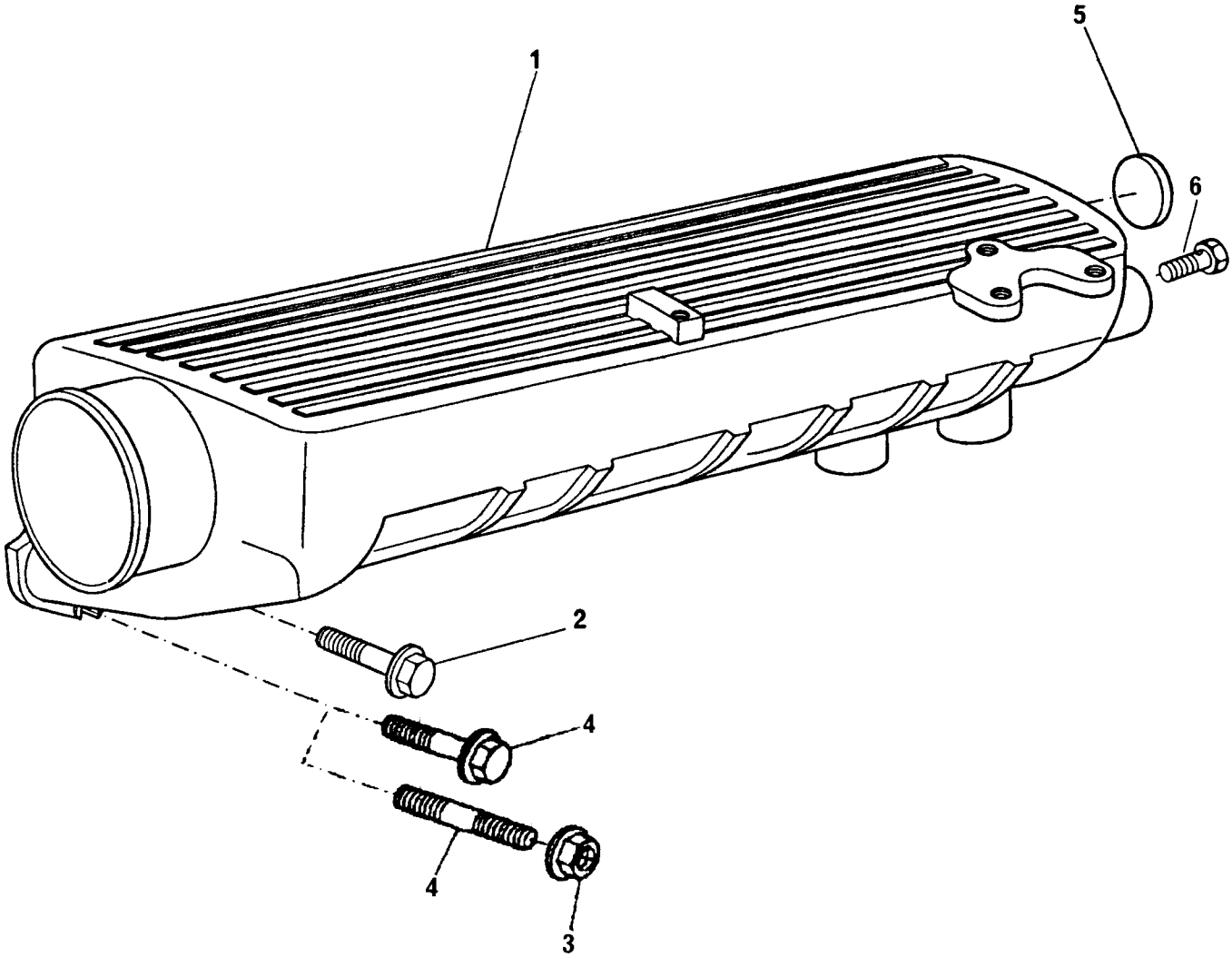

COLETOR DE ADMISSÃO
INDUCTION MANIFOLD
MÚLTIPLE DE ADMISIÓN
COLLECTEUR D'ADMISSION

GRUPO
GROUP **38/138**
GRUPO **38/144**
GROUPE

1	70993385		●○70993239	1	COLETOR ADMISSÃO	MANIFOLD	MÚLTIPLE	COLLECTEUR
2	FB108171		M8X85	2	PARAFUSO	BOLT	TORNILLO	VIS
3	FN108041		M8	2	PORCA	NUT	TUERCA	ÉCROU
4	TE108051		M8X25	2	PRISIONEIRO	STUD	ESPÁRRAGO	GOUJON
4	FS108251		M8X25	2	PARAFUSO	BOLT	TORNILLO	VIS
5	524765 E	1		1	BUJÃO	PLUG	TAPÓN	BOUCHON
6	70740375			1	PARAFUSO BANJO	BOLT BANJO	TORNILLO BANJO	VIS BANJO

COLETOR DE ADMISSÃO INDUCTION MANIFOLD MÚLTIPLE DE ADMISIÓN COLLECTEUR DÁDMISSION	GRUPO GROUP 38/126 GRUPO GROUPE

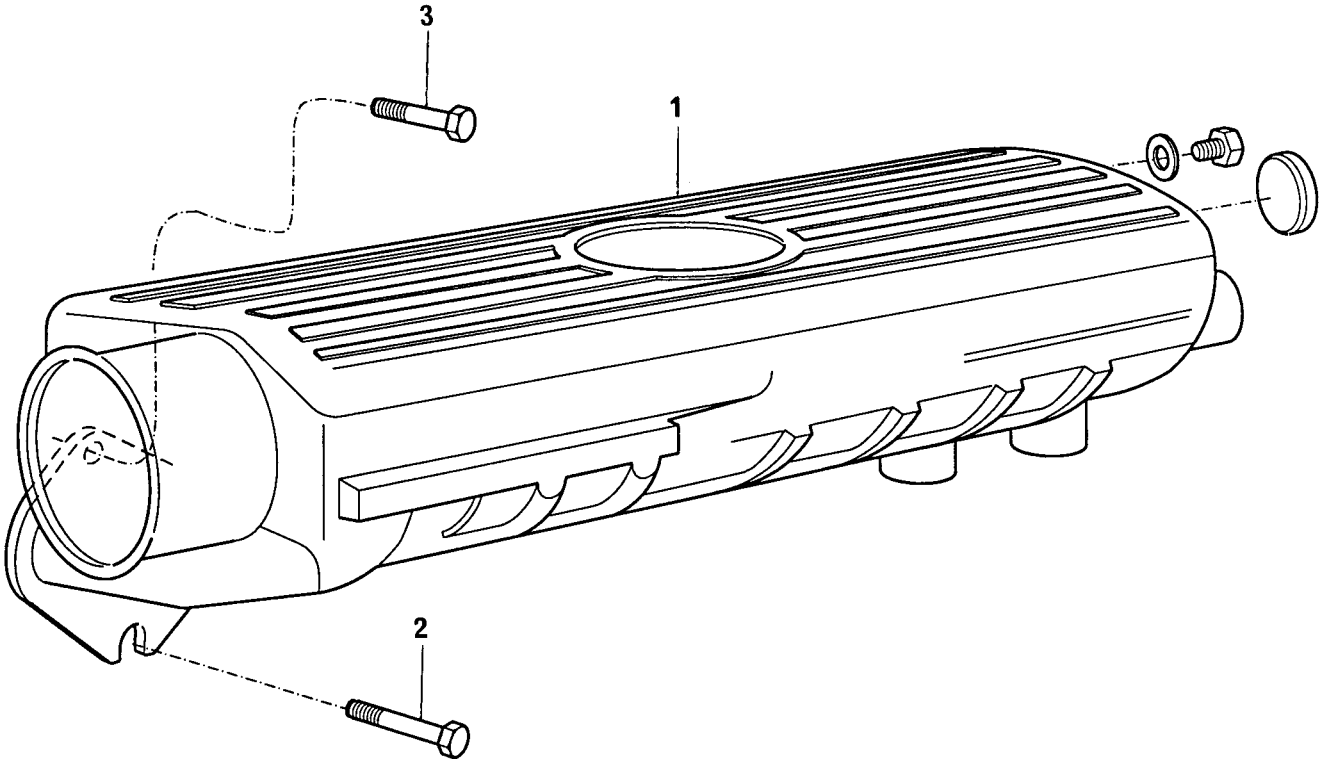

COLETOR DE ADMISSÃO
INDUCTION MANIFOLD
MÚLTIPLE DE ADMISIÓN
COLLECTEUR DÁDMISSION

GRUPO
GROUP **38/126**
GRUPO
GROUPE

1	ERR3481 B		1	COLETOR ADMISSÃO	MANIFOLD	MÚLTIPLE	COLLECTEUR
2	FB108171	M8X85	2	PARAFUSO	BOLT	TORNILLO	VIS
3	FS108251	M8X25	2	PARAFUSO	BOLT	TORNILLO	VIS

COLETOR DE ADMISSÃO INDUCTION MANIFOLD MÚLTIPLE DE ADMISIÓN COLLECTEUR D'ADMISSION	GRUPO GROUP 38/130 GRUPO GROUPE

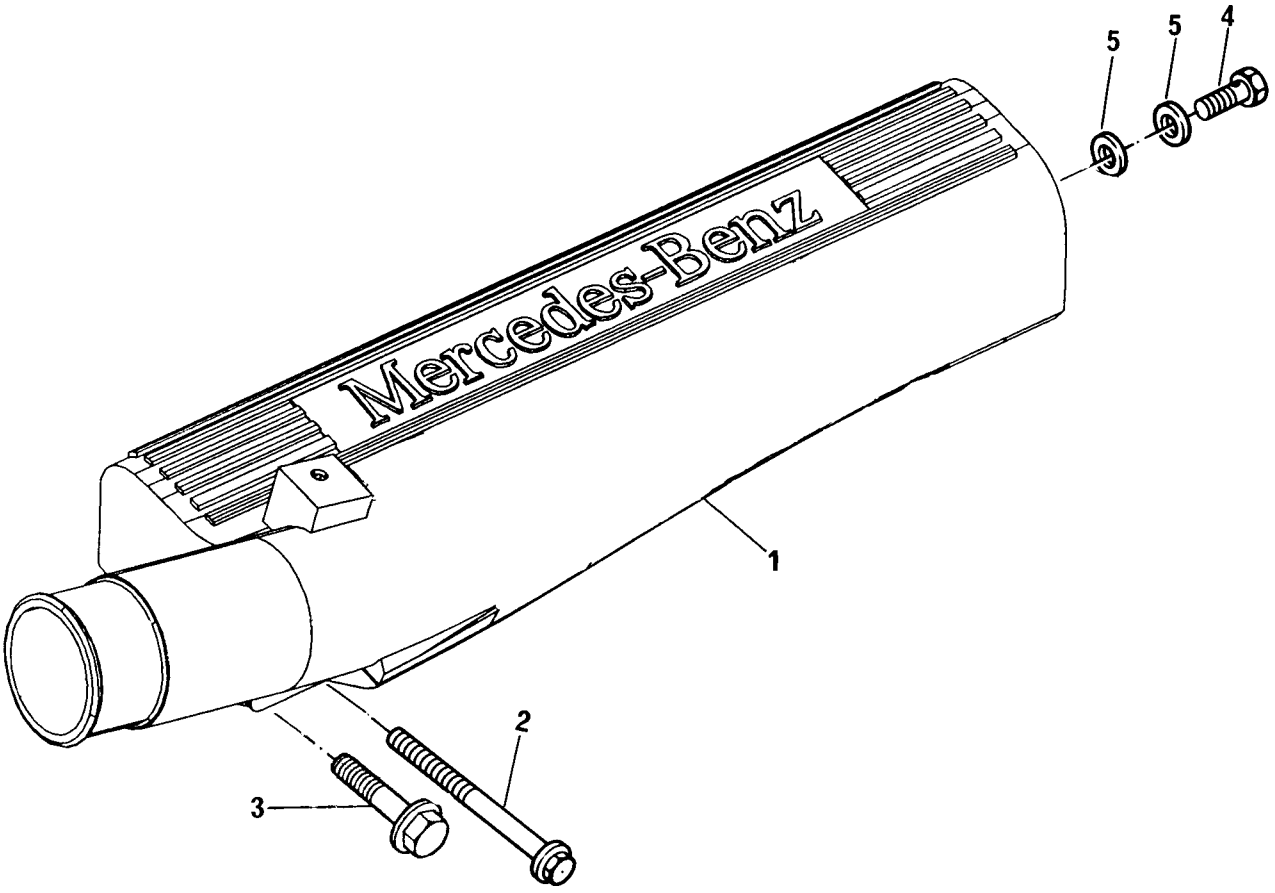

COLETOR DE ADMISSÃO
INDUCTION MANIFOLD
MÚLTIPLE DE ADMISIÓN
COLLECTEUR D'ADMISSION

GRUPO
GROUP **38/130**
GRUPO
GROUPE

1	70993405	●○	70540164	1	COLETOR ADMISSÃO	MANIFOLD	MÚLTIPLE	COLLECTEUR
2	FB108171		M8X85	2	PARAFUSO	BOLT	TORNILLO	VIS
3	FS108251		M8X25	2	PARAFUSO	BOLT	TORNILLO	VIS
4	70740375			1	PARAFUSO BANJO	BANJO BOLT	TORNILLO BANJO	VIS BANJO
5	70920083			2	ARRUELA	WASHER	ARANDELA	RONDELLE

COLETOR DE ADMISSÃO INDUCTION MANIFOLD MÚLTIPLE DE ADMISIÓN COLLECTEUR D'ADMISSION	GRUPO GROUP 38/133 GRUPO GROUPE

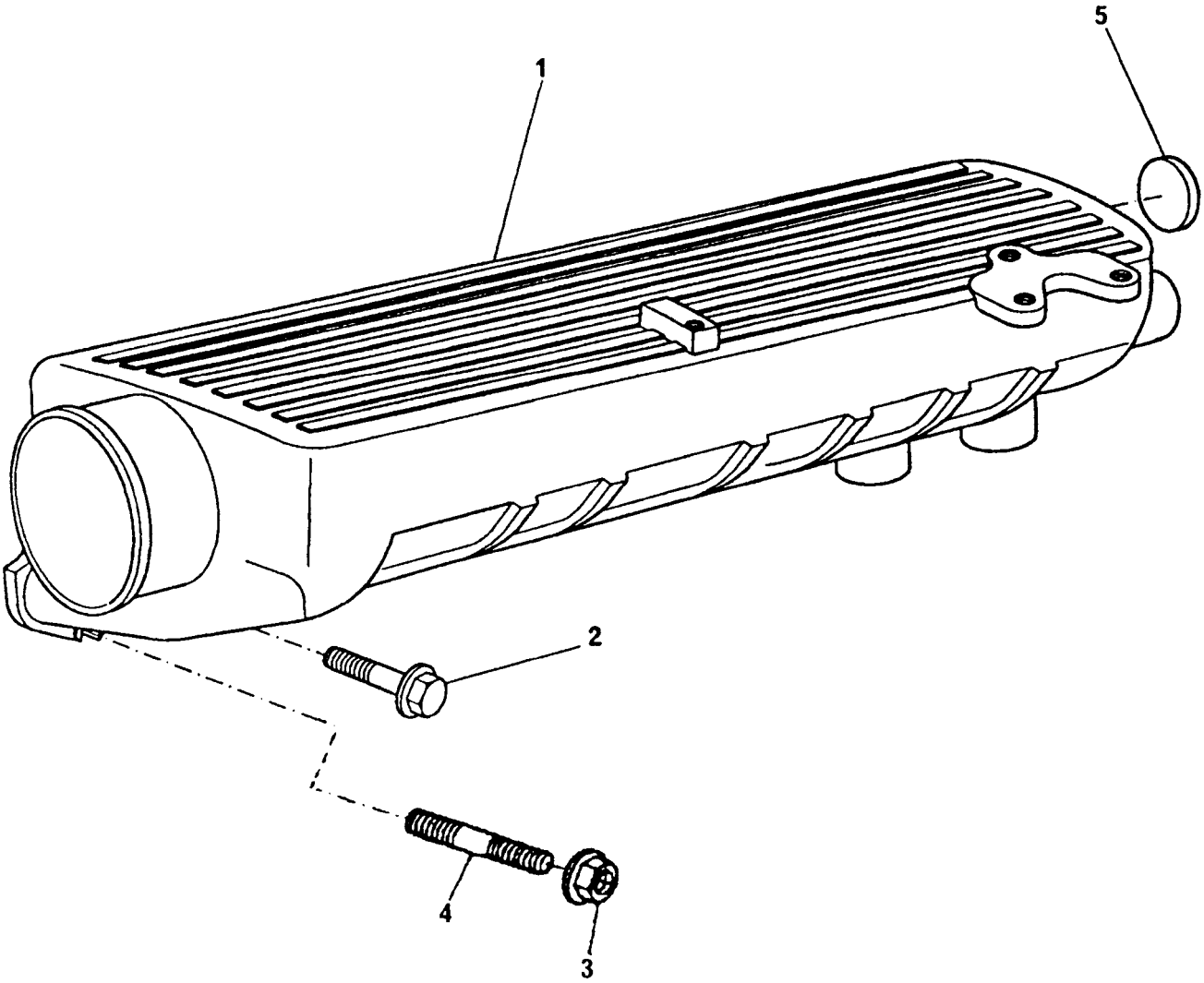

COLETOR DE ADMISSÃO
INDUCTION MANIFOLD
MÚLTIPLE DE ADMISIÓN
COLLECTEUR D'ADMISSION

GRUPO
GROUP **38/133**
GRUPO
GROUPE

1	70993328		1	COLETOR ADMISSÃO	MANIFOLD	MÚLTIPLE	COLLECTEUR
2	FB108171	M8X85	2	PARAFUSO	BOLT	TORNILLO	VIS
3	FN108041	M8	2	PORCA	NUT	TUERCA	ÉCROU
4	TE108051	M8X25	2	PRISIONEIRO	STUD	ESPÁRRAGO	GOUJON
5	524765 E 1		1	BUJÃO	PLUG	TAPÓN	BOUCHON

COLETOR DE ADMISSÃO INDUCTION MANIFOLD MÚLTIPLE DE ADMISIÓN COLLECTEUR DÁDMISSION	GRUPO GROUP 38/136 GRUPO GROUPE

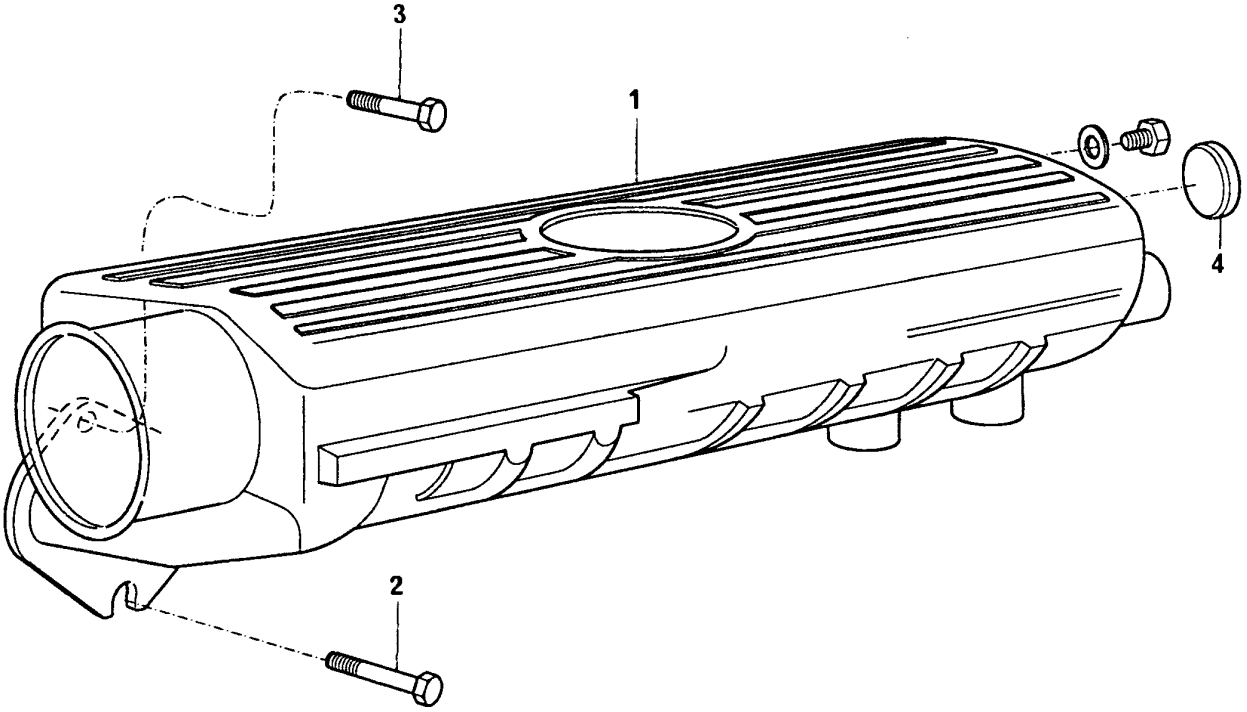

COLETOR DE ADMISSÃO
INDUCTION MANIFOLD
MÚLTIPLE DE ADMISIÓN
COLLECTEUR DÁDMISSION

GRUPO
GROUP **38/136**
GRUPO
GROUPE

1	70993373		1	COLETOR ADMISSÃO	MANIFOLD	MÚLTIPLE	COLLECTEUR
2	FB108171	M8X85	2	PARAFUSO	BOLT	TORNILLO	VIS
3	FS108251	M8X25	2	PARAFUSO	BOLT	TORNILLO	VIS
4	524765 E	1	1	BUJÃO	PLUG	TAPÓN	BOUCHON

BOMBA INJETORA DE COMBUSTÍVEL FUEL INJECTION PUMP BOMBA DE INYECCIÓN DE COMBUSTIBLE POMPE D'INJECTION DE COMBUSTIBLE	GRUPO GROUP 39/73 GRUPO GROUPE

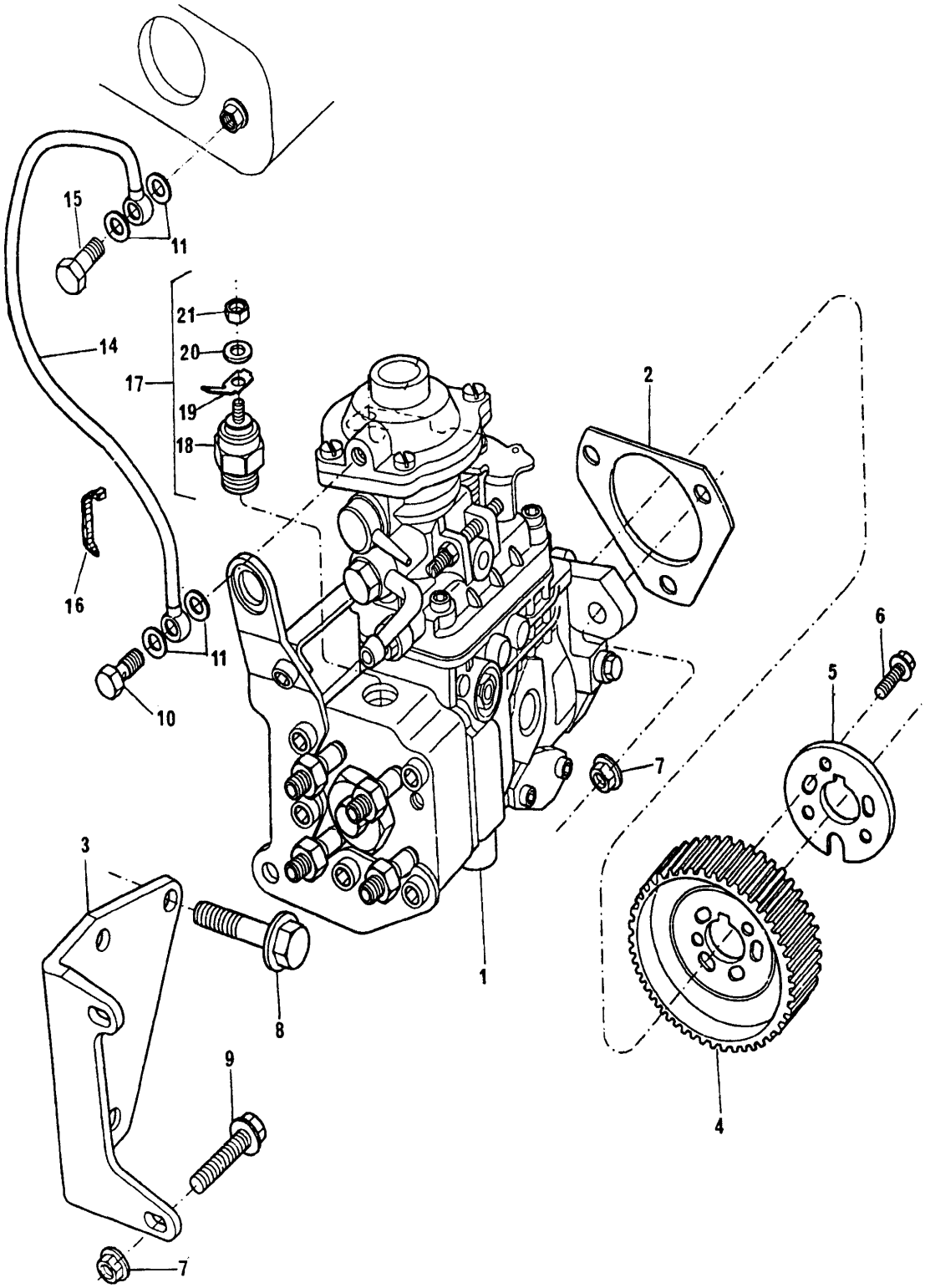

BOMBA INJETORA DE COMBUSTÍVEL
FUEL INJECTION PUMP
BOMBA DE INYECCIÓN DE COMBUSTIBLE
POMPE D'INJECTION DE COMBUSTIBLE

GRUPO
GROUP **39/73**
GRUPO
GROUPE

1	77501		1	BOMBA INJETORA	PUMP	BOMBA	POMPE
2	ERR2023 A		1	JUNTA	JOINT	JUNTA	JOINT
3	70100719		1	SUPORTE	BRACKET	SOPORTE	SUPPORT
4	ERR3545 B		1	POLIA	PULLEY	POLEA	POULIE
5	ERR2216 A		1	PLACA	PLATE	PLACA	PLAQUE
6	FS108161	M8X16	3	PARAFUSO	BOLT	TORNILLO	VIS
7	FN108041	M8	5	PORCA	NUT	TUERCA	ÉCROU
8	FB108091	M8X45	3	PARAFUSO	BOLT	TORNILLO	VIS
9	FT108201	M8X20	2	PARAFUSO	BOLT	TORNILLO	VIS
10	70740375	M8	1	PARAFUSO	BOLT	TORNILLO	VIS
11	70920083		4	ARRUELA	WASHER	ARANDELA	RONDELLE
14	70620796		1	TUBO	PIPE	CAÑO	TUYAUTERIE
15	70740375	M8	1	CONEXÃO	CONNECTION	CONEXIÓN	RACCORD
16	70180179		1	PRESILHA	CLIP	SUJETADOR	AGRAFE
17	70993255 1		1	JG. SOLENÓIDE	KIT SOLENOIDE	JUEGO SOLENOIDE	JEU SOLENOIDE
18	74186 17		1	SOLENÓIDE	SOLENOID	SOLENOIDE	SOLENOIDE
19	74172 17		1	TERMINAL	END	TERMINAL	ROTULE
20	74173 17		1	ANEL RETENTOR	RETAINING RING	ARO RETÉN	ANNEAU
21	74174 17		1	PORCA	NUT	TUERCA	ÉCROU

BOMBA INJETORA DE COMBUSTÍVEL FUEL INJECTION PUMP BOMBA DE INYECCIÓN DE COMBUSTIBLE POMPE D'INJECTION DE COMBUSTIBLE	GRUPO GROUP 39/217 GRUPO GROUPE

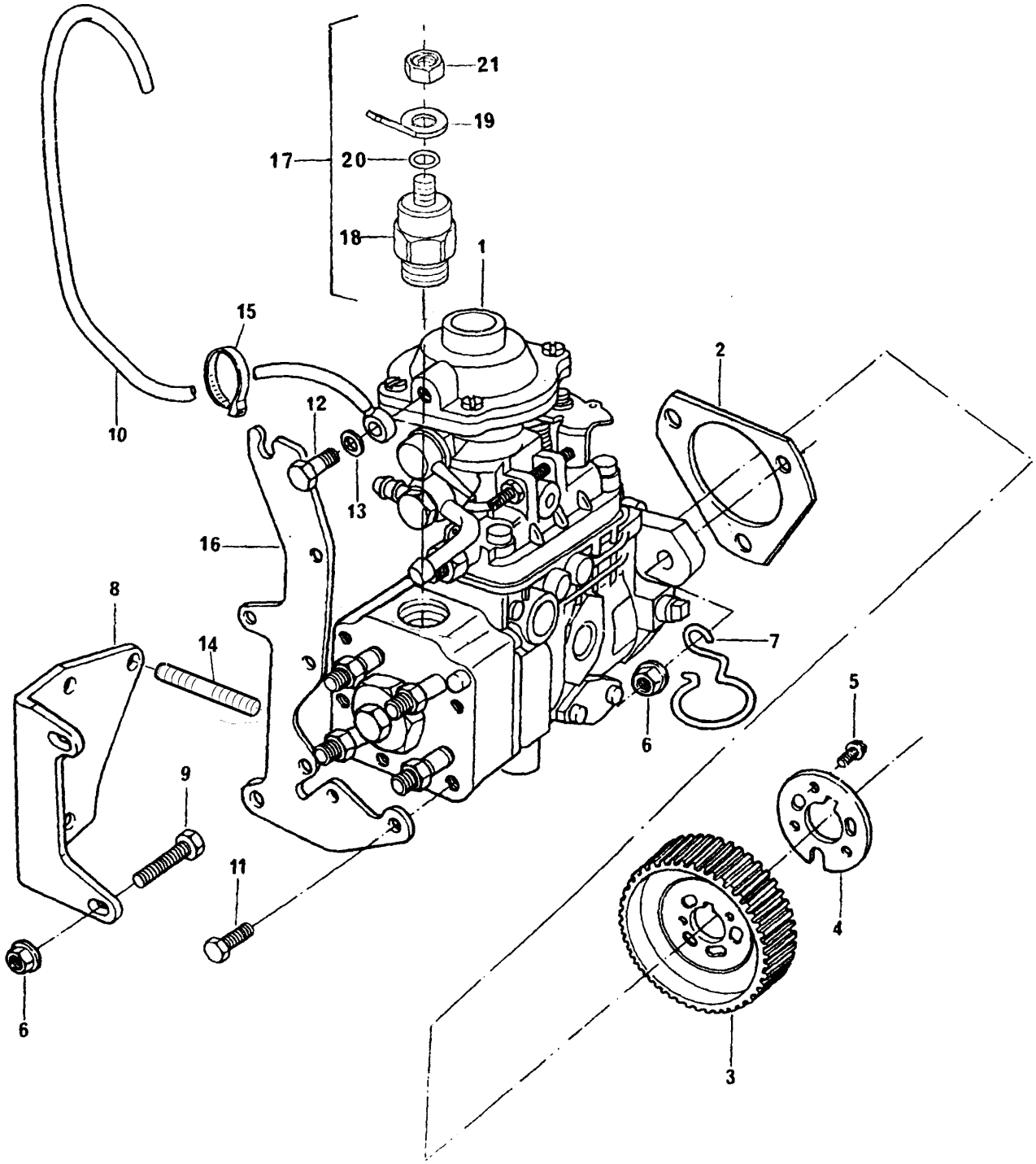

BOMBA INJETORA DE COMBUSTÍVEL
FUEL INJECTION PUMP
BOMBA DE INYECCIÓN DE COMBUSTIBLE
POMPE D'INJECTION DE COMBUSTIBLE

GRUPO
GROUP **39/217**
GRUPO
GROUPE

1	77485			1	BOMBA INJETORA	PUMP	BOMBA	POMPE
2	ERR2023 A			1	JUNTA	JOINT	JUNTA	JOINT
3	ERR3545 B			1	POLIA	PULLEY	POLEA	POULIE
4	ERR2216 A			1	PLACA	PLATE	PLACA	PLAQUE
5	FS108161		M8X16	3	PARAFUSO	BOLT	TORNILLO	VIS
6	FN108041		M8	8	PORCA	NUT	TUERCA	ÉCROU
7	70100770			1	SUPORTE	BRACKET	SOPORTE	SUPPORT
8	70100719			1	SUPORTE	BRACKET	SOPORTE	SUPPORT
9	FB108091		M8X45	1	PARAFUSO	BOLT	TORNILLO	VIS
10	70993015			1	TUBO	PIPE	CAÑO	TUYAUTERIE
11	70740382		M8X20	2	PARAFUSO	BOLT	TORNILLO	VIS
12	70740375		M8	1	PARAFUSO	BOLT	TORNILLO	VIS
13	70920083			2	ARRUELA	WASHER	ARANDELA	RONDELLE
14	2313C064		M8X50	2	PRISIONEIRO	STUD	ESPARRAGO	GOUJON
15	70180179			4	BRAÇADEIRA	CLAMP	ABRAZADERA	COLLIER
16		1		1	SUPORTE	BRACKET	SOPORTE	SUPPORT
17	70993255			1	CJ. SOLENÓIDE	KIT SOLENOID	JUEGO SOLENOIDE	JEU SOLENOID
18	74186	17		1	SOLENÓIDE	SOLENOID	SOLENOIDE	SOLENOID
19	74172	17		1	TERMINAL	END	TERMINAL	ROTULE
20	74173	17		1	ANEL	RING	ANILLO	ANNEAU
21	74174	17		1	PORCA	NUT	TUERCA	ECROU

BOMBA INJETORA DE COMBUSTÍVEL FUEL INJECTION PUMP BOMBA DE INYECCIÓN DE COMBUSTIBLE POMPE D'INJECTION DE COMBUSTIBLE	GRUPO GROUP 39/220 GRUPO GROUPE

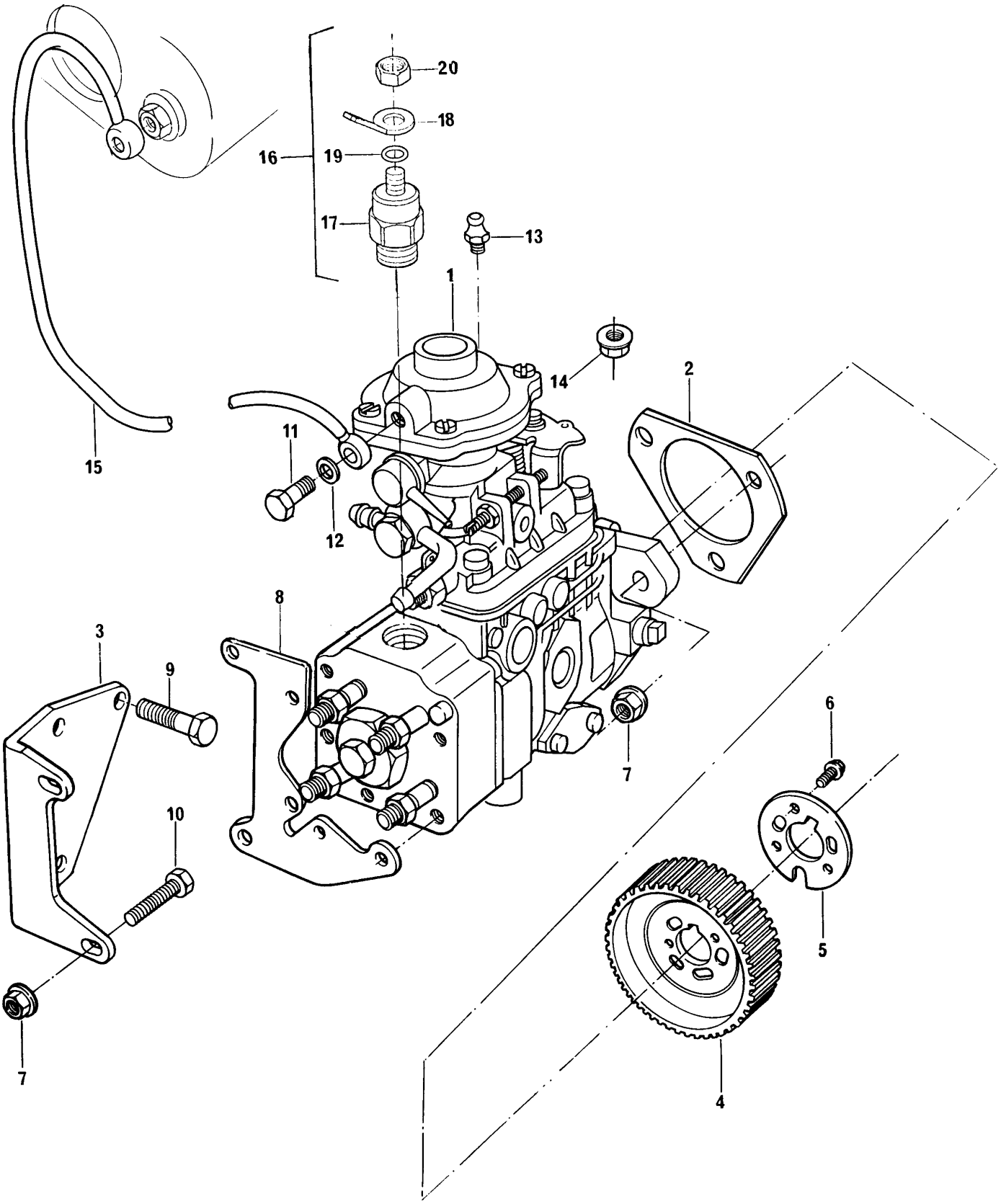

BOMBA INJETORA DE COMBUSTÍVEL
FUEL INJECTION PUMP
BOMBA DE INYECCIÓN DE COMBUSTIBLE
POMPE D'INJECTION DE COMBUSTIBLE

GRUPO
GROUP **39/220**
GRUPO
GROUPE

1	77434			1	BOMBA INJETORA	PUMP	BOMBA	POMPE
2	ERR2023 A			1	JUNTA	JOINT	JUNTA	JOINT
3	70100719			1	SUPORTE	BRACKET	SOPORTE	SUPPORT
4	ERR3545 B			1	POLIA	PULLEY	POLEA	POULIE
5	ERR2216 A			1	PLACA	PLATE	PLACA	PLAQUE
6	FS108161		M8X16	3	PARAFUSO	BOLT	TORNILLO	VIS
7	FN108041		M8	5	PORCA	NUT	TUERCA	ÉCROU
8		1		1	SUPORTE	BRACKET	SOPORTE	SUPPORT
9	FB108091		M8X45	3	PARAFUSO	BOLT	TORNILLO	VIS
10	FT108201		M8X20	2	PARAFUSO	BOLT	TORNILLO	VIS
11	70740375		M8	1	PARAFUSO	BOLT	TORNILLO	VIS
12	70920083			2	ARRUELA	WASHER	ARANDELA	RONDELLE
13	70610061			1	PINO	PIN	PERNO	AXÉ
14	70576100			1	PORCA	NUT	TUERCA	ÉCROU
15	70620796			1	TUBO	PIPE	CAÑO	TUYAUTERIE
16	70993255			1	JG. SOLENÓIDE	KIT SOLENOID	JUEGO SOLENOIDE	JEU SOLENOID
17	74186	16		1	SOLENÓIDE	SOLENOID	SOLENOIDE	SOLENOID
18	74172	16		1	TERMINAL	END	TERMINAL	ROTULE
19	74173	16		1	ANEL	RING	ANILLO	ANNEAU
20	74174	16		1	PORCA	NUT	TUERCA	ÉCROU

BOMBA INJETORA DE COMBUSTÍVEL FUEL INJECTION PUMP BOMBA DE INYECCIÓN DE COMBUSTIBLE POMPE D'INJECTION DE COMBUSTIBLE	GRUPO GROUP 39/223 GRUPO GROUPE

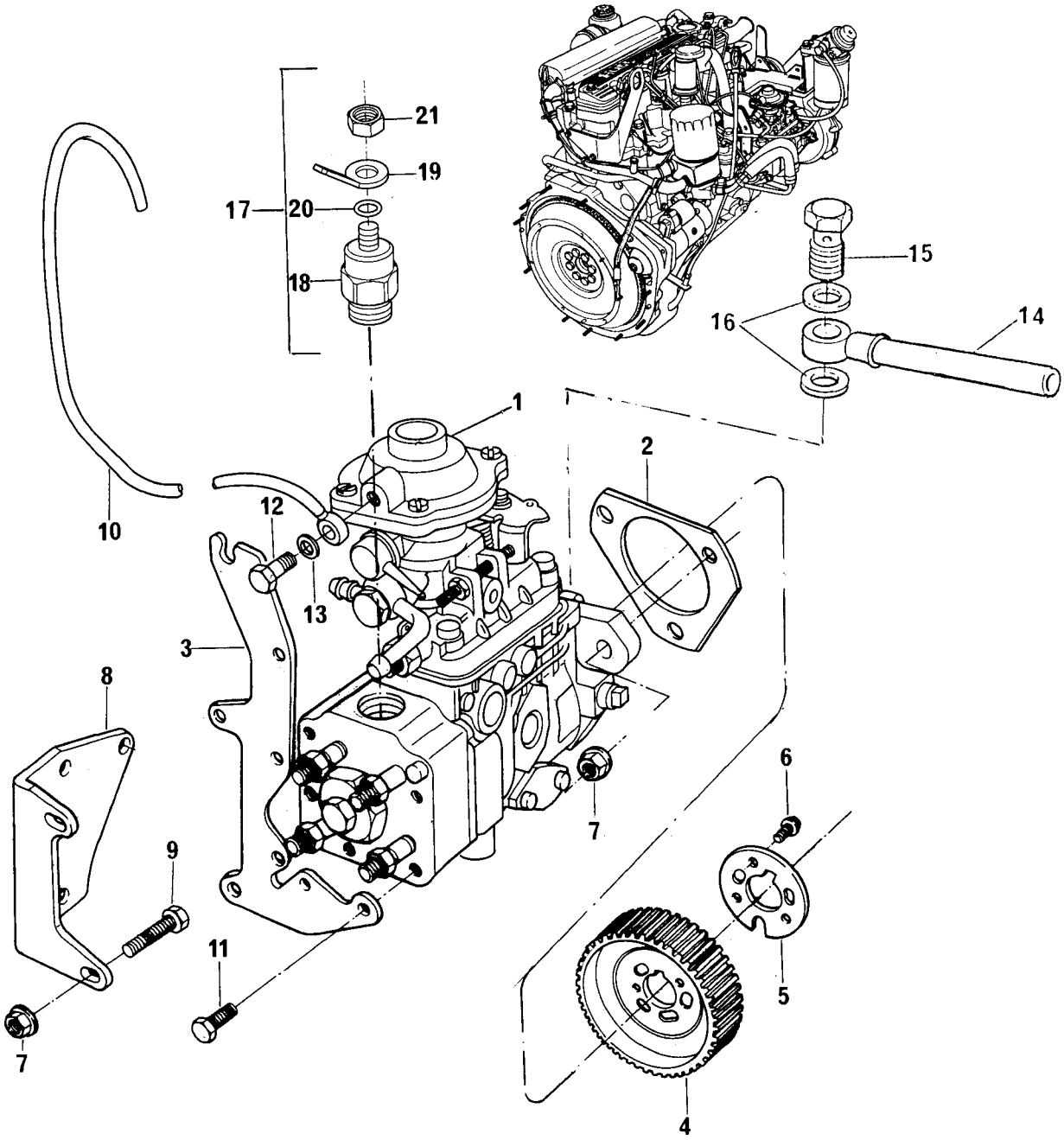

BOMBA INJETORA DE COMBUSTÍVEL
FUEL INJECTION PUMP
BOMBA DE INYECCIÓN DE COMBUSTIBLE
POMPE D'INJECTION DE COMBUSTIBLE

GRUPO
GROUP **39/223**
GRUPO
GROUPE

1	77484			1	BOMBA INJETORA	PUMP	BOMBA	POMPE
2	ERR2023 A			1	JUNTA	JOINT	JUNTA	JOINT
3		1		1	SUPORTE	BRACKET	SOPORTE	SUPPORT
4	ERR3545 B			1	POLIA	PULLEY	POLEA	POULIE
5	ERR2216 A			1	PLACA	PLATE	PLACA	PLAQUE
6	FS108161		M8X16	3	PARAFUSO	BOLT	TORNILLO	VIS
7	FN108041		M8	5	PORCA	NUT	TUERCA	ÉCROU
8	70100719			1	SUPORTE	BRACKET	SOPORTE	SUPPORT
9	FB108091		M8X45	1	PARAFUSO	BOLT	TORNILLO	VIS
10	70993116			1	TUBO	PIPE	CAÑO	TUYAUTERIE
11	FT108201		M8X20	2	PARAFUSO	BOLT	TORNILLO	VIS
12	70740375		M8	1	PARAFUSO	BOLT	TORNILLO	VIS
13	70920083			2	ARRUELA	WASHER	ARANDELA	RONDELLE
14	70992925			1	TUBO	PIPE	CAÑO	TUYAUTERIE
15	70740733		M12	1	PARAFUSO	BOLT	TORNILLO	VIS
16	70920175	●○	ERR0894 A	2	ARRUELA	WASHER	ARANDELA	RONDELLE
17	70993255			1	CJ. SOLENÓIDE	KIT SOLENOID	JUEGO SOLENOIDE	JEU SOLENOIDE
18	74186	17		1	SOLENOIDE	SOLENOID	SOLENOIDE	SOLENOIDE
19	74172	17		1	TERMINAL	END	TERMINAL	ROTULE
20	74173	17		1	ANEL RETENÇÃO	RETAINING RING	ARO RETÉN	ANEAU
21	74174	17		1	PORCA	NUT	TUERCA	ÉCROU

BOMBA INJETORA DE COMBUSTÍVEL FUEL INJECTION PUMP BOMBA DE INYECCIÓN DE COMBUSTIBLE POMPE D'INJECTION DE COMBUSTIBLE	GRUPO GROUP 39/227 GRUPO GROUPE

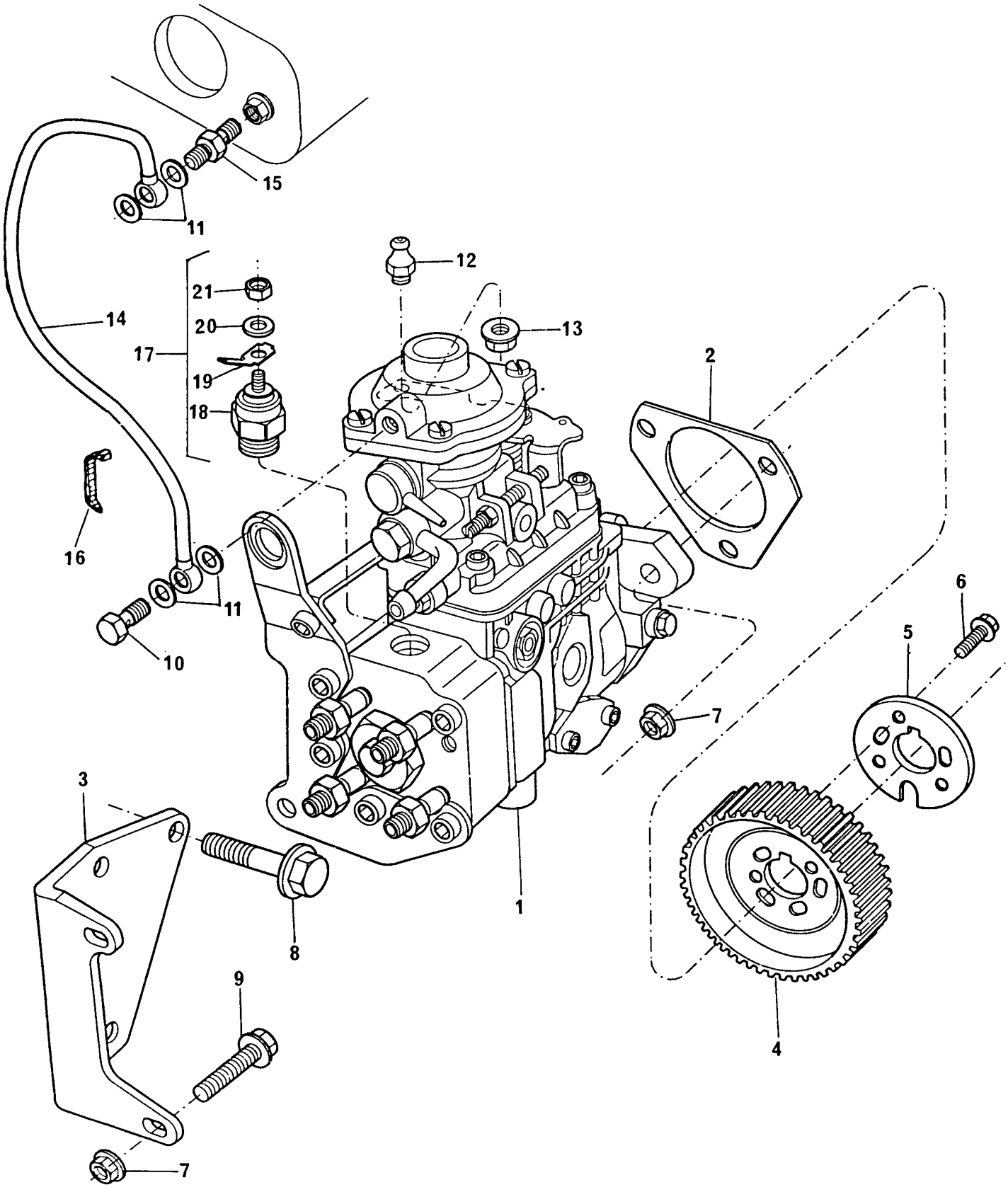

BOMBA INJETORA DE COMBUSTÍVEL
FUEL INJECTION PUMP
BOMBA DE INYECCIÓN DE COMBUSTIBLE
POMPE D'INJECTION DE COMBUSTIBLE

GRUPO
GROUP **39/227**
GRUPO
GROUPE

1	77437		1	BOMBA INJETORA	PUMP	BOMBA	POMPE
2	ERR2023 A		1	JUNTA	JOINT	JUNTA	JOINT
3	70100719		1	SUPORTE	BRACKET	SOPORTE	SUPPORT
4	ERR3545 B		1	POLIA	PULLEY	POLEA	POULIE
5	ERR2216 A		1	PLACA	PLATE	PLACA	PLAQUE
6	FS108161	M8X16	3	PARAFUSO	BOLT	TORNILLO	VIS
7	FN108041	M8	5	PORCA	NUT	TUERCA	ÉCROU
8	FB108091	M8X45	3	PARAFUSO	BOLT	TORNILLO	VIS
9	FT108201	M8X20	2	PARAFUSO	BOLT	TORNILLO	VIS
10	70740375	M8	1	PARAFUSO	BOLT	TORNILLO	VIS
11	70920083		4	ARRUELA	WASHER	ARANDELA	RONDELLE
12	70610061		1	PINO	PIN	PERNO	AXÉ
13	70576100		1	PORCA	NUT	TUERCA	ÉCROU
14	70620796		1	TUBO	PIPE	CAÑO	TUYAUTERIE
15	70740375	M8	1	PARAFUSO	BOLT	TORNILLO	VIS
16	70180179		1	PRESILHA	CLIP	SUJETADOR	AGRAFE
17	70993255 1		1	JG. SOLENÓIDE	KIT SOLENOIDE	JUEGO SOLENOIDE	JEU SOLENOIDE
18	74186 17		1	SOLENÓIDE	SOLENOID	SOLENOIDE	SOLENOIDE
19	74172 17		1	TERMINAL	END	TERMINAL	ROTULE
20	74173 17		1	ANEL RETENTOR	RETAINING RING	ARO RETÉN	ANNEAU
21	74174 17		1	PORCA	NUT	TUERCA	ÉCROU

BOMBA INJETORA DE COMBUSTÍVEL FUEL INJECTION PUMP BOMBA DE INYECCIÓN DE COMBUSTIBLE POMPE D'INJECTION DE COMBUSTIBLE	GRUPO GROUP 39/245 GRUPO GROUPE

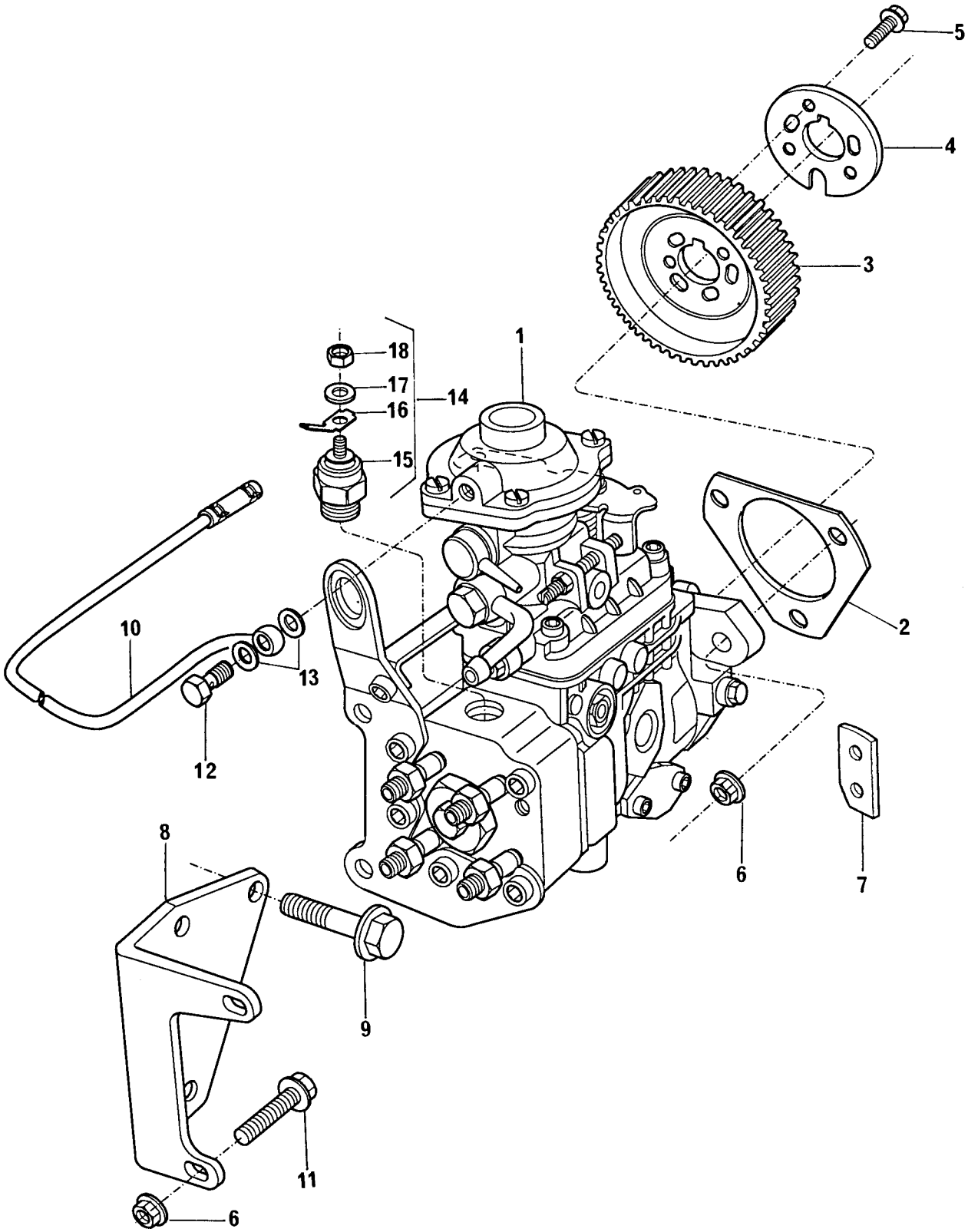

BOMBA INJETORA DE COMBUSTÍVEL
FUEL INJECTION PUMP
BOMBA DE INYECCIÓN DE COMBUSTIBLE
POMPE D'INJECTION DE COMBUSTIBLE

GRUPO
GROUP **39/245**
GRUPO
GROUPE

1	77495			1	BOMBA INJETORA	PUMP	BOMBA	POMPE
2	ERR2023 A			1	JUNTA	JOINT	JUNTA	JOINT
3	ERR3545 B			1	POLIA	PULLEY	POLEA	POULIE
4	ERR2216 A			1	PLACA	PLATE	PLACA	PLAQUE
5	FS108161		M8X16	3	PARAFUSO	BOLT	TORNILLO	VIS
6	FN108041		M8	7	PORCA	NUT	TUERCA	ÉCROU
7	ERC9404 A			1	SUPORTE	BRACKET	SOPORTE	SUPPORT
8	ERR6835 A			1	SUPORTE	BRACKET	SOPORTE	SUPPORT
9	FB108091		M8X45	3	PARAFUSO	BOLT	TORNILLO	VIS
10	ERR4699 A			1	TUBO	PIPE	CAÑO	TUYAUTERIE
11	FS108301		M8X30	2	PARAFUSO	BOLT	TORNILLO	VIS
12	70740375	M8 ●○	ERR0886 A	1	PARAFUSO	BOLT	TORNILLO	VIS
13	273069 A			2	ARRUELA	WASHER	ARANDELA	RONDELLE
14	70993255			1	CJ. SOLENÓIDE	KIT SOLENOID	JUEGO SOLENOIDE	JEU SOLENOID
15	74186	14		1	SOLENÓIDE	SOLENOID	SOLENOIDE	SOLENOID
16	74172	14		1	TERMINAL	END	TERMINAL	ROTULE
17	74173	14		1	ANEL	RING	ANILLO	ANNEAU
18	74174	14		1	PORCA	NUT	TUERCA	ECROU

BOMBA INJETORA DE COMBUSTÍVEL FUEL INJECTION PUMP BOMBA DE INYECCIÓN DE COMBUSTIBLE POMPE D'INJECTION DE COMBUSTIBLE	GRUPO GROUP 39/254 GRUPO GROUPE

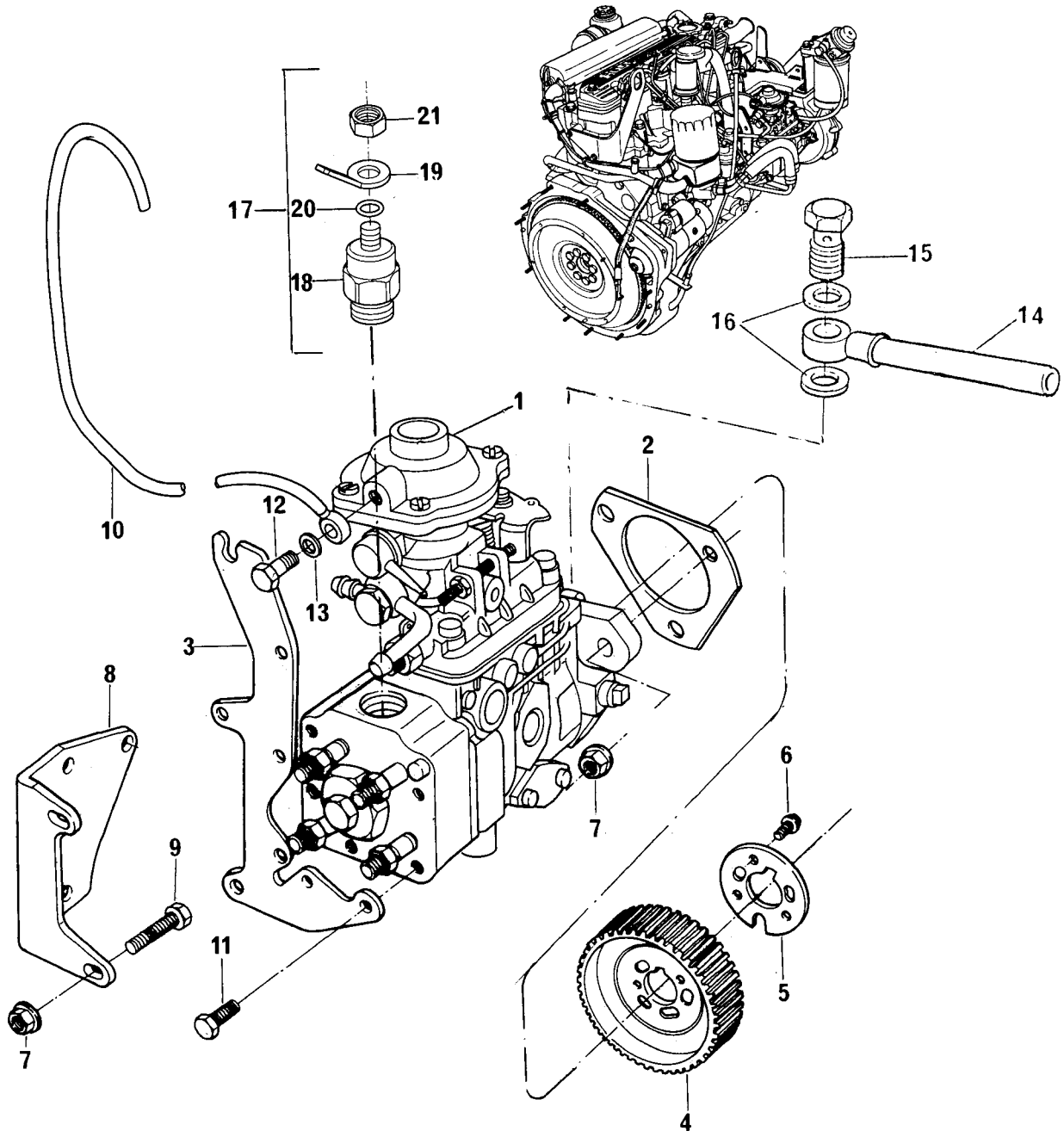

BOMBA INJETORA DE COMBUSTÍVEL
FUEL INJECTION PUMP
BOMBA DE INYECCIÓN DE COMBUSTIBLE
POMPE D'INJECTION DE COMBUSTIBLE

GRUPO
GROUP **39/254**
GRUPO
GROUPE

1	77499			1	BOMBA INJETORA	PUMP	BOMBA	POMPE
2	ERR2023 A			1	JUNTA	JOINT	JUNTA	JOINT
3		1		1	SUPORTE	BRACKET	SOPORTE	SUPPORT
4	ERR3545 B			1	POLIA	PULLEY	POLEA	POULIE
5	ERR2216 A			1	PLACA	PLATE	PLACA	PLAQUE
6	FS108161		M8X16	3	PARAFUSO	BOLT	TORNILLO	VIS
7	FN108041		M8	5	PORCA	NUT	TUERCA	ÉCROU
8	70100719			1	SUPORTE	BRACKET	SOPORTE	SUPPORT
9	FB108091		M8X45	1	PARAFUSO	BOLT	TORNILLO	VIS
10	70993116			1	TUBO	PIPE	CAÑO	TUYAUTERIE
11	FT108201		M8X20	2	PARAFUSO	BOLT	TORNILLO	VIS
12	70740375		M8	1	PARAFUSO	BOLT	TORNILLO	VIS
13	70920083			2	ARRUELA	WASHER	ARANDELA	RONDELLE
14	70992925			1	TUBO	PIPE	CAÑO	TUYAUTERIE
15	70740733		M12	1	PARAFUSO	BOLT	TORNILLO	VIS
16	70920175	●○	ERR0894 A	2	ARRUELA	WASHER	ARANDELA	RONDELLE
17	70993255			1	CJ. SOLENÓIDE	KIT SOLENOID	JUEGO SOLENOIDE	JEU SOLENOIDE
18	74186	17		1	SOLENOIDE	SOLENOID	SOLENOIDE	SOLENOIDE
19	74172	17		1	TERMINAL	END	TERMINAL	ROTULE
20	74173	17		1	ANEL RETENÇÃO	RETAINING RING	ARO RETÉN	ANEAU
21	74174	17		1	PORCA	NUT	TUERCA	ÉCROU

BOMBA INJETORA DE COMBUSTÍVEL FUEL INJECTION PUMP BOMBA DE INYECCIÓN DE COMBUSTIBLE POMPE D'INJECTION DE COMBUSTIBLE	GRUPO GROUP 39/255 GRUPO GROUPE

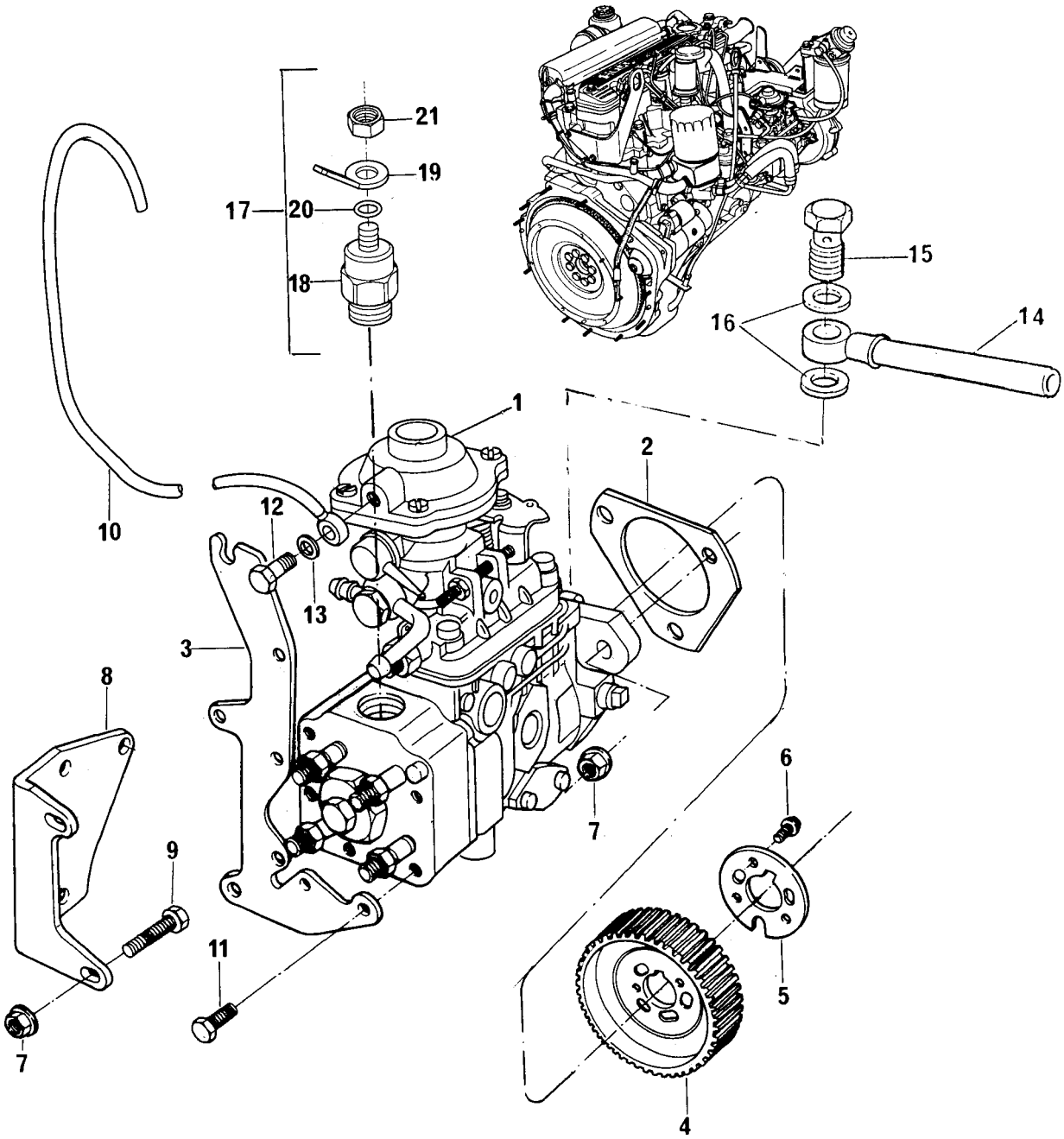

BOMBA INJETORA DE COMBUSTÍVEL
FUEL INJECTION PUMP
BOMBA DE INYECCIÓN DE COMBUSTIBLE
POMPE D'INJECTION DE COMBUSTIBLE

GRUPO
GROUP **39/255**
GRUPO
GROUPE

1	77500			1	BOMBA INJETORA	PUMP	BOMBA	POMPE
2	ERR2023 A			1	JUNTA	JOINT	JUNTA	JOINT
3		1		1	SUPORTE	BRACKET	SOPORTE	SUPPORT
4	ERR3545 B			1	POLIA	PULLEY	POLEA	POULIE
5	ERR2216 A			1	PLACA	PLATE	PLACA	PLAQUE
6	FS108161		M8X16	3	PARAFUSO	BOLT	TORNILLO	VIS
7	FN108041		M8	5	PORCA	NUT	TUERCA	ÉCROU
8	70100719			1	SUPORTE	BRACKET	SOPORTE	SUPPORT
9	FB108091		M8X45	1	PARAFUSO	BOLT	TORNILLO	VIS
10	70993116			1	TUBO	PIPE	CAÑO	TUYAUTERIE
11	FT108201		M8X20	2	PARAFUSO	BOLT	TORNILLO	VIS
12	70740375		M8	1	PARAFUSO	BOLT	TORNILLO	VIS
13	70920083			2	ARRUELA	WASHER	ARANDELA	RONDELLE
14	70992925			1	TUBO	PIPE	CAÑO	TUYAUTERIE
15	70740733		M12	1	PARAFUSO	BOLT	TORNILLO	VIS
16	70920175	●○	ERR0894 A	2	ARRUELA	WASHER	ARANDELA	RONDELLE
17	70993255			1	CJ. SOLENÓIDE	KIT SOLENOID	JUEGO SOLENOIDE	JEU SOLENOIDE
18	74186	17		1	SOLENOIDE	SOLENOID	SOLENOIDE	SOLENOIDE
19	74172	17		1	TERMINAL	END	TERMINAL	ROTULE
20	74173	17		1	ANEL RETENÇÃO	RETAINING RING	ARO RETÉN	ANEAU
21	74174	17		1	PORCA	NUT	TUERCA	ÉCROU

BOMBA INJETORA DE COMBUSTÍVEL FUEL INJECTION PUMP BOMBA DE INYECCIÓN DE COMBUSTIBLE POMPE D'INJECTION DE COMBUSTIBLE	GRUPO GROUP 39/257 GRUPO GROUPE

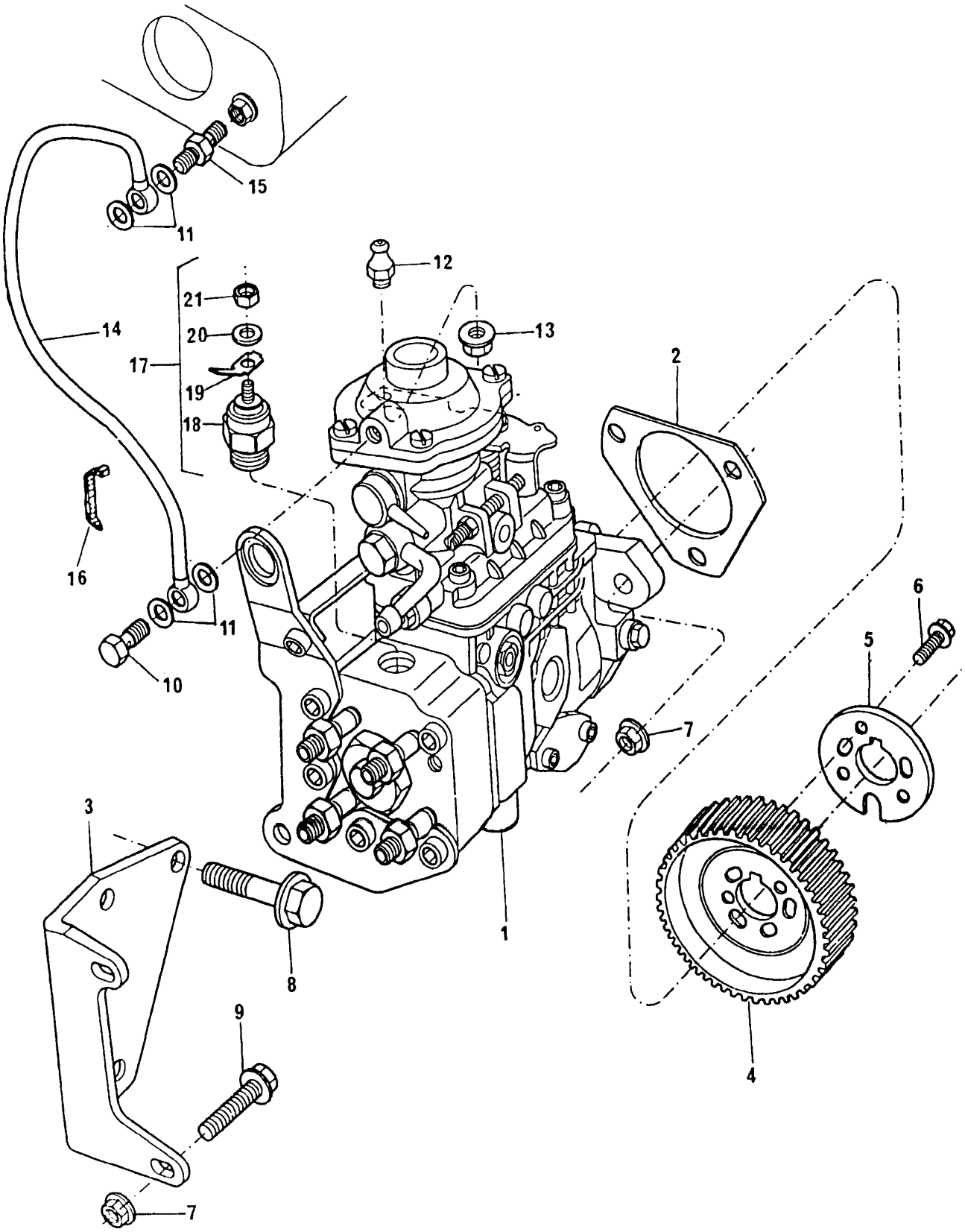

BOMBA INJETORA DE COMBUSTÍVEL
FUEL INJECTION PUMP
BOMBA DE INYECCIÓN DE COMBUSTIBLE
POMPE D'INJECTION DE COMBUSTIBLE

GRUPO
GROUP **39/257**
GRUPO
GROUPE

1	77504		1	BOMBA INJETORA	PUMP	BOMBA	POMPE
2	ERR2023 A		1	JUNTA	JOINT	JUNTA	JOINT
3	70100719		1	SUPORTE	BRACKET	SOPORTE	SUPPORT
4	ERR3545 B		1	POLIA	PULLEY	POLEA	POULIE
5	ERR2216 A		1	PLACA	PLATE	PLACA	PLAQUE
6	FS108161	M8X16	3	PARAFUSO	BOLT	TORNILLO	VIS
7	FN108041	M8	5	PORCA	NUT	TUERCA	ÉCROU
8	FB108091	M8X45	3	PARAFUSO	BOLT	TORNILLO	VIS
9	FT108201	M8X20	2	PARAFUSO	BOLT	TORNILLO	VIS
10	70740375	M8	1	PARAFUSO	BOLT	TORNILLO	VIS
11	70920083		4	ARRUELA	WASHER	ARANDELA	RONDELLE
12	70610061		1	PINO	PIN	PERNO	AXÉ
13	70576100		1	PORCA	NUT	TUERCA	ÉCROU
14	70620796		1	TUBO	PIPE	CAÑO	TUYAUTERIE
15	70200766		1	CONEXÃO	CONNECTION	CONEXIÓN	RACCORD
16	70180179		1	PRESILHA	CLIP	SUJETADOR	AGRAFE
17	70993255	1	1	JG. SOLENÓIDE	KIT SOLENOIDE	JUEGO SOLENOIDE	JEU SOLENOIDE
18	74186	17	1	SOLENÓIDE	SOLENOID	SOLENOIDE	SOLENOIDE
19	74172	17	1	TERMINAL	END	TERMINAL	ROTULE
20	74173	17	1	ANEL RETENTOR	RETAINING RING	ARO RETÉN	ANNEAU
21	74174	17	1	PORCA	NUT	TUERCA	ÉCROU

BOMBA INJETORA DE COMBUSTÍVEL FUEL INJECTION PUMP BOMBA DE INYECCIÓN DE COMBUSTIBLE POMPE D'INJECTION DE COMBUSTIBLE	GRUPO GROUP 39/262 GRUPO GROUPE

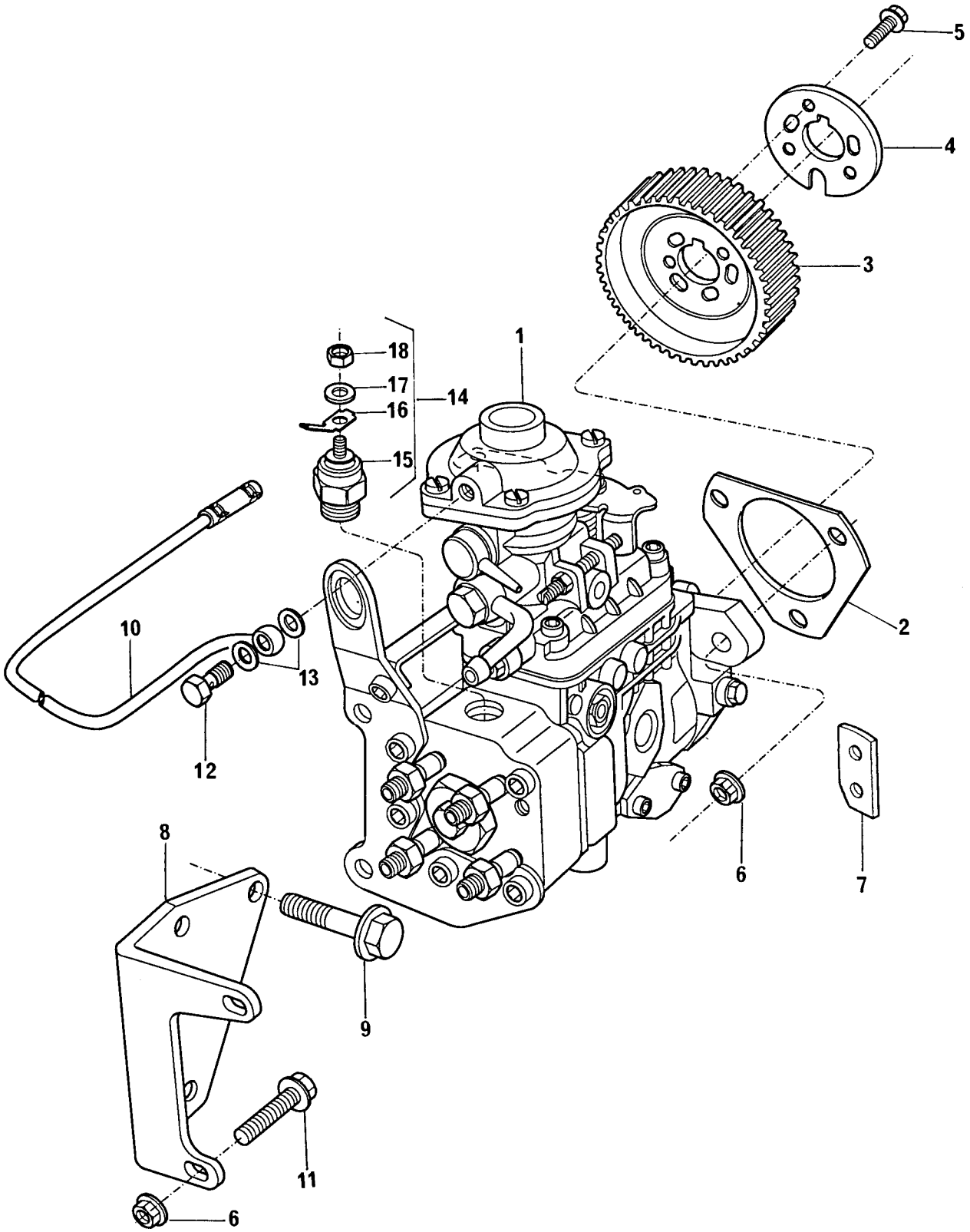

BOMBA INJETORA DE COMBUSTÍVEL
FUEL INJECTION PUMP
BOMBA DE INYECCIÓN DE COMBUSTIBLE
POMPE D'INJECTION DE COMBUSTIBLE

GRUPO
GROUP **39/262**
GRUPO
GROUPE

1	77514			1	BOMBA INJETORA	PUMP	BOMBA	POMPE
2	ERR2023 A			1	JUNTA	JOINT	JUNTA	JOINT
3	ERR3545 B			1	POLIA	PULLEY	POLEA	POULIE
4	ERR2216 A			1	PLACA	PLATE	PLACA	PLAQUE
5	FS108161		M8X16	3	PARAFUSO	BOLT	TORNILLO	VIS
6	FN108041		M8	7	PORCA	NUT	TUERCA	ÉCROU
7	ERC9404 A			1	SUPORTE	BRACKET	SOPORTE	SUPPORT
8	ERR6835 A			1	SUPORTE	BRACKET	SOPORTE	SUPPORT
9	FB108091		M8X45	3	PARAFUSO	BOLT	TORNILLO	VIS
10	ERR4699 A			1	TUBO	PIPE	CAÑO	TUYAUTERIE
11	FS108301		M8X30	2	PARAFUSO	BOLT	TORNILLO	VIS
12	70740375	●○	ERR0886 A	1	PARAFUSO	BOLT	TORNILLO	VIS
13	273069 A			2	ARRUELA	WASHER	ARANDELA	RONDELLE
14	70993255			1	CJ. SOLENÓIDE	KIT SOLENOID	JUEGO SOLENOIDE	JEU SOLENOID
15	74186	14		1	SOLENÓIDE	SOLENOID	SOLENOIDE	SOLENOID
16	74172	14		1	TERMINAL	END	TERMINAL	ROTULE
17	74173	14		1	ANEL	RING	ANILLO	ANNEAU
18	74174	14		1	PORCA	NUT	TUERCA	ECROU

SISTEMA AUXILIAR DE PARTIDA COLD WEATHER STARTING AID SISTEMA AUXILIAR DE TERMOARRANQUE SYSTEME DE DEMARRAGE POR TEMPS FROID	GRUPO GROUP 40/120 GRUPO GROUPE

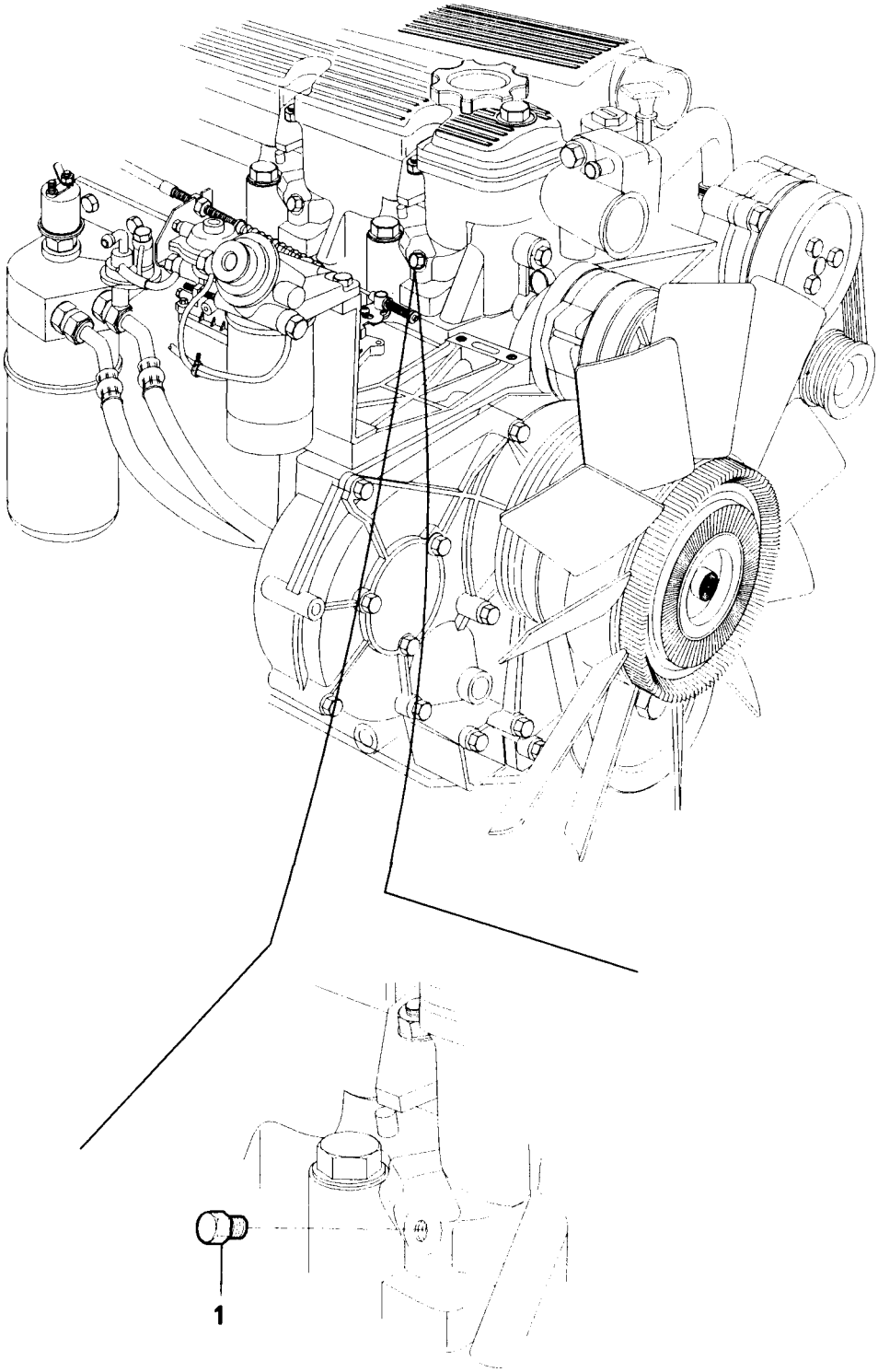

SISTEMA AUXILIAR DE PARTIDA **COLD WEATHER STARTING AID** **SISTEMA AUXILIAR DE TERMOARRANQUE** **SYSTEME DE DEMARRAGE POR TEMPS FROID**	**GRUPO** **GROUP** **40/120** **GRUPO** **GROUPE**

1	70470112	4	ADAPTADOR	ADAPTOR	ADAPTADOR	ADAPTATEUR

SISTEMA AUXILIAR DE PARTIDA COLD WEATHER STARTING AID SISTEMA AUXILIAR DE TERMOARRANQUE SYSTEME DE DEMARRAGE POR TEMPS FROID	GRUPO GROUP 40/121 GRUPO GROUPE

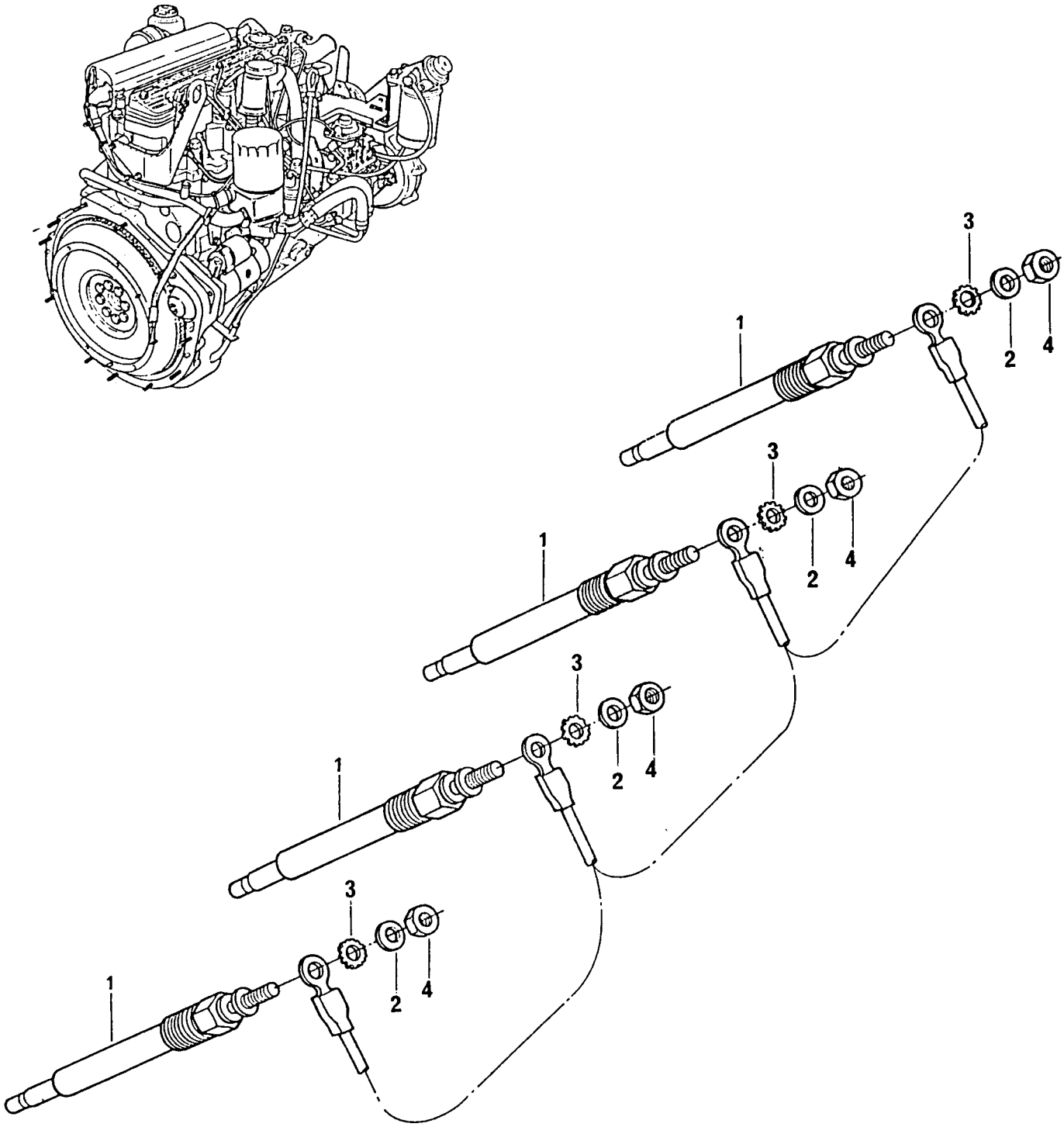

SISTEMA AUXILIAR DE PARTIDA
COLD WEATHER STARTING AID
SISTEMA AUXILIAR DE TERMOARRANQUE
SYSTEME DE DEMARRAGE POR TEMPS FROID

GRUPO
GROUP **40/121**
GRUPO
GROUPE

1	74192	4	ELEMENTO AQUEC.	HEATER	CALENTADOR	CHAUFFAGE
2	WA104001	4	ARRUELA	WASHER	ARANDELA	RONDELLE
3	70920158	4	ARRUELA TRAVA	WASHER	ARANDELA	RONDELLE
4	70570107	4	PORCA	NUT	TUERCA	ÉCROU

SISTEMA AUXILIAR DE PARTIDA COLD WEATHER STARTING AID SISTEMA AUXILIAR DE TERMOARRANQUE SYSTEME DE DEMARRAGE POR TEMPS FROID	GRUPO GROUP 40/122 GRUPO GROUPE

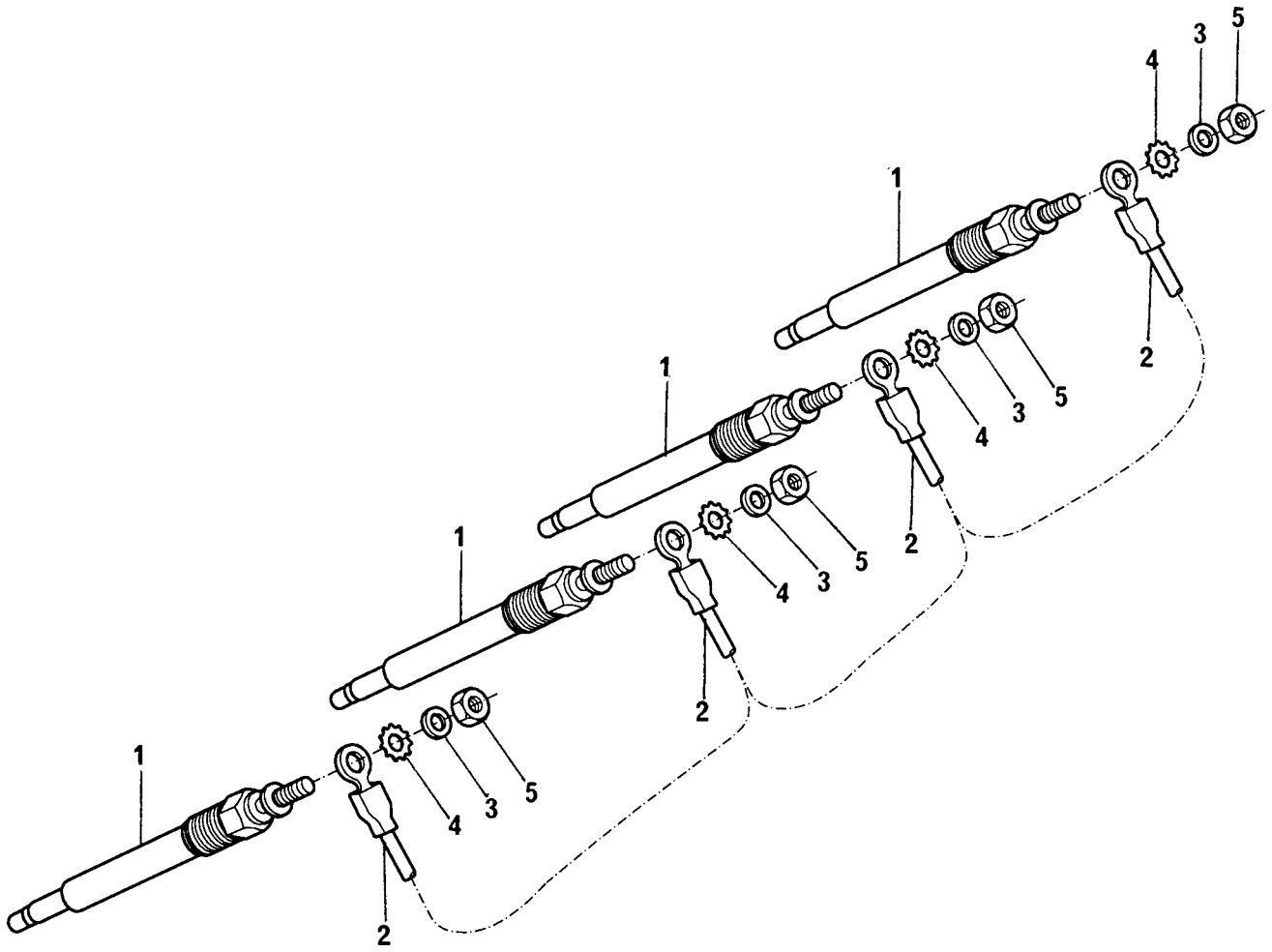

SISTEMA AUXILIAR DE PARTIDA
COLD WEATHER STARTING AID
SISTEMA AUXILIAR DE TERMOARRANQUE
SYSTEME DE DEMARRAGE POR TEMPS FROID

GRUPO
GROUP **40/122**
GRUPO
GROUPE

1	74192	4	ELEMENTO AQUEC.	HEATER	CALENTADOR	CHAUFFAGE
2	AMR2425 B	1	CABO	CABLE	CABLE	CABLE
3	WA104001	4	ARRUELA	WASHER	ARANDELA	RONDELLE
4	70920158	4	ARRUELA TRAVA	WASHER	ARANDELA	RONDELLE
5	70570107	4	PORCA	NUT	TUERCA	ÉCROU

SISTEMA AUXILIAR DE PARTIDA COLD WEATHER STARTING AID SISTEMA AUXILIAR DE TERMOARRANQUE SYSTEME DE DEMARRAGE POR TEMPS FROID	GRUPO GROUP 40/127 GRUPO GROUPE

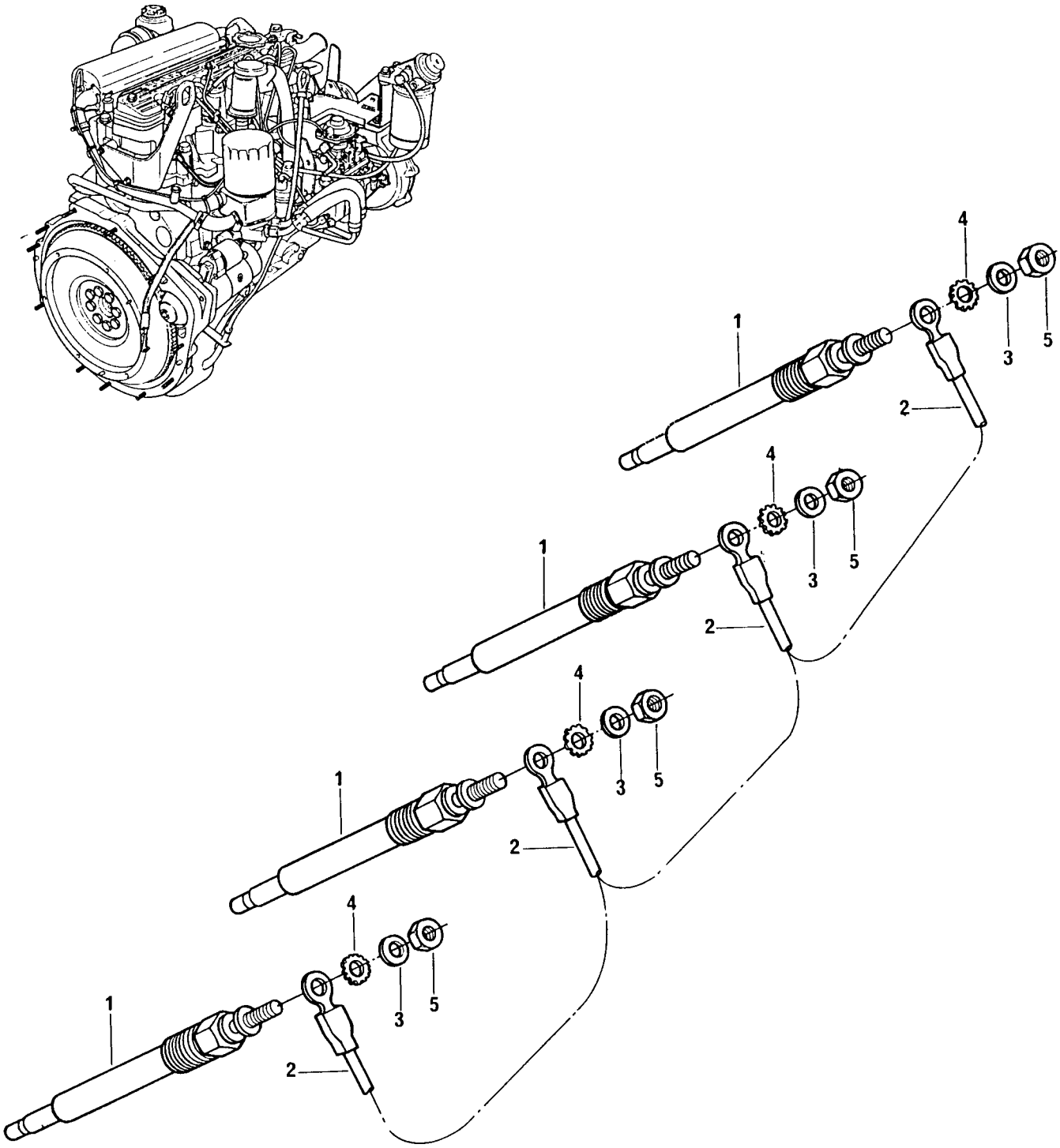

SISTEMA AUXILIAR DE PARTIDA **COLD WEATHER STARTING AID** **SISTEMA AUXILIAR DE TERMOARRANQUE** **SYSTEME DE DEMARRAGE POR TEMPS FROID**	**GRUPO** **GROUP** **40/127** **GRUPO** **GROUPE**

1	74192	4	ELEMENTO AQUEC.	HEATER	CALENTADOR	CHAUFFAGE
2	AMR2425 B	1	CABO	CABLE	CABLE	CABLE
3	WA104001	4	ARRUELA	WASHER	ARANDELA	RONDELLE
4	70920158	4	ARRUELA TRAVA	WASHER	ARANDELA	RONDELLE
5	70570107	4	PORCA	NUT	TUERCA	ÉCROU

COLETOR DE ESCAPE EXHAUST MANIFOLD MULTIPLE DE ESCAPE COLLECTEUR D'ECHAPPEMENT	GRUPO GROUP 41/64 GRUPO GROUPE

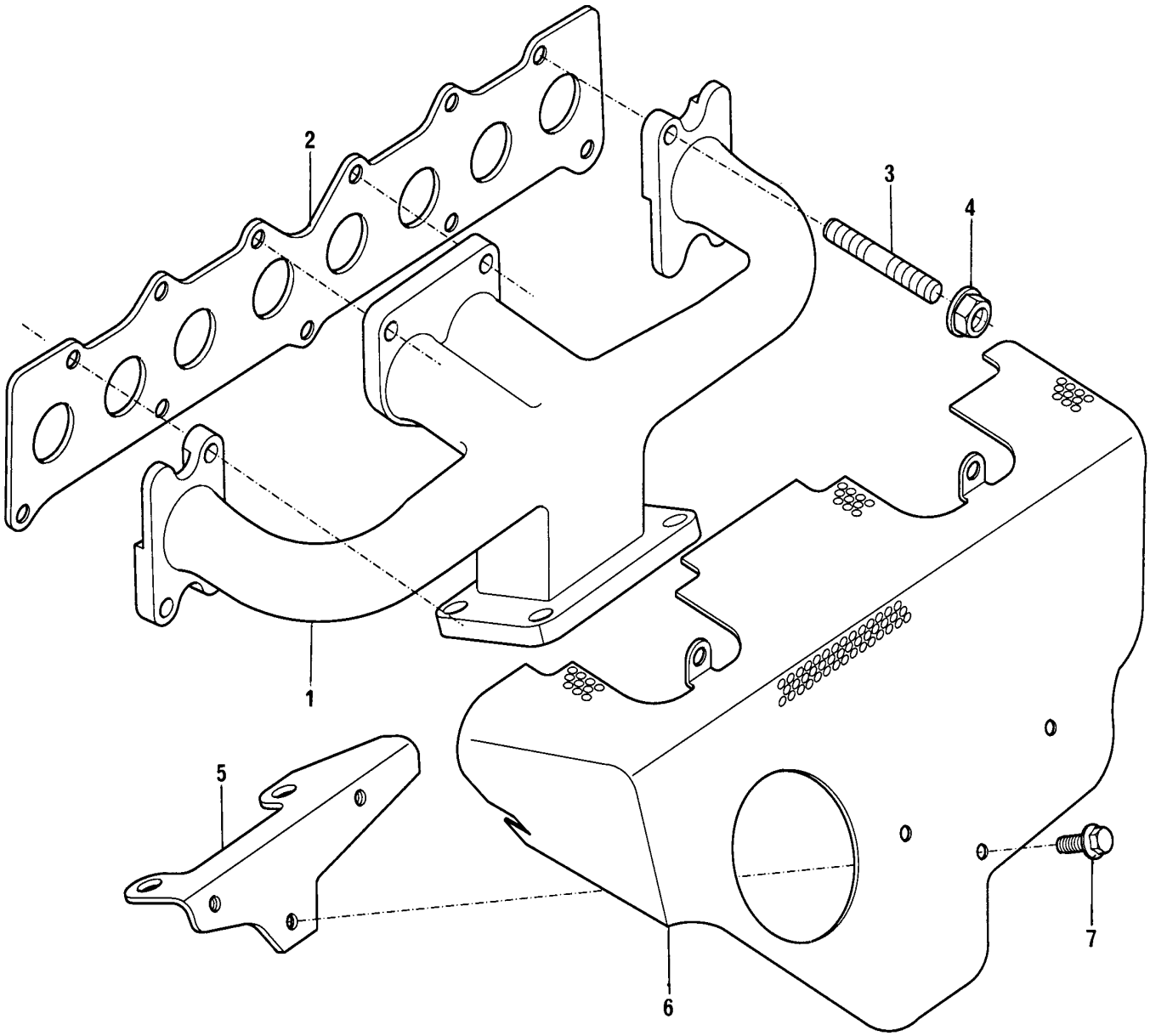

COLETOR DE ESCAPE
EXHAUST MANIFOLD
MULTIPLE DE ESCAPE
COLLECTEUR D'ECHAPPEMENT

GRUPO
GROUP **41/64**
GRUPO
GROUPE

1	70540165		1	COLETOR ESCAPE	MANIFOLD	MÚLTIPLE	COLLECTEUR
2	70490289	ERR3785 A	1	JUNTA	JOINT	JUNTA	JOINT
3	70820117	M10X30	2	PRISIONEIRO	STUD	ESPÁRRAGO	GOUJON
3	TE110051	M10X25	5	PRISIONEIRO	STUD	ESPÁRRAGO	GOUJON
4	FX110041	M10	7	PORCA	NUT	TUERCA	ÉCROU
5	70100787		1	SUPORTE	BRACKET	SOPORTE	SUPPORT
6	70993332	104896E	1	DEFLETOR	DEFLECTOR	DEFLECTOR	DEFLECTEUR
6	70950043	104897E	1	DEFLETOR	DEFLECTOR	DEFLECTOR	DEFLECTEUR
7	FS106101		3	PARAFUSO	BOLT	TORNILLO	VIS

COLETOR DE ESCAPE EXHAUST MANIFOLD MULTIPLE DE ESCAPE COLLECTEUR D'ECHAPPEMENT	GRUPO GROUP 41/65 GRUPO GROUPE

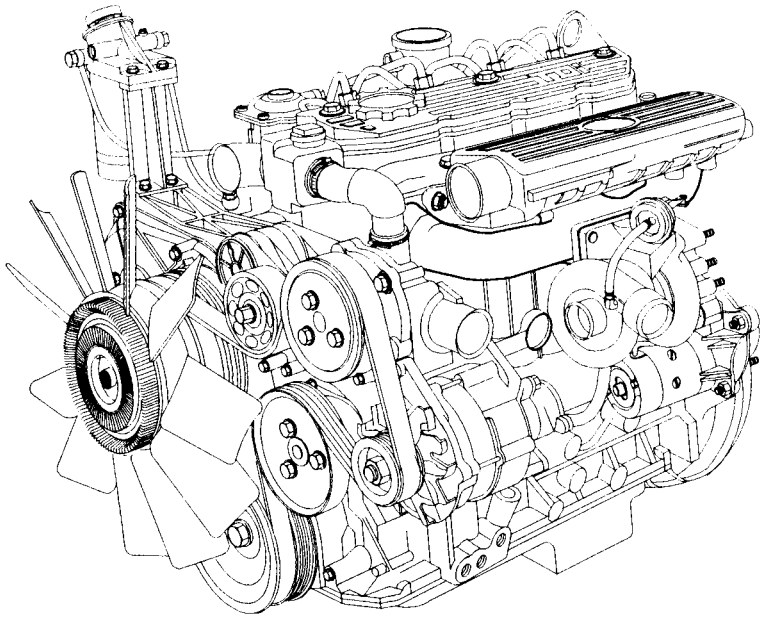

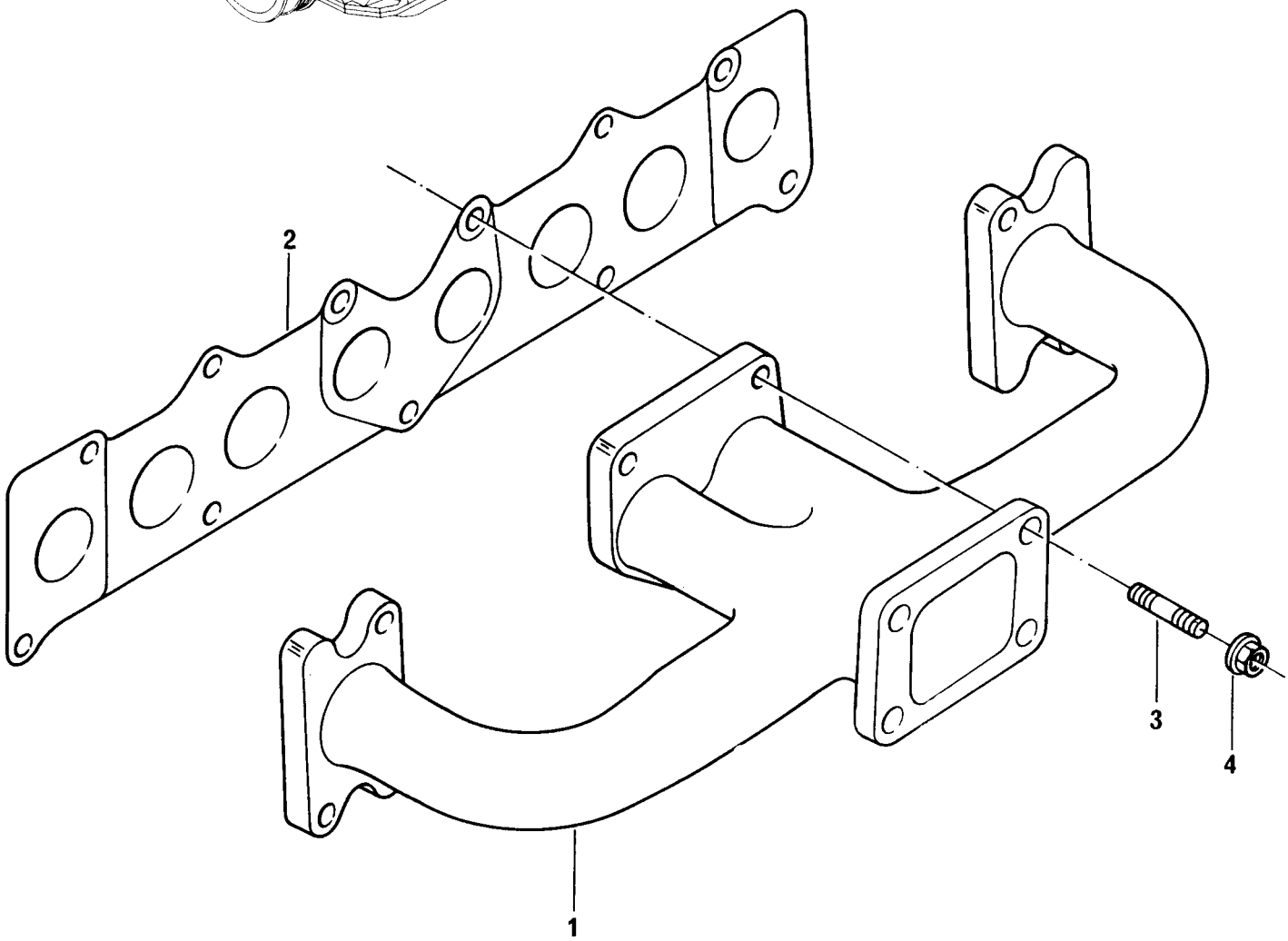

COLETOR DE ESCAPE
EXHAUST MANIFOLD
MULTIPLE DE ESCAPE
COLLECTEUR D'ECHAPPEMENT

GRUPO
GROUP **41/65**
GRUPO
GROUPE

1	70540148			1 COLETOR ESCAPE	MANIFOLD	MÚLTIPLE	COLLECTEUR
2	70490289	●○	ERR3785 A	1 JUNTA	JOINT	JUNTA	JOINT
3	70820117		M10X30	2 PRISIONEIRO	STUD	ESPÁRRAGO	GOUJON
3	TE110051		M10X25	5 PRISIONEIRO	STUD	ESPÁRRAGO	GOUJON
4	FX110041		M10	7 PORCA	NUT	TUERCA	ÉCROU

COLETOR DE ESCAPE EXHAUST MANIFOLD MULTIPLE DE ESCAPE COLLECTEUR D'ECHAPPEMENT	GRUPO GROUP 41/66 GRUPO GROUPE

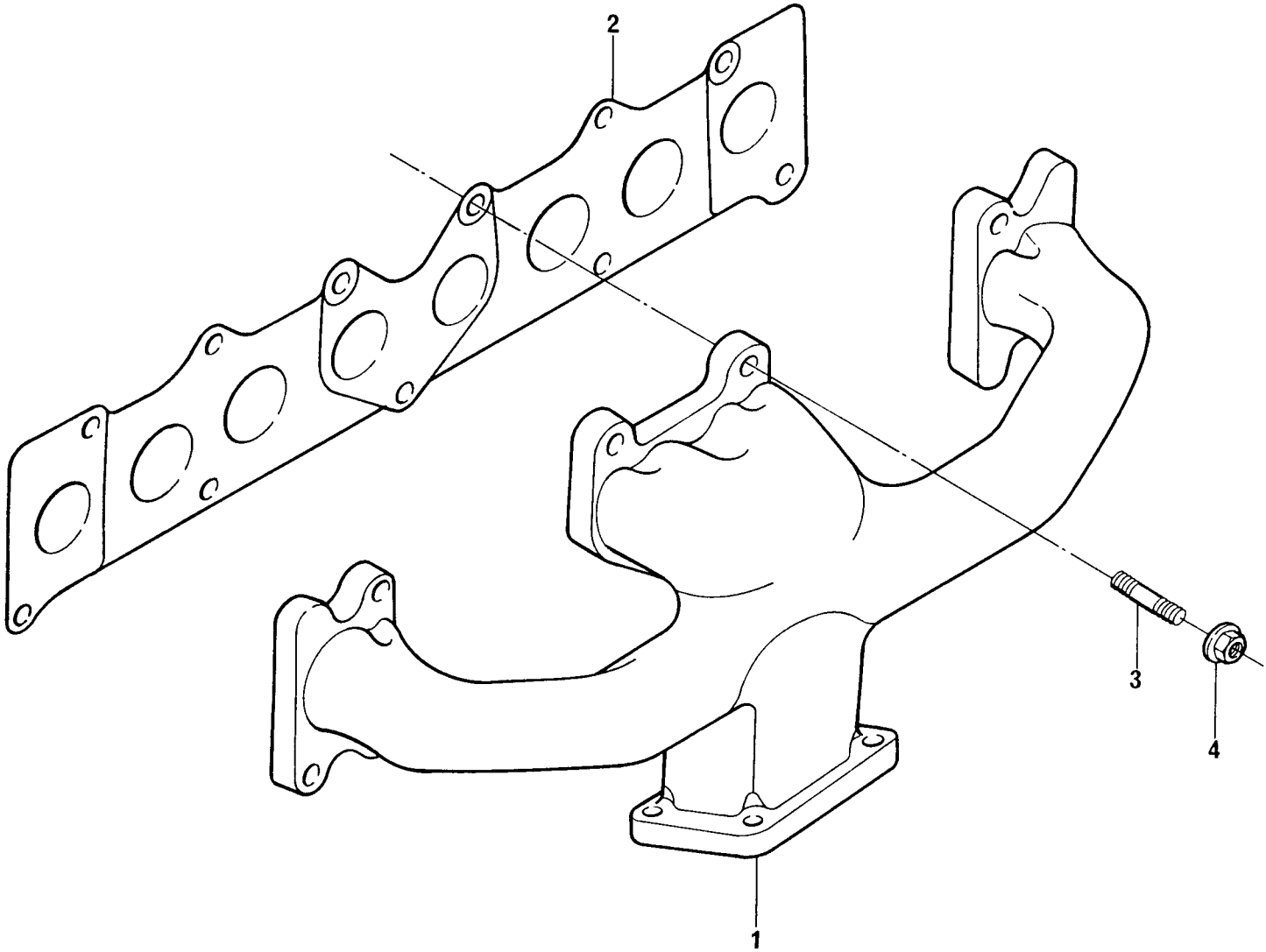

COLETOR DE ESCAPE
EXHAUST MANIFOLD
MULTIPLE DE ESCAPE
COLLECTEUR D'ECHAPPEMENT

GRUPO
GROUP **41/66**
GRUPO
GROUPE

1	70540153		1	COLETOR ESCAPE	MANIFOLD	MÚLTIPLE	COLLECTEUR
2	70490289	●○ ERR3785 A	1	JUNTA	JOINT	JUNTA	JOINT
3	70820117	M10X30	2	PRISIONEIRO	STUD	ESPÁRRAGO	GOUJON
3	TE110051	M10X25	5	PRISIONEIRO	STUD	ESPÁRRAGO	GOUJON
4	FX110041	M10	7	PORCA	NUT	TUERCA	ÉCROU

COLETOR DE ESCAPE EXHAUST MANIFOLD MULTIPLE DE ESCAPE COLLECTEUR D'ECHAPPEMENT	GRUPO GROUP 41/72 GRUPO GROUPE

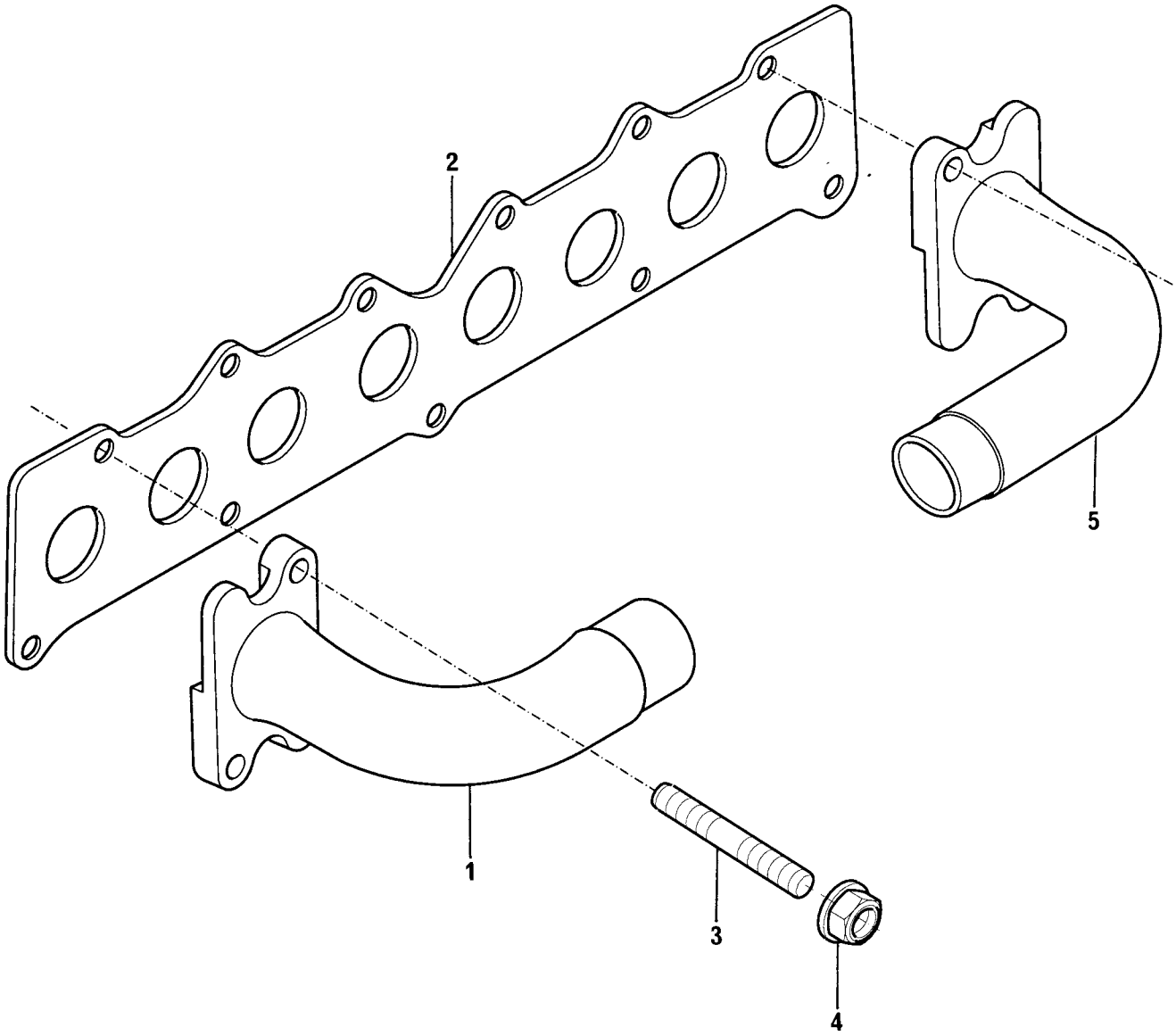

COLETOR DE ESCAPE **EXHAUST MANIFOLD** **MULTIPLE DE ESCAPE** **COLLECTEUR D'ECHAPPEMENT**	**GRUPO** **GROUP** **41/72** **GRUPO** **GROUPE**

1	ERR4000 B	◀		1	COLETOR ESCAPE	MANIFOLD	MÚLTIPLE	COLLECTEUR
2	70490289	●○	ERR3785 A	1	JUNTA	JOINT	JUNTA	JOINT
3	TE110071			7	PRISIONEIRO	STUD	ESPÁRRAGO	GOUJON
4	FX110041		M10	7	PORCA	NUT	TUERCA	ÉCROU
5	ERR4001 B	▶		1	COLETOR ESCAPE	MANIFOLD	MULTIPLE	COLLECTEUR

COLETOR DE ESCAPE EXHAUST MANIFOLD MULTIPLE DE ESCAPE COLLECTEUR D'ECHAPPEMENT	GRUPO GROUP 41/77 GRUPO GROUPE

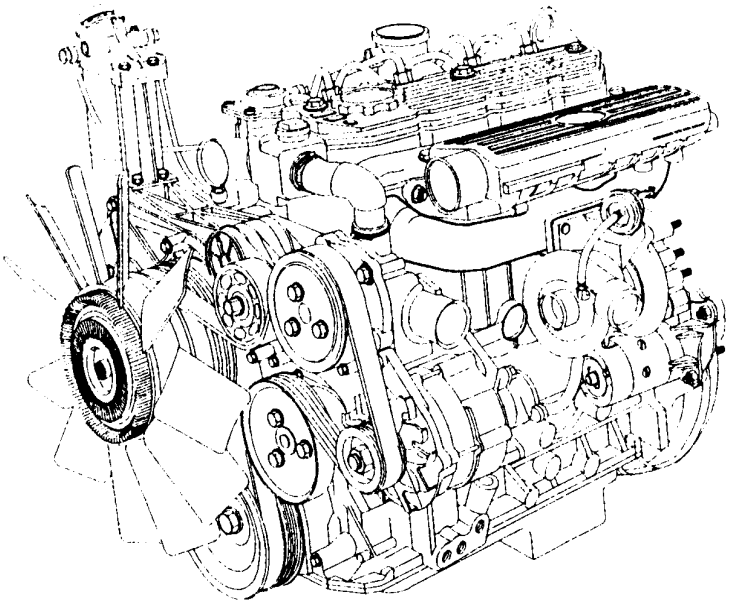

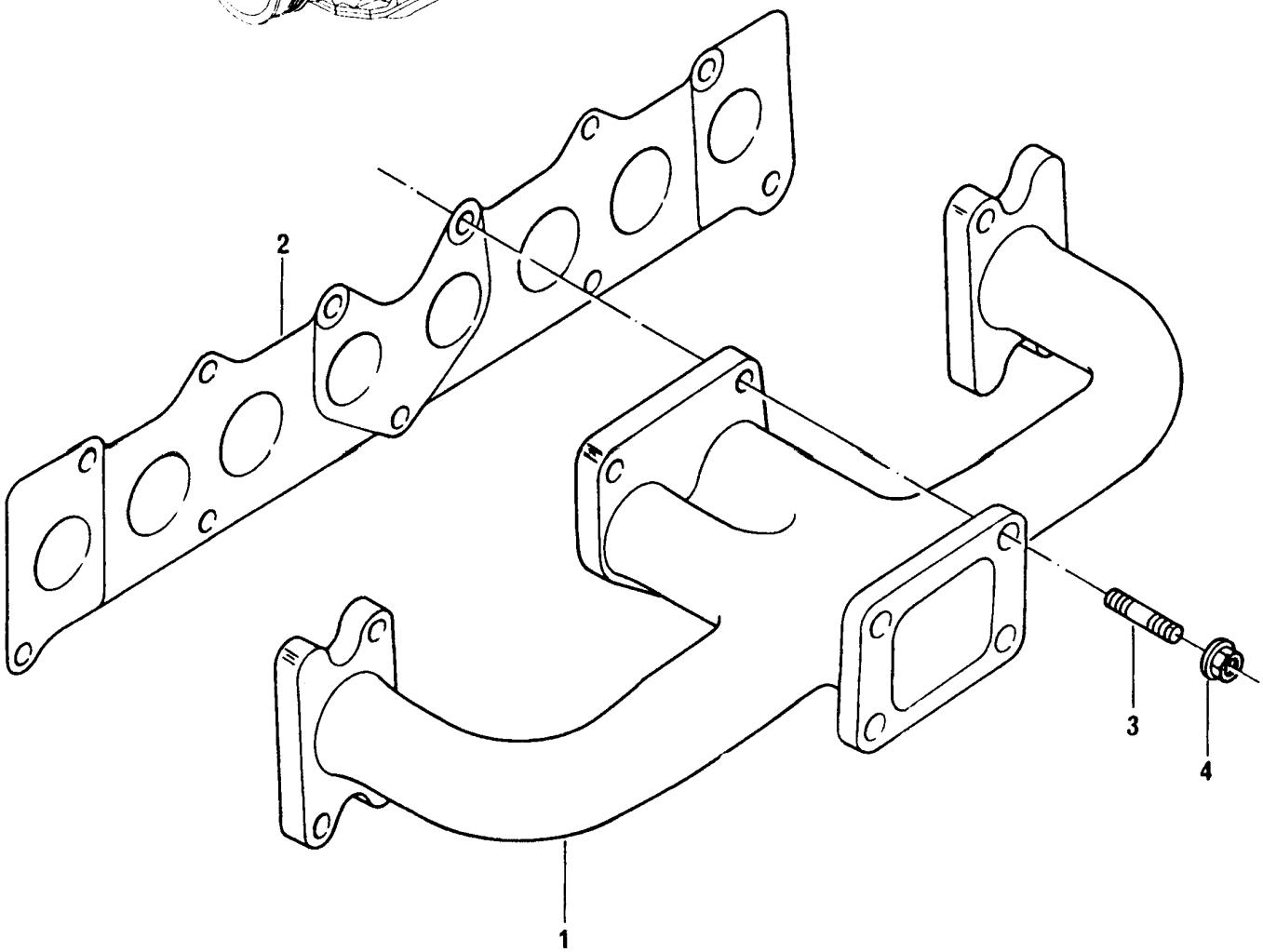

COLETOR DE ESCAPE
EXHAUST MANIFOLD
MULTIPLE DE ESCAPE
COLLECTEUR D'ECHAPPEMENT

GRUPO
GROUP **41/77**
GRUPO
GROUPE

1	70540166		1	COLETOR ESCAPE	MANIFOLD	MÚLTIPLE	COLLECTEUR
2	70490289	●○ RR3785 A	1	JUNTA	JOINT	JUNTA	JOINT
3	70820117	M10X30	2	PRISIONEIRO	STUD	ESPÁRRAGO	GOUJON
3	TE110051	M10X25	5	PRISIONEIRO	STUD	ESPÁRRAGO	GOUJON
4	FX110041	M10	7	PORCA	NUT	TUERCA	ÉCROU

COLETOR DE ESCAPE EXHAUST MANIFOLD MULTIPLE DE ESCAPE COLLECTEUR D'ECHAPPEMENT	GRUPO GROUP 41/78 GRUPO GROUPE

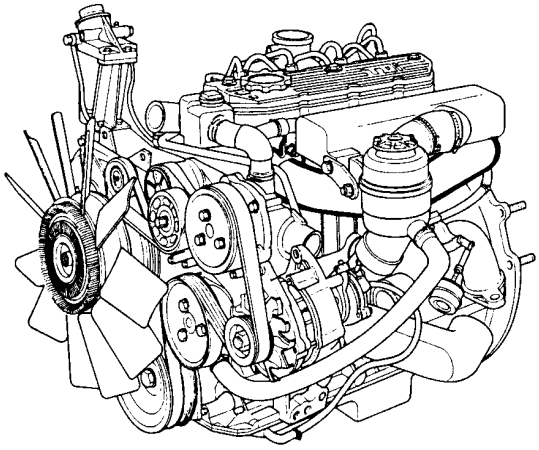

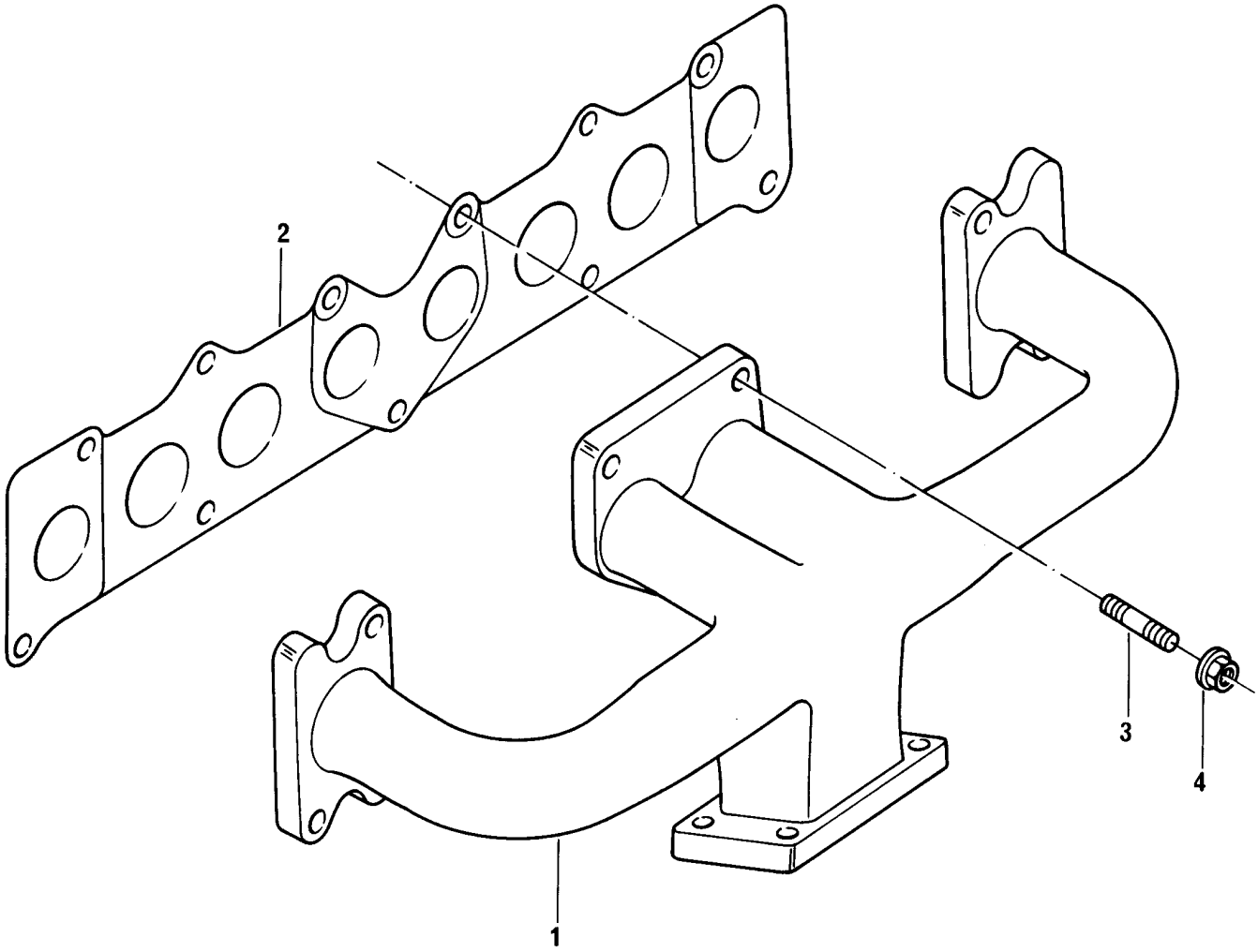

COLETOR DE ESCAPE
EXHAUST MANIFOLD
MULTIPLE DE ESCAPE
COLLECTEUR D'ECHAPPEMENT

GRUPO
GROUP **41/78**
GRUPO
GROUPE

1	70540165		1	COLETOR ESCAPE	MANIFOLD	MÚLTIPLE	COLLECTEUR
2	70490289	●○ ERR3785 A	1	JUNTA	JOINT	JUNTA	JOINT
3	70820117	M10X30	7	PRISIONEIRO	STUD	ESPÁRRAGO	GOUJON
4	FX110041	M10	7	PORCA	NUT	TUERCA	ÉCROU

BOMBA ALIMENTADORA E FILTRO DE COMBUSTÍVEL LIFT PUMP AND FUEL OIL FILTERS BOMBA DE ALIMENTACIÓN Y FILTRO ACEITE COMBUSTIBLE POMPE D'ALIMENTATION ET FILTRES A HUILE COMBUST.	GRUPO GROUP 42/222 GRUPO GROUPE

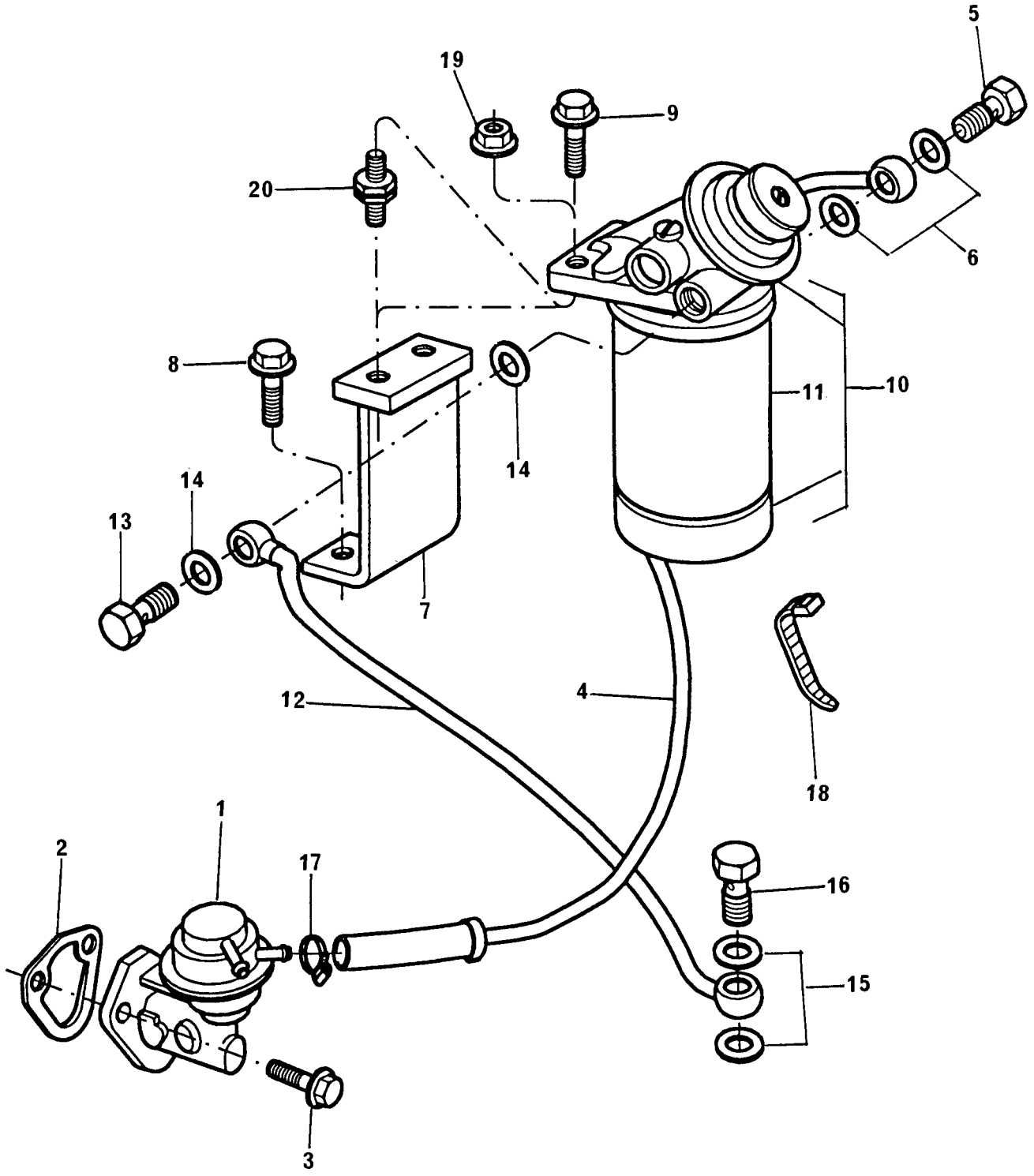

BOMBA ALIMENTADORA E FILTRO DE COMBUSTÍVEL
LIFT PUMP AND FUEL OIL FILTERS
BOMBA DE ALIMENTACIÓN Y FILTRO ACEITE COMBUSTIBLE
POMPE D'ALIMENTATION ET FILTRES A HUILE COMBUST.

GRUPO
GROUP **42/222**
GRUPO
GROUPE

1	72100			1	BOMBA ALIMENT.	LIFT PUMP	BOMBA	POMPE
2	ERR2028 B			1	JUNTA	JOINT	JUNTA	JOINT
3	FT108201		M8X20	2	PARAFUSO	BOLT	TORNILLO	VIS
4	70993000			1	TUBO	PIPE	CAÑO	TUYAUTERIE
5	70740086		M14X1,5	1	PARAFUSO BANJO	BANJO BOLT	TORNILLO BANJO	VIS BANJO
6	70920127			2	ARRUELA	WASHER	ARANDELA	RONDELLE
7	70100728			1	SUPORTE	BRACKET	SOPORTE	SUPPORT
8	FT110351		M10X35	2	PARAFUSO	BOLT	TORNILLO	VIS
9	FT110251		M10X25	2	PARAFUSO	BOLT	TORNILLO	VIS
10	70993018			1	FILTRO	FILTER	FILTRO	FILTRE
11	S4039	10		1	ELEMENTO	ELEMENT	ELEMENTO	ÉLÉMENT
12	70992877			1	TUBO	PIPE	CAÑO	TUYAUTERIE
13	70740086		M14X1,5	1	PARAFUSO BANJO	BANJO BOLT	TORNILLO BANJO	VIS BANJO
14	70920127			2	ARRUELA	WASHER	ARANDELA	RONDELLE
15	70920175		●○ ERR0894 A	2	ARRUELA	WASHER	ARANDELA	RONDELLE
16	70740733		M12	1	PARAFUSO BANJO	BANJO BOLT	TORNILLO BANJO	VIS BANJO
17	70180183			1	BRAÇADEIRA	CLAMP	ABRAZADERA	COLLIER
18	70180179			1	PRESILHA	CLIP	SUJETADOR	AGRAFE
19	FX110041	(A)	M10	2	PORCA	NUT	TUERCA	ÉCROU
20	70550027	(A)		2	COXIM	TAMPER	AMORTIGUADOR	AMORTISSEUR

(A) ➡ 8984B048609C
8985B048751C

BOMBA ALIMENTADORA E FILTRO DE COMBUSTÍVEL LIFT PUMP AND FUEL OIL FILTERS BOMBA DE ALIMENTACIÓN Y FILTRO ACEITE COMBUSTIBLE POMPE D'ALIMENTATION ET FILTRES A HUILE COMBUST.	GRUPO GROUP 42/225 GRUPO GROUPE

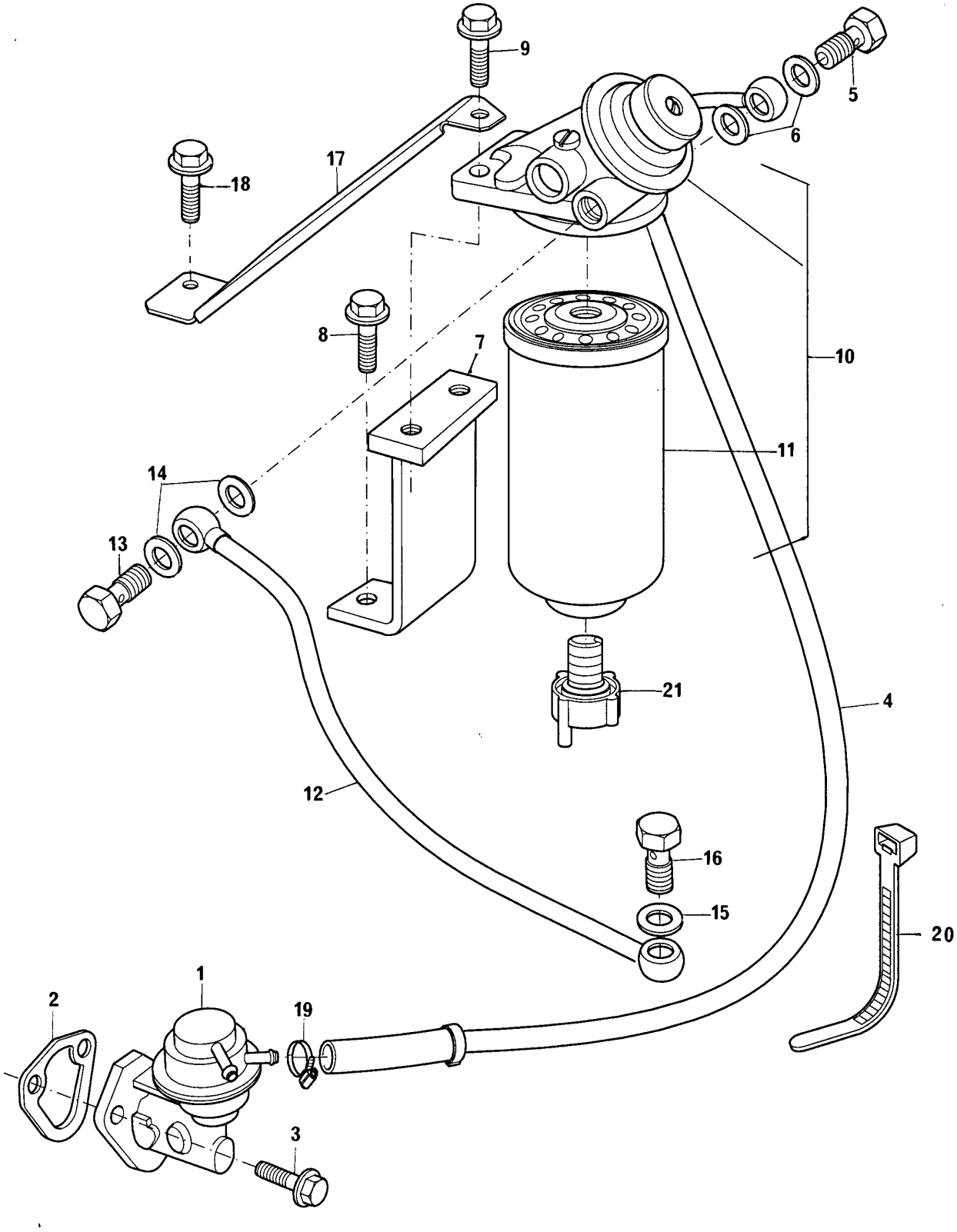

BOMBA ALIMENTADORA E FILTRO DE COMBUSTÍVEL
LIFT PUMP AND FUEL OIL FILTERS
BOMBA DE ALIMENTACIÓN Y FILTRO ACEITE COMBUSTIBLE
POMPE D'ALIMENTATION ET FILTRES A HUILE COMBUST.

GRUPO
GROUP **42/225**
GRUPO
GROUPE

1	72100			1	BOMBA ALIMENT.	LIFT PUMP	BOMBA	POMPE
2	ERR2028 B			1	JUNTA	JOINT	JUNTA	JOINT
3	FT108201		M8X20	2	PARAFUSO	BOLT	TORNILLO	VIS
4	70993000			1	TUBO	PIPE	CAÑO	TUYAUTERIE
5	70740086		M14X1,5	1	PARAFUSO BANJO	BANJO BOLT	TORNILLO BANJO	VIS BANJO
6	70920127			2	ARRUELA	WASHER	ARANDELA	RONDELLE
7	70100743			1	SUPORTE	BRACKET	SOPORTE	SUPPORT
8	FT110251		M10X25	1	PARAFUSO	BOLT	TORNILLO	VIS
9	FT110251		M10X25	3	PARAFUSO	BOLT	TORNILLO	VIS
10	70993018			1	FILTRO	FILTER	FILTRO	FILTRE
11	HS049	10	S4039	1	ELEMENTO	ELEMENT	ELEMENTO	ÉLÉMENT
12	70992877			1	TUBO	PIPE	CAÑO	TUYAUTERIE
13	70740086		M14X1,5	1	PARAFUSO BANJO	BANJO BOLT	TORNILLO BANJO	VIS BANJO
14	70920127			2	ARRUELA	WASHER	ARANDELA	RONDELLE
15	70920175		ERR0894 A	2	ARRUELA	WASHER	ARANDELA	RONDELLE
16	70740733		M12	1	PARAFUSO BANJO	BANJO BOLT	TORNILLO BANJO	VIS BANJO
17	70810053			1	TIRANTE	ROD	VARILLA	TIGE
18	FS110201		M10X20	1	PARAFUSO	BOLT	TORNILLO	VIS
19	70180183			1	BRAÇADEIRA	CLAMP	ABRAZADERA	COLLIER
20	70180179			1	BRAÇADEIRA	CLAMP	ABRAZADERA	COLLIER
21	70650142	11		1	BUJÃO DRENO	DRAIN PLUG	TAPON DRENAJE	BOUCHON VIDANGE

BOMBA ALIMENTADORA E FILTRO DE COMBUSTÍVEL **LIFT PUMP AND FUEL OIL FILTERS** **BOMBA DE ALIMENTACIÓN Y FILTRO ACEITE COMBUSTIBLE** **POMPE D'ALIMENTATION ET FILTRES A HUILE COMBUST.**	**GRUPO** **GROUP** **42/226** **GRUPO** **GROUPE**

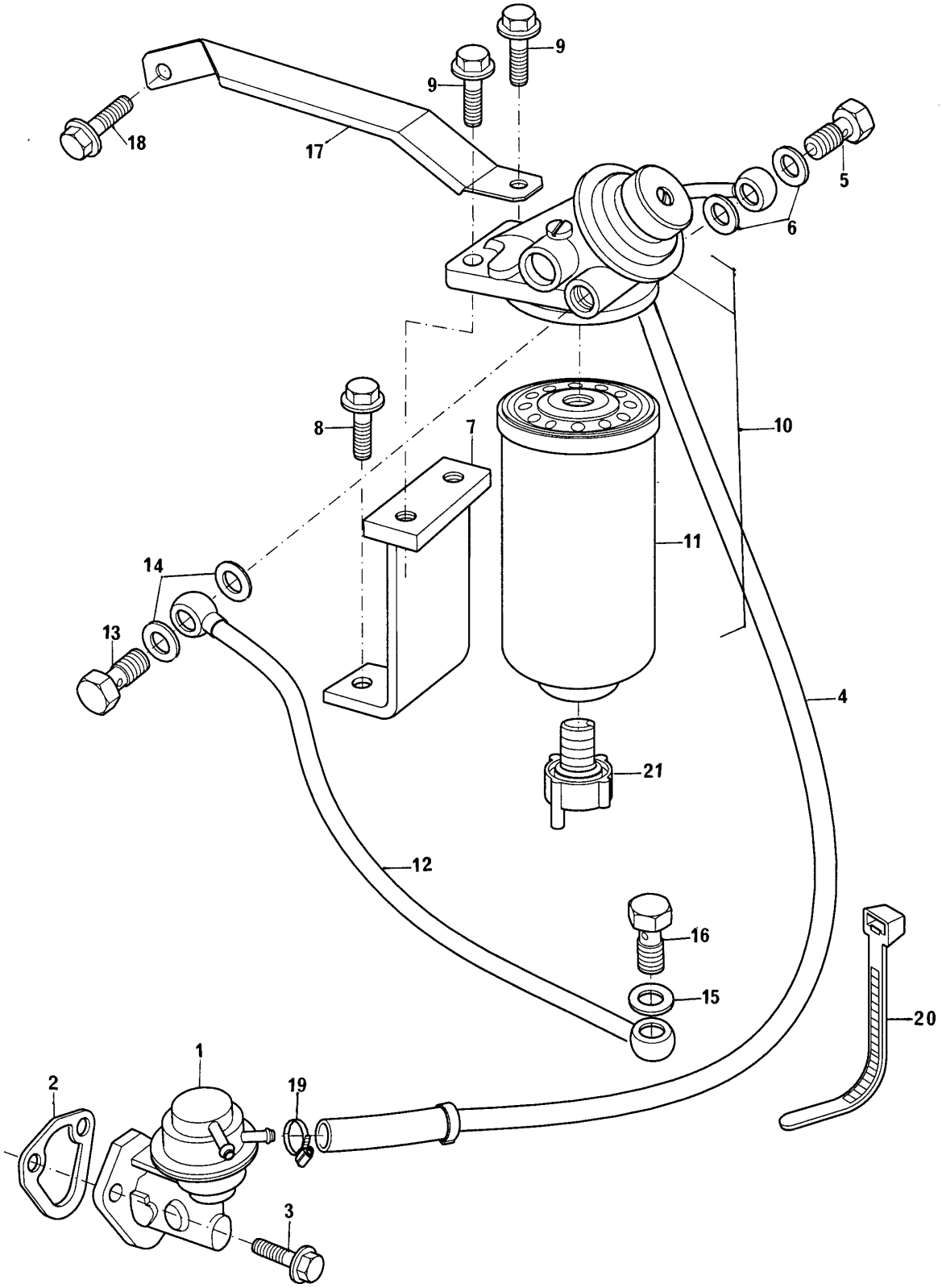

BOMBA ALIMENTADORA E FILTRO DE COMBUSTÍVEL
LIFT PUMP AND FUEL OIL FILTERS
BOMBA DE ALIMENTACIÓN Y FILTRO ACEITE COMBUSTIBLE
POMPE D'ALIMENTATION ET FILTRES A HUILE COMBUST.

GRUPO
GROUP **42/226**
GRUPO
GROUPE

1	72100			1	BOMBA ALIMENT.	LIFT PUMP	BOMBA	POMPE
2	ERR2028 B			1	JUNTA	JOINT	JUNTA	JOINT
3	FT108201		M8X20	2	PARAFUSO	BOLT	TORNILLO	VIS
4	70993000			1	TUBO	PIPE	CAÑO	TUYAUTERIE
5	70740086		M14X1,5	1	PARAFUSO BANJO	BANJO BOLT	TORNILLO BANJO	VIS BANJO
6	70920127			2	ARRUELA	WASHER	ARANDELA	RONDELLE
7	70100743			1	SUPORTE	BRACKET	SOPORTE	SUPPORT
8	FT110251		M10X25	1	PARAFUSO	BOLT	TORNILLO	VIS
9	FT110251		M10X25	3	PARAFUSO	BOLT	TORNILLO	VIS
10	70993018			1	FILTRO	FILTER	FILTRO	FILTRE
11	HS049	10	S4039	1	ELEMENTO	ELEMENT	ELEMENTO	ÉLÉMENT
12	70992877			1	TUBO	PIPE	CAÑO	TUYAUTERIE
13	70740086		M14X1,5	1	PARAFUSO BANJO	BANJO BOLT	TORNILLO BANJO	VIS BANJO
14	70920127			2	ARRUELA	WASHER	ARANDELA	RONDELLE
15	70920175		ERR0894 A	2	ARRUELA	WASHER	ARANDELA	RONDELLE
16	70740733		M12	1	PARAFUSO BANJO	BANJO BOLT	TORNILLO BANJO	VIS BANJO
17	70810052			1	TIRANTE	ROD	VARILLA	TIGE
18	FS110201		M10X20	1	PARAFUSO	BOLT	TORNILLO	VIS
19	70180183			1	BRAÇADEIRA	CLAMP	ABRAZADERA	COLLIER
20	70180179			1	BRAÇADEIRA	CLAMP	ABRAZADERA	COLLIER
21	70650142	11		1	BUJÃO DRENO	DRAIN PLUG	TAPON DRENAJE	BOUCHON VIDANGE

BOMBA ALIMENTADORA E FILTRO DE COMBUSTÍVEL LIFT PUMP AND FUEL OIL FILTERS BOMBA DE ALIMENTACIÓN Y FILTRO ACEITE COMBUSTIBLE POMPE D'ALIMENTATION ET FILTRES A HUILE COMBUST.	GRUPO GROUP 42/227 GRUPO GROUPE

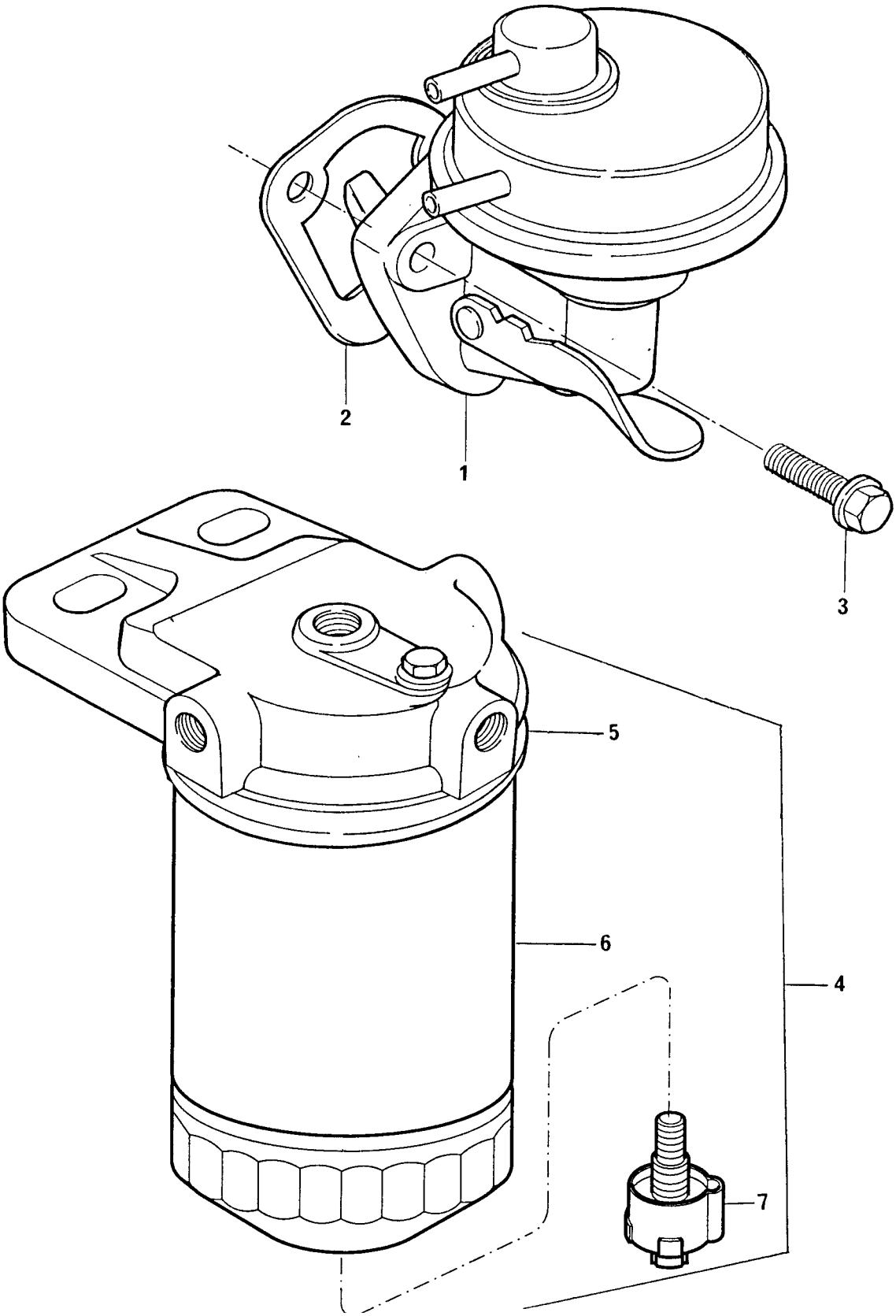

BOMBA ALIMENTADORA E FILTRO DE COMBUSTÍVEL
LIFT PUMP AND FUEL OIL FILTERS
BOMBA DE ALIMENTACIÓN Y FILTRO ACEITE COMBUSTIBLE
POMPE D'ALIMENTATION ET FILTRES A HUILE COMBUST.

GRUPO
GROUP **42/227**
GRUPO
GROUPE

1	72103			1	BOMBA ALIMENT.	LIFT PUMP	BOMBA	POMPE
2	ERR2028 B			1	JUNTA	JOINT	JUNTA	JOINT
3	FS108301		M8X30	2	PARAFUSO	BOLT	TORNILLO	VIS
4	70993356		●○ 70993150	1	FILTRO	FILTER	FILTRO	FILTRE
5	72105	4		1	CABEÇOTE FILTRO	FILTER HEAD	CABEZA FILTRO	TÊTE DE FILTRE
6	72114	4	●○ 72104	1	ELEMENTO	ELEMENT	ELEMENTO	ÉLÉMENT
7	73169	4	●○ 73144	1	SENSOR	SENDER	SENSOR	SONDE

BOMBA ALIMENTADORA E FILTRO DE COMBUSTÍVEL LIFT PUMP AND FUEL OIL FILTERS BOMBA DE ALIMENTACIÓN Y FILTRO ACEITE COMBUSTIBLE POMPE D'ALIMENTATION ET FILTRES A HUILE COMBUST.	GRUPO GROUP 42/231 GRUPO GROUPE

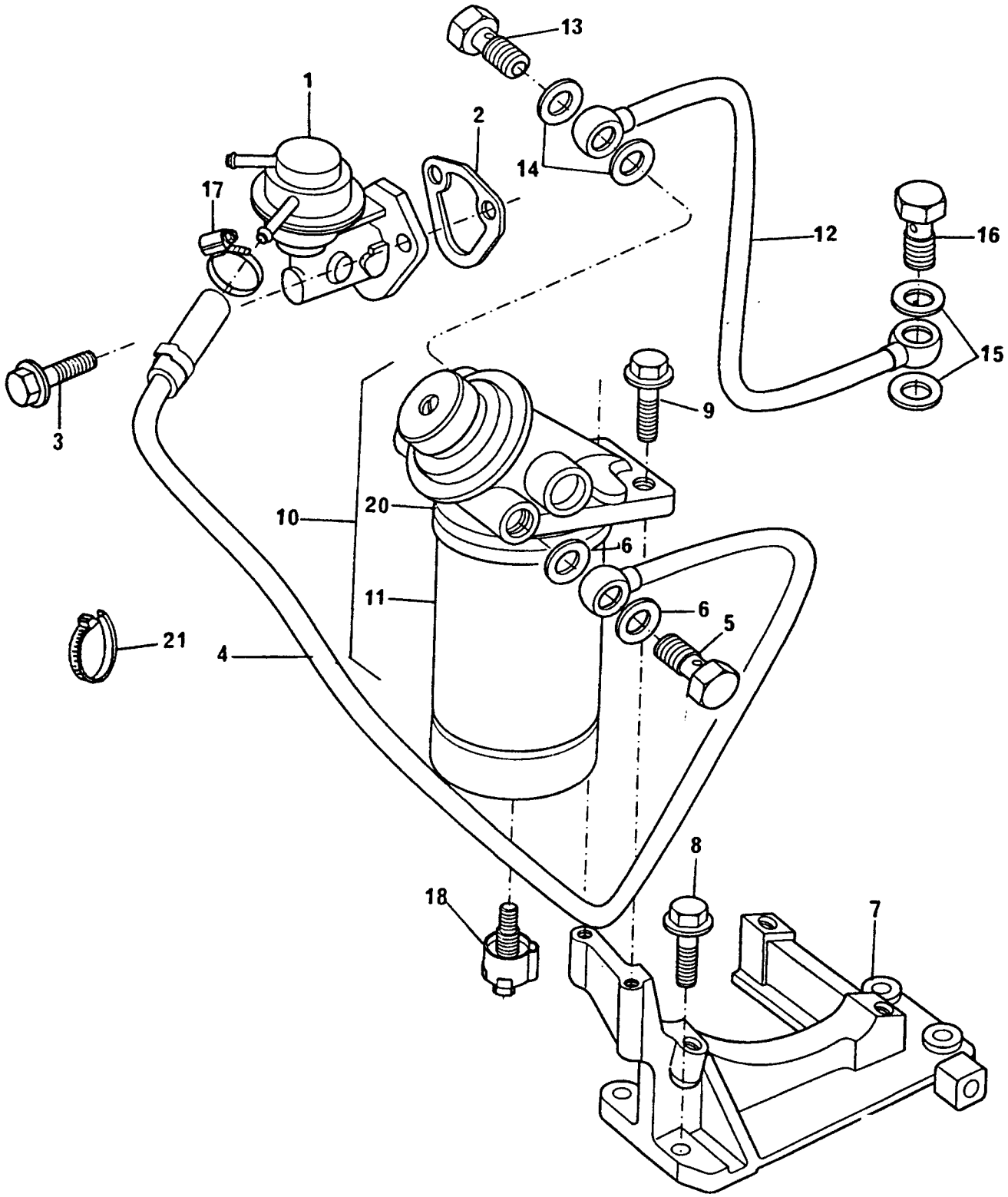

BOMBA ALIMENTADORA E FILTRO DE COMBUSTÍVEL
LIFT PUMP AND FUEL OIL FILTERS
BOMBA DE ALIMENTACIÓN Y FILTRO ACEITE COMBUSTIBLE
POMPE D'ALIMENTATION ET FILTRES A HUILE COMBUST.

GRUPO
GROUP **42/231**
GRUPO
GROUPE

1	72100			1	BOMBA ALIMENT.	LIFT PUMP	BOMBA	POMPE
2	ERR2028 B			1	JUNTA	JOINT	JUNTA	JOINT
3	FT108201		M8X20	2	PARAFUSO	BOLT	TORNILLO	VIS
4	70993204			1	TUBO	PIPE	CAÑO	TUYAUTERIE
5	70740086		M14X1,5	1	PARAFUSO BANJO	BANJO BOLT	TORNILLO BANJO	VIS BANJO
6	70920127			2	ARRUELA	WASHER	ARANDELA	RONDELLE
7	70100789			1	SUPORTE	BRACKET	SOPORTE	SUPPORT
8	FT110351		M10X35	4	PARAFUSO	BOLT	TORNILLO	VIS
9	FT110351		M10X35	2	PARAFUSO	BOLT	TORNILLO	VIS
10	70993187			1	FILTRO	FILTER	FILTRO	FILTRE
11	72104	10		1	ELEMENTO	ELEMENT	ELEMENTO	ÉLÉMENT
12	70993203			1	TUBO	PIPE	CAÑO	TUYAUTERIE
13	70740086		M14X1,5	1	PARAFUSO BANJO	BANJO BOLT	TORNILLO BANJO	VIS BANJO
14	70920127			2	ARRUELA	WASHER	ARANDELA	RONDELLE
15	70920175	●○	ERR0894 A	2	ARRUELA	WASHER	ARANDELA	RONDELLE
16	70740733		M12	1	PARAFUSO BANJO	BANJO BOLT	TORNILLO BANJO	VIS BANJO
17	70180183			1	BRAÇADEIRA	CLAMP	ABRAZADERA	COLLIER
18	73169	10	●○ 73144	1	SENSOR	SENDER	SENSOR	SONDE
20	72102	10		1	CABEÇOTE FILTRO	FILTER HEAD	CABEZA FILTRO	TÉTE DE FILTRE
21	70180179			1	PRESILHA	CLIP	SUJETADOR	AGRAFE

BOMBA ALIMENTADORA E FILTRO DE COMBUSTÍVEL LIFT PUMP AND FUEL OIL FILTERS BOMBA DE ALIMENTACIÓN Y FILTRO ACEITE COMBUSTIBLE POMPE D'ALIMENTATION ET FILTRES A HUILE COMBUST.	GRUPO GROUP 42/239 GRUPO GROUPE

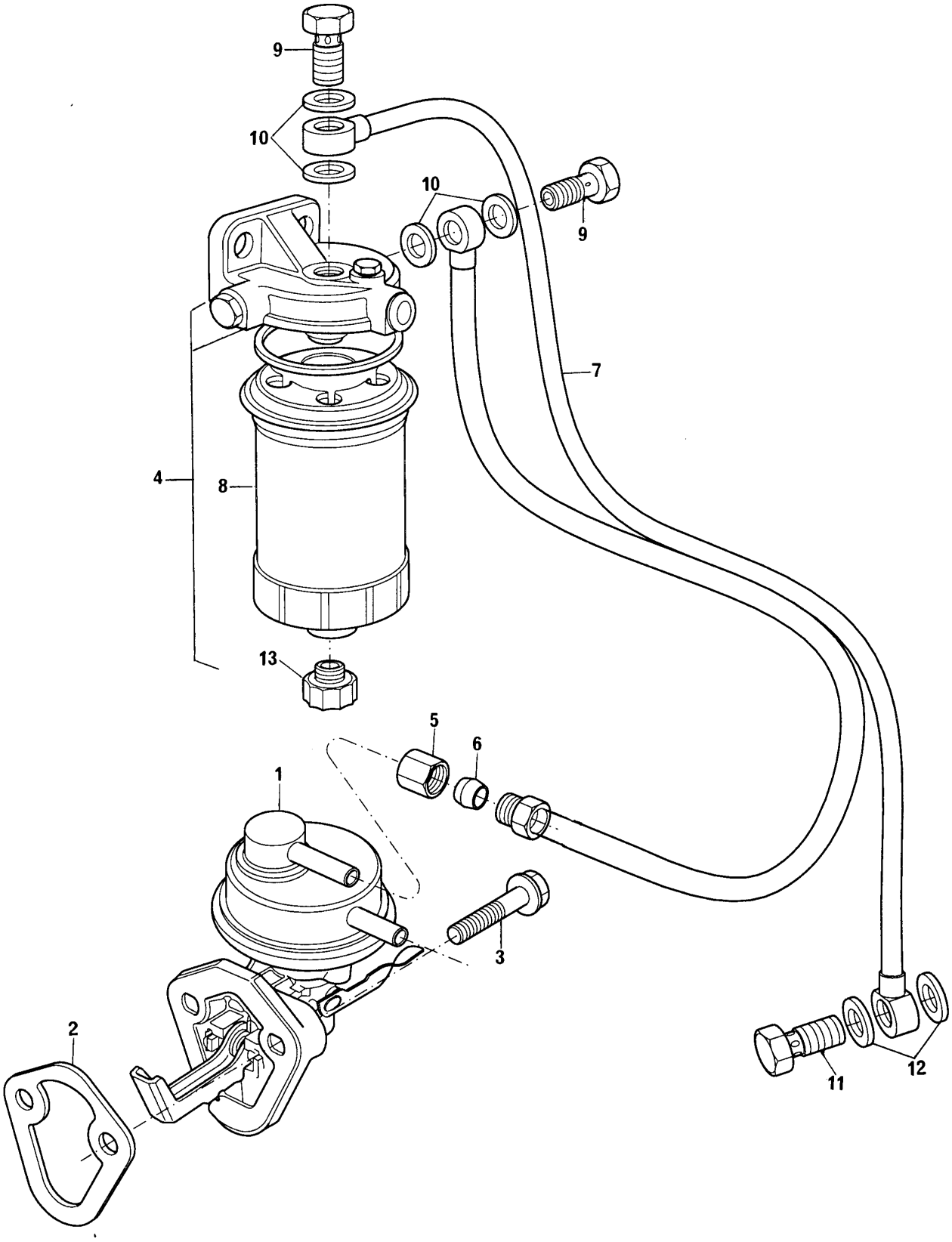

BOMBA ALIMENTADORA E FILTRO DE COMBUSTÍVEL
LIFT PUMP AND FUEL OIL FILTERS
BOMBA DE ALIMENTACIÓN Y FILTRO ACEITE COMBUSTIBLE
POMPE D'ALIMENTATION ET FILTRES A HUILE COMBUST.

GRUPO
GROUP **42/239**
GRUPO
GROUPE

1	ERR5057 A				1	BOMBA ALIMENT.	LIFT PUMP	BOMBA	POMPE
2	ERR7339 A				1	JUNTA	JOINT	JUNTA	JOINT
3	FS108301				2	PARAFUSO	BOLT	TORNILLO	VIS
4	ESR3119			M8X30	1	CJ. FILTRO COMBUST.	FILTER ASSY	JUEGO FILTRO	JEU FILTRE
5	NRC9770 A				1	CONEXÃO	CONNECTION	CONEXIÓN	RACCORD
6	NRC9771 C				1	OLIVA	OLIVE	OLIVA	OLIVE
7	ESR3118	4			1	MANGUEIRA	HOSE	MANGUERA	DURITE
8	HS049	4	●○	AEU2147 L	1	ELEMENTO	ELEMENT	ELEMENTO	ELEMENT
9	NTC3346 B	4			2	PARAFUSO	BOLT	TORNILLO	VIS
10	ESR0354 A	4			4	ARRUELA	WASHER	ARANDELA	RONDELLE
11	70740733			M12	1	PARAFUSO	BOLT	TORNILLO	VIS
12	70920175		●○	ERR0894 A	2	ARRUELA	WASHER	ARANDELA	RONDELLE
13	70650142	8			1	BUJÃO	PLUG	TAPÓN	BOUCHON

BOMBA ALIMENTADORA E FILTRO DE COMBUSTÍVEL LIFT PUMP AND FUEL OIL FILTERS BOMBA DE ALIMENTACIÓN Y FILTRO ACEITE COMBUSTIBLE POMPE D'ALIMENTATION ET FILTRES A HUILE COMBUST.	GRUPO GROUP 42/262 GRUPO GROUPE

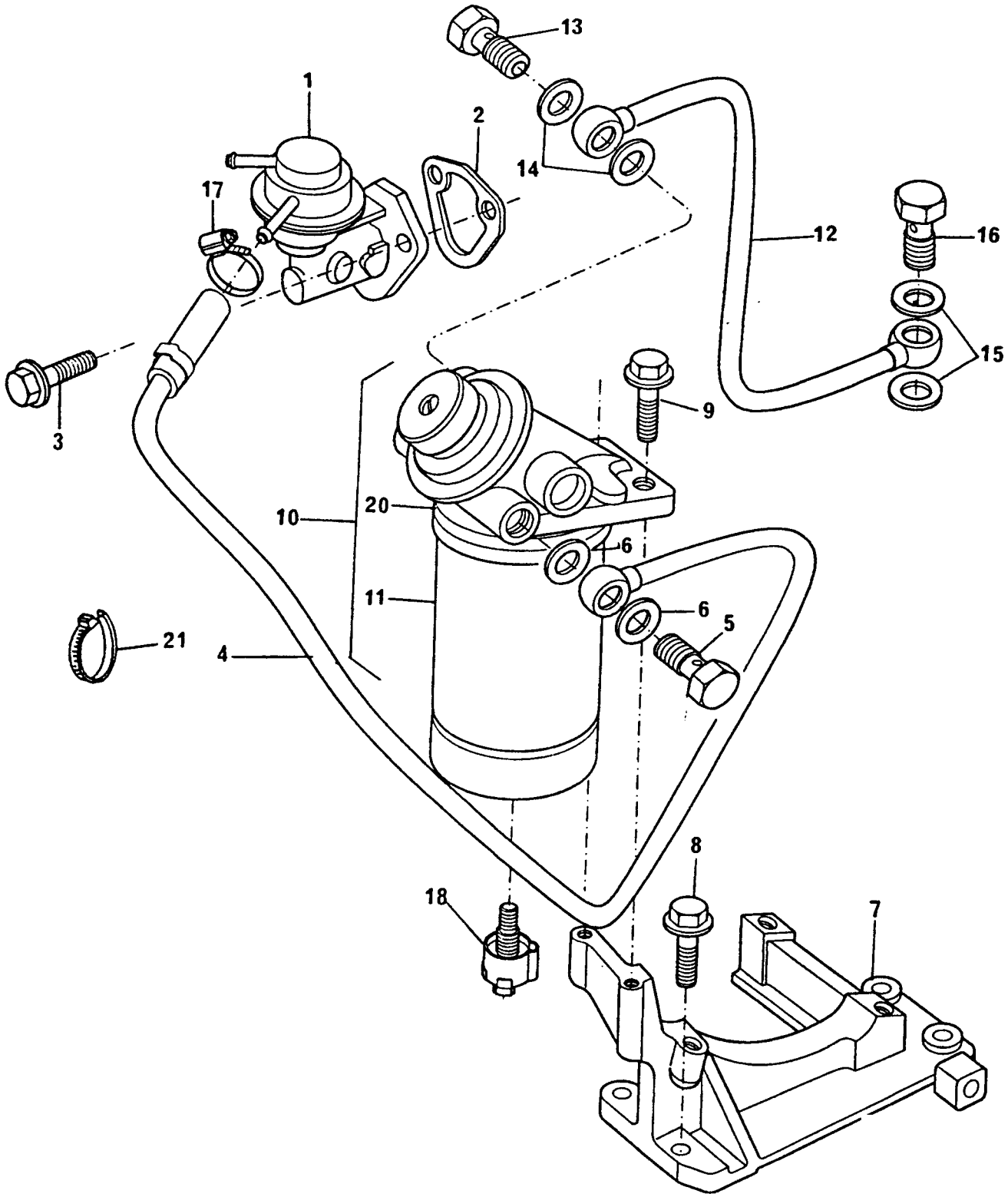

BOMBA ALIMENTADORA E FILTRO DE COMBUSTÍVEL
LIFT PUMP AND FUEL OIL FILTERS
BOMBA DE ALIMENTACIÓN Y FILTRO ACEITE COMBUSTIBLE
POMPE D'ALIMENTATION ET FILTRES A HUILE COMBUST.

GRUPO
GROUP **42/262**
GRUPO
GROUPE

1	72119			1	BOMBA ALIMENT.	LIFT PUMP	BOMBA	POMPE
2	ERR2028 B			1	JUNTA	JOINT	JUNTA	JOINT
3	FT108201		M8X20	2	PARAFUSO	BOLT	TORNILLO	VIS
4	70993204			1	TUBO	PIPE	CAÑO	TUYAUTERIE
5	70740086		M14X1,5	1	PARAFUSO BANJO	BANJO BOLT	TORNILLO BANJO	VIS BANJO
6	70920127			2	ARRUELA	WASHER	ARANDELA	RONDELLE
7	70100789			1	SUPORTE	BRACKET	SOPORTE	SUPPORT
8	FT110351		M10X35	4	PARAFUSO	BOLT	TORNILLO	VIS
9	FT110351		M10X35	2	PARAFUSO	BOLT	TORNILLO	VIS
10	70993187			1	FILTRO	FILTER	FILTRO	FILTRE
11	72104	10		1	ELEMENTO	ELEMENT	ELEMENTO	ÉLÉMENT
12	70993203			1	TUBO	PIPE	CAÑO	TUYAUTERIE
13	70740086		M14X1,5	1	PARAFUSO BANJO	BANJO BOLT	TORNILLO BANJO	VIS BANJO
14	70920127			2	ARRUELA	WASHER	ARANDELA	RONDELLE
15	70920175		●○ ERR0894 A	2	ARRUELA	WASHER	ARANDELA	RONDELLE
16	70740733		M12	1	PARAFUSO BANJO	BANJO BOLT	TORNILLO BANJO	VIS BANJO
17	70180183			1	BRAÇADEIRA	CLAMP	ABRAZADERA	COLLIER
18	73169	10	●○ 73144	1	SENSOR	SENDER	SENSOR	SONDE
20	72101	10		1	CABEÇOTE FILTRO	FILTER HEAD	CABEZA FILTRO	TÉTE DE FILTRE
21	70180179			1	PRESILHA	CLIP	SUJETADOR	AGRAFE

TOMADA PARA MANOMETRO DE ÓLEO **OIL PRESSURE GAUGE FITTING** **TOMA PARA MANOMETRO DE ACEITE** **PRISE POUR MANOMETRE D'HUILE**	**GRUPO** **GROUP** **43/67** **GRUPO** **GROUPE**

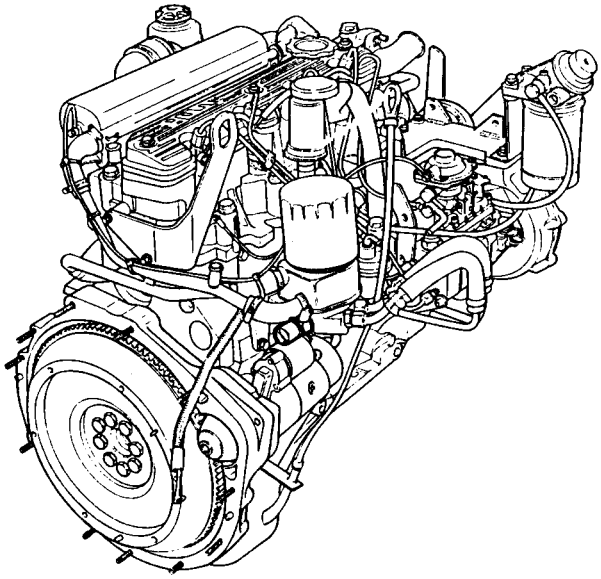

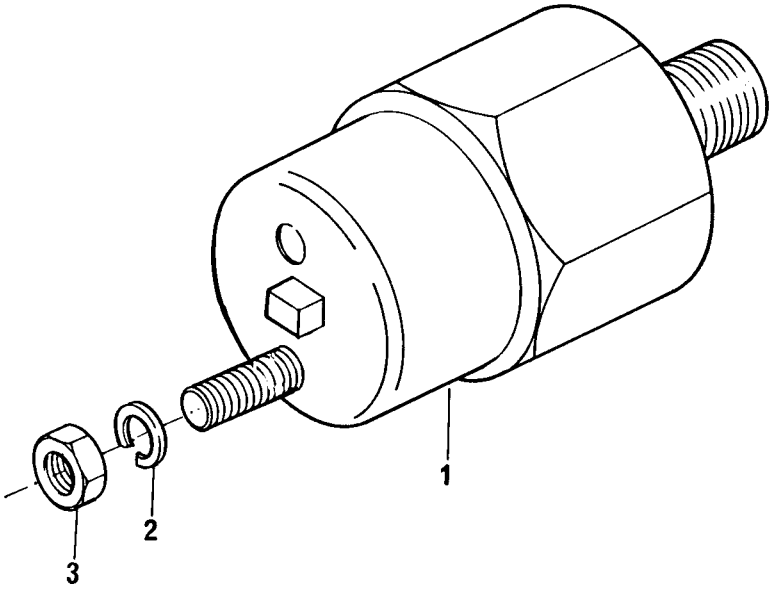

TOMADA PARA MANOMETRO DE ÓLEO
OIL PRESSURE GAUGE FITTING
TOMA PARA MANOMETRO DE ACEITE
PRISE POUR MANOMETRE D'HUILE

GRUPO
GROUP **43/67**
GRUPO
GROUPE

1	73158	1	SENSOR	SENDER	SENSOR	SONDE
2	70920150	1	ARRUELA	WASHER	ARANDELA	RONDELLE
3	70570107	1	PORCA	NUT	TUERCA	ÉCROU

TOMADA PARA MANOMETRO DE ÓLEO OIL PRESSURE GAUGE FITTING TOMA PARA MANOMETRO DE ACEITE PRISE POUR MANOMETRE D'HUILE	GRUPO GROUP 43/69 GRUPO GROUPE

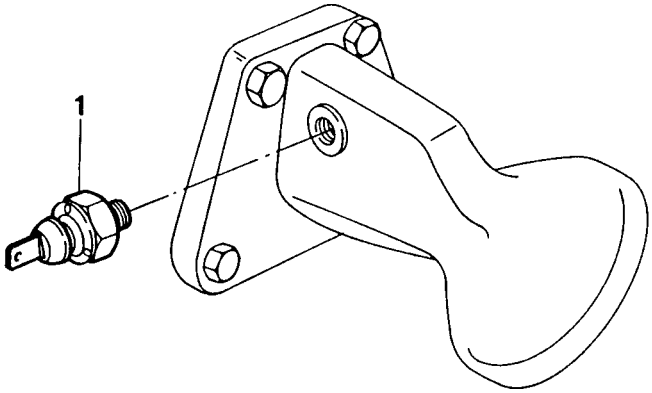

TOMADA PARA MANOMETRO DE ÓLEO **OIL PRESSURE GAUGE FITTING** **TOMA PARA MANOMETRO DE ACEITE** **PRISE POUR MANOMETRE D'HUILE**	**GRUPO** **GROUP** **43/69** **GRUPO** **GROUPE**

1	73159	1	SENSOR	SENDER	SENSOR	SONDE

TOMADA PARA MANOMETRO DE ÓLEO **OIL PRESSURE GAUGE FITTING** **TOMA PARA MANOMETRO DE ACEITE** **PRISE POUR MANOMETRE D'HUILE**	**GRUPO** **GROUP** **43/71** **GRUPO** **GROUPE**

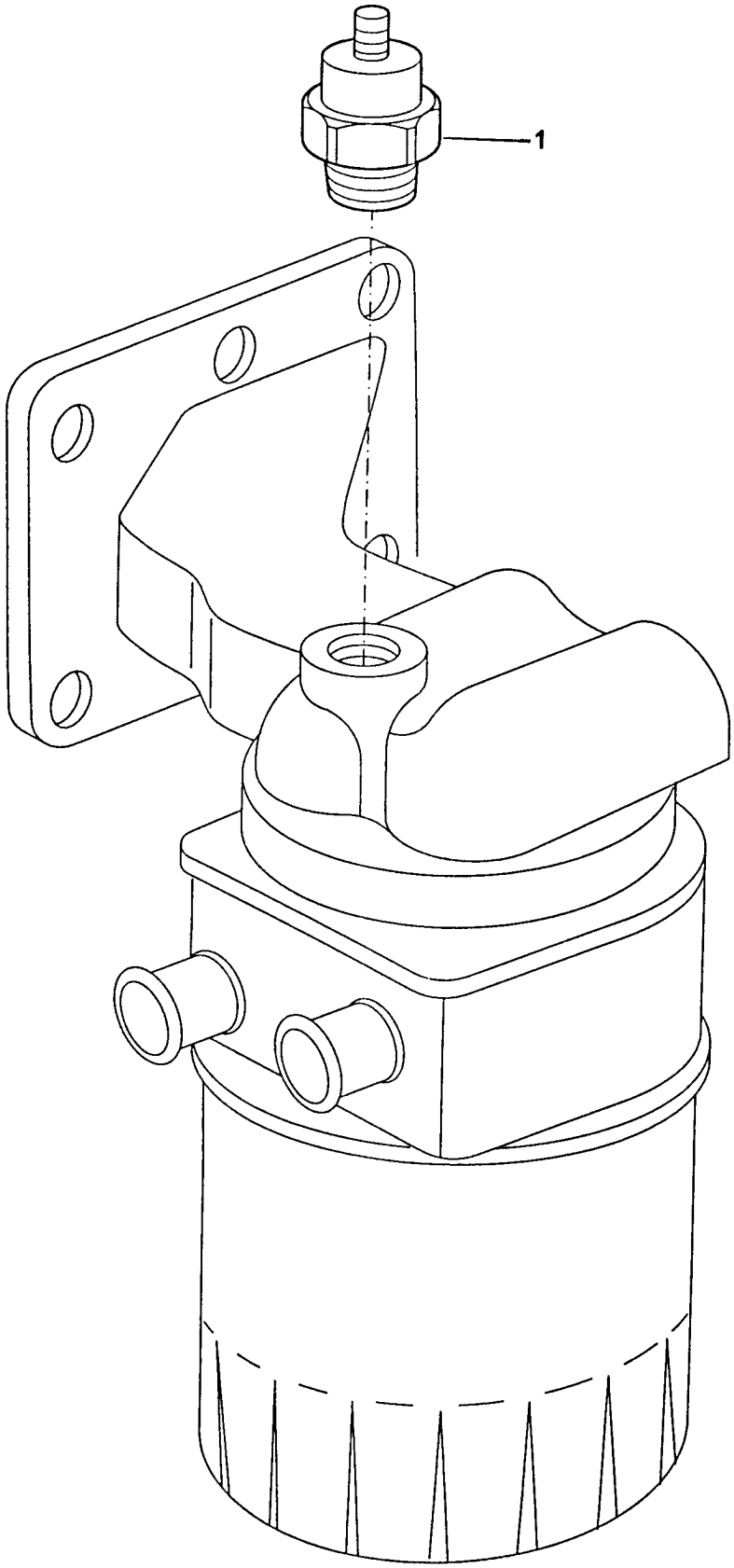

TOMADA PARA MANOMETRO DE ÓLEO **OIL PRESSURE GAUGE FITTING** **TOMA PARA MANOMETRO DE ACEITE** **PRISE POUR MANOMETRE D'HUILE**	**GRUPO** **GROUP** **43/71** **GRUPO** **GROUPE**

1	73151	1	SENSOR	SENDER	SENSOR	SONDE

TOMADA DE FORÇA POWER TAKE-OFF TOMA DE POTENCIA PRISE DE PUISSANCE	GRUPO GROUP 44/121 GRUPO GROUPE

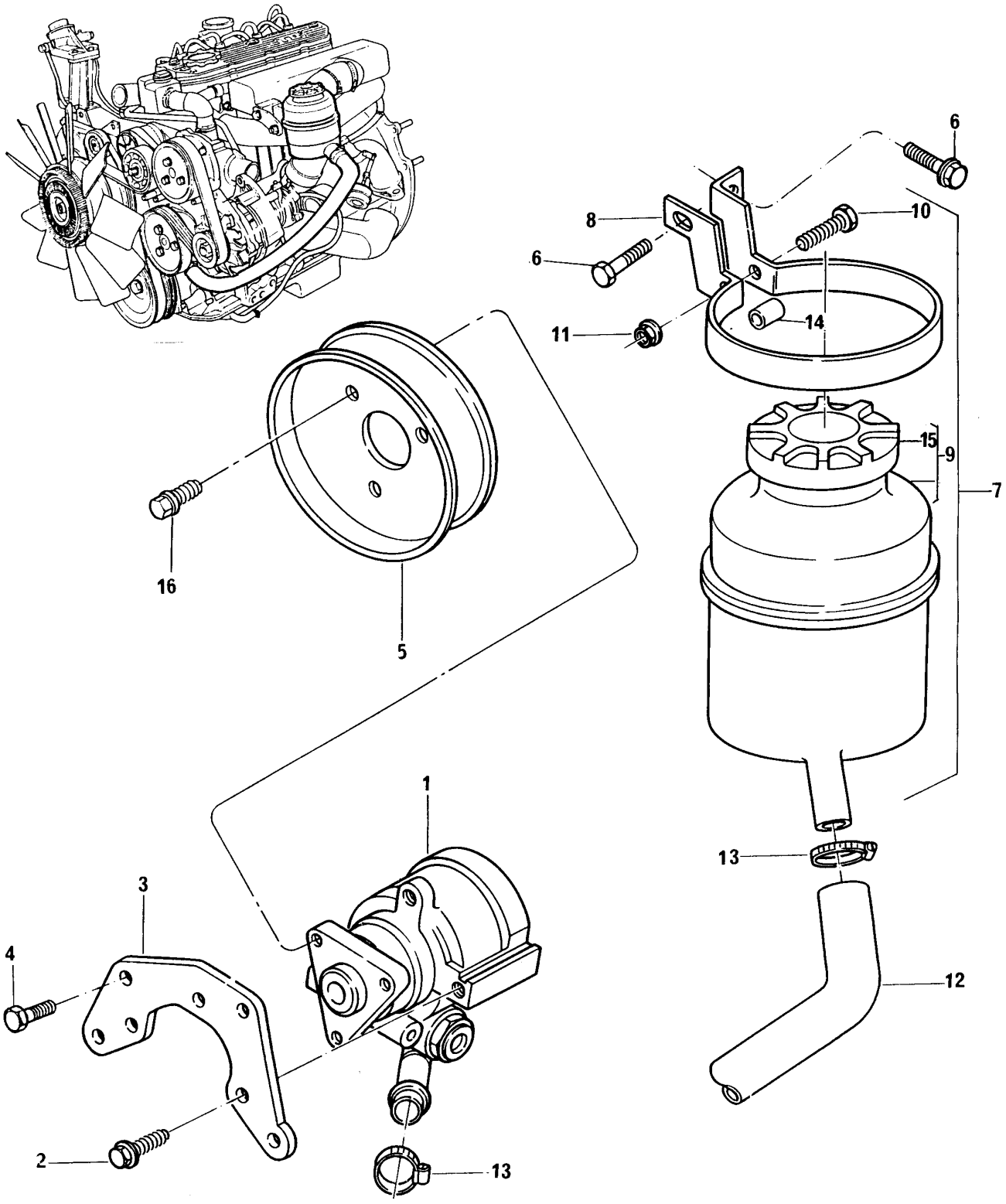

TOMADA DE FORÇA
POWER TAKE-OFF
TOMA DE POTENCIA
PRISE DE PUISSANCE

GRUPO
GROUP **44/121**
GRUPO
GROUPE

1	71069			1	BOMBA HIDRÁULICA	POMP	BOMBA	POMPE
2	FT108201		M8X20	3	PARAFUSO	BOLT	TORNILLO	VIS
3	ERR2228 A			1	SUPORTE	BRACKET	SOPORTE	SUPPORT
4	FT108201		M8X20	4	PARAFUSO	B0LT	TORNILLO	VIS
5	ERR3733 C			1	POLIA	PULLEY	POLEA	POULIE
6	FS108161		M8X16	2	PARAFUSO	BOLT	TORNILLO	VIS
7	70992886			1	CJ. RESERVATÓRIO	TANK KIT	JUEGO TANQUE	JEU RESERVOIR
8	70100756	7		1	SUPORTE	BRACKET	SOPORTE	SUPPORT
9	70993151	7		1	RESERVATÓRIO	TANK	TANQUE	RÉSERVOIR
10	2314F008	7	M6X35	1	PARAFUSO	BOLT	TORNILLO	VIS
11	2318D206	7		1	PORCA	NUT	TUERCA	ÉCROU
12	70200736			1	MANGUEIRA	HOSE	MANGUERA	DURITE
13	70180154			2	BRAÇADEIRA	CLAMP	ABRAZADERA	COLLIER
14	70330108	7		1	DISTANCIADOR	SPACER	ESPACIADOR	ENTRETOISE
15	71075	9		1	TAMPA	COVER	TAPA	COUVERCLE
16	FS108121		M8X12	3	PARAFUSO	BOLT	TORNILLO	VIS

TOMADA DE FORÇA POWER TAKE-OFF TOMA DE POTENCIA PRISE DE PUISSANCE	GRUPO GROUP 44/122 GRUPO GROUPE

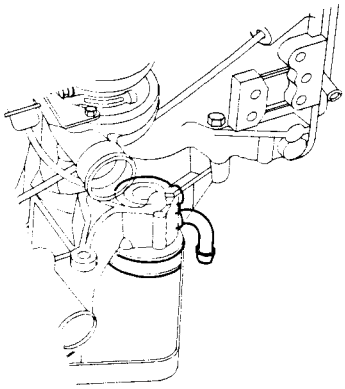

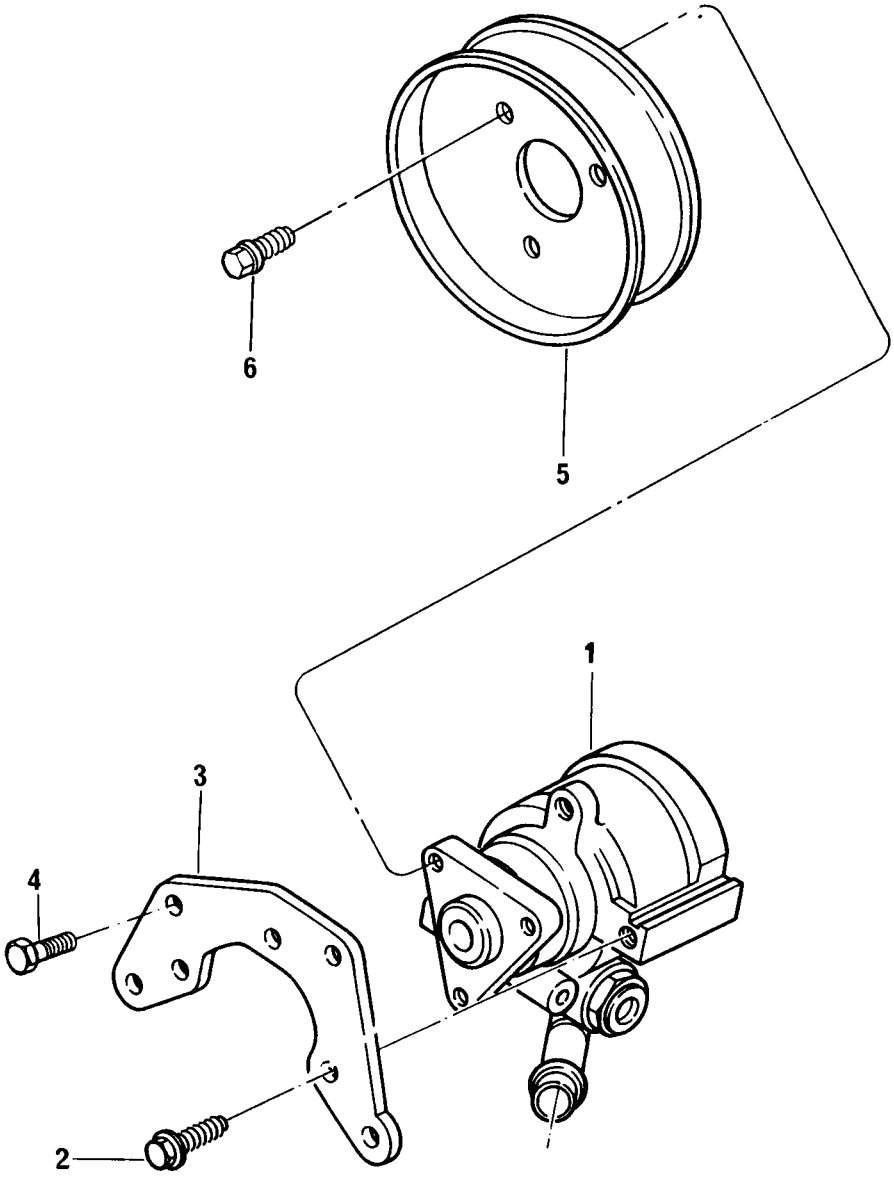

TOMADA DE FORÇA
POWER TAKE-OFF
TOMA DE POTENCIA
PRISE DE PUISSANCE

GRUPO
GROUP **44/122**
GRUPO
GROUPE

1	71134		1	BOMBA HIDRÁULICA	PUMP	BOMBA	POMPE
2	FT108201	M8X20	3	PARAFUSO	BOLT	TORNILLO	VIS
3	ERR2228 A		1	SUPORTE	BRACKET	SOPORTE	SUPPORT
4	FT108201	M8X20	4	PARAFUSO	BOLT	TORNILLO	VIS
5	70670202		1	POLIA	PULLEY	POLEA	POULIE
6	FS108121	M8X12	3	PARAFUSO	BOLT	TORNILLO	VIS

TOMADA DE FORÇA POWER TAKE-OFF TOMA DE POTENCIA PRISE DE PUISSANCE	GRUPO GROUP 44/123 GRUPO GROUPE

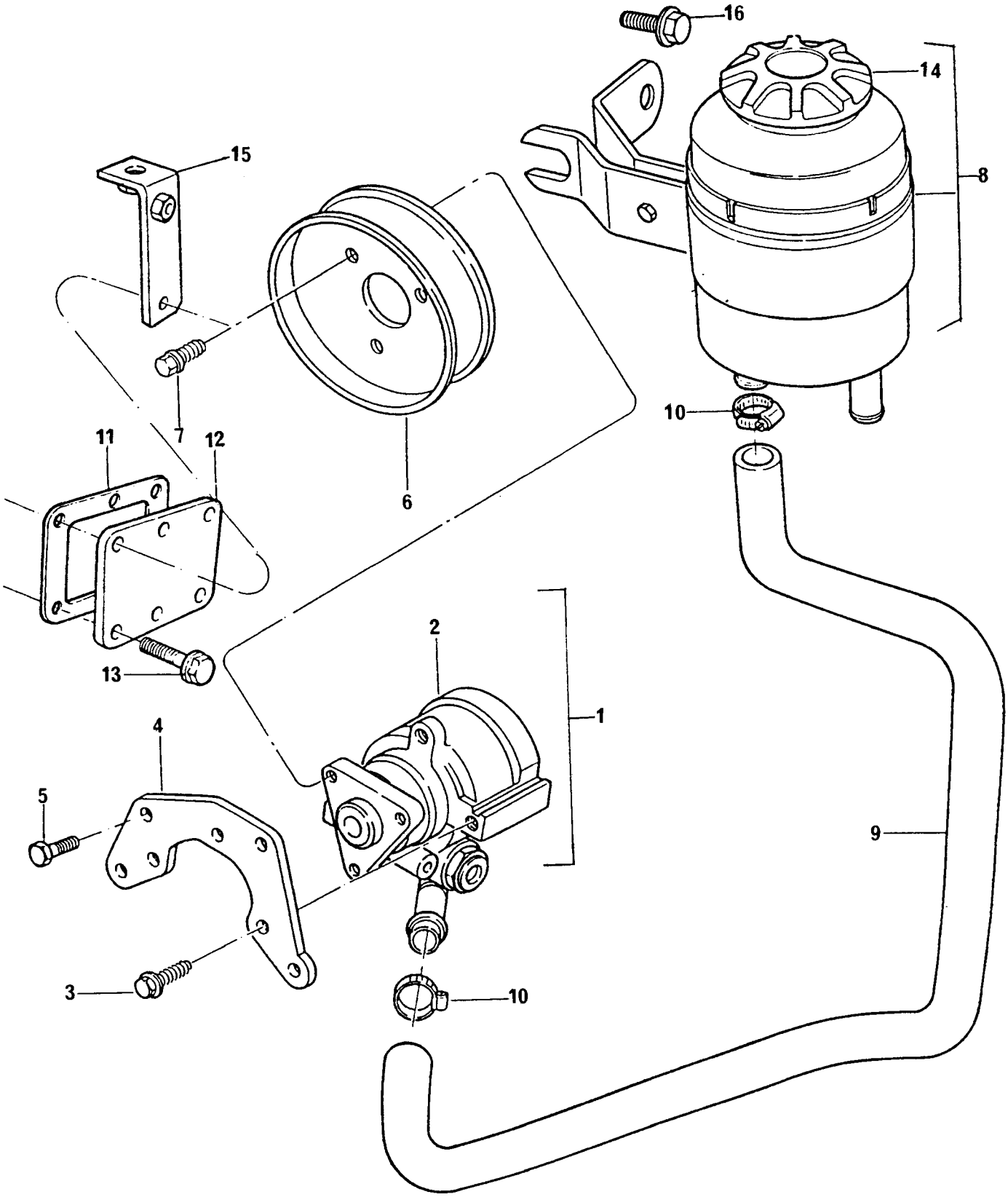

TOMADA DE FORÇA
POWER TAKE-OFF
TOMA DE POTENCIA
PRISE DE PUISSANCE

GRUPO
GROUP **44/123**
GRUPO
GROUPE

1	70993208			1	CJ. BBA HIDRÁULICA	PUMP ASSY	JUEGO BOMBA	JEU POMPE
2	71150	1		1	BOMBA HIDRÁULICA	PUMP	BOMBA	POMPE
3	FT108201		M8X20	3	PARAFUSO	BOLT	TORNILLO	VIS
4	ERR2228 A	1		1	SUPORTE	BRACKET	SOPORTE	SUPPORT
5	FT108201		M8X20	4	PARAFUSO	BOLT	TORNILLO	VIS
6	70670197			1	POLIA	PULLEY	POLEA	POULIE
7	FS108121		M8X12	3	PARAFUSO	BOLT	TORNILLO	VIS
8	71073			1	RESERVATÓRIO	TANK	TANQUE	RÉSERVOIR
9	70200757			1	MANGUEIRA	HOSE	MANGUERA	DURITE
10	70180154			2	BRAÇADEIRA	CLAMP	ABRAZADERA	COLLIER
11	70490683	●○	ERR2027 A	1	JUNTA	JOINT	JUNTA	JOINT
12	70240268			1	TAMPA	COVER	TAPA	COUVERCLE
13	FT108201		M8X20	6	PARAFUSO	BOLT	TORNILLO	VIS
14	HS013	7		1	TAMPA	COVER	TAPA	COUVERCLE
15	70100764			1	SUPORTE	BRACKET	SOPORTE	SUPPORT
16	FS108161		M8X16	1	PARAFUSO	BOLT	TORNILLO	VIS

TOMADA DE FORÇA POWER TAKE-OFF TOMA DE POTENCIA PRISE DE PUISSANCE	GRUPO GROUP 44/126 GRUPO GROUPE

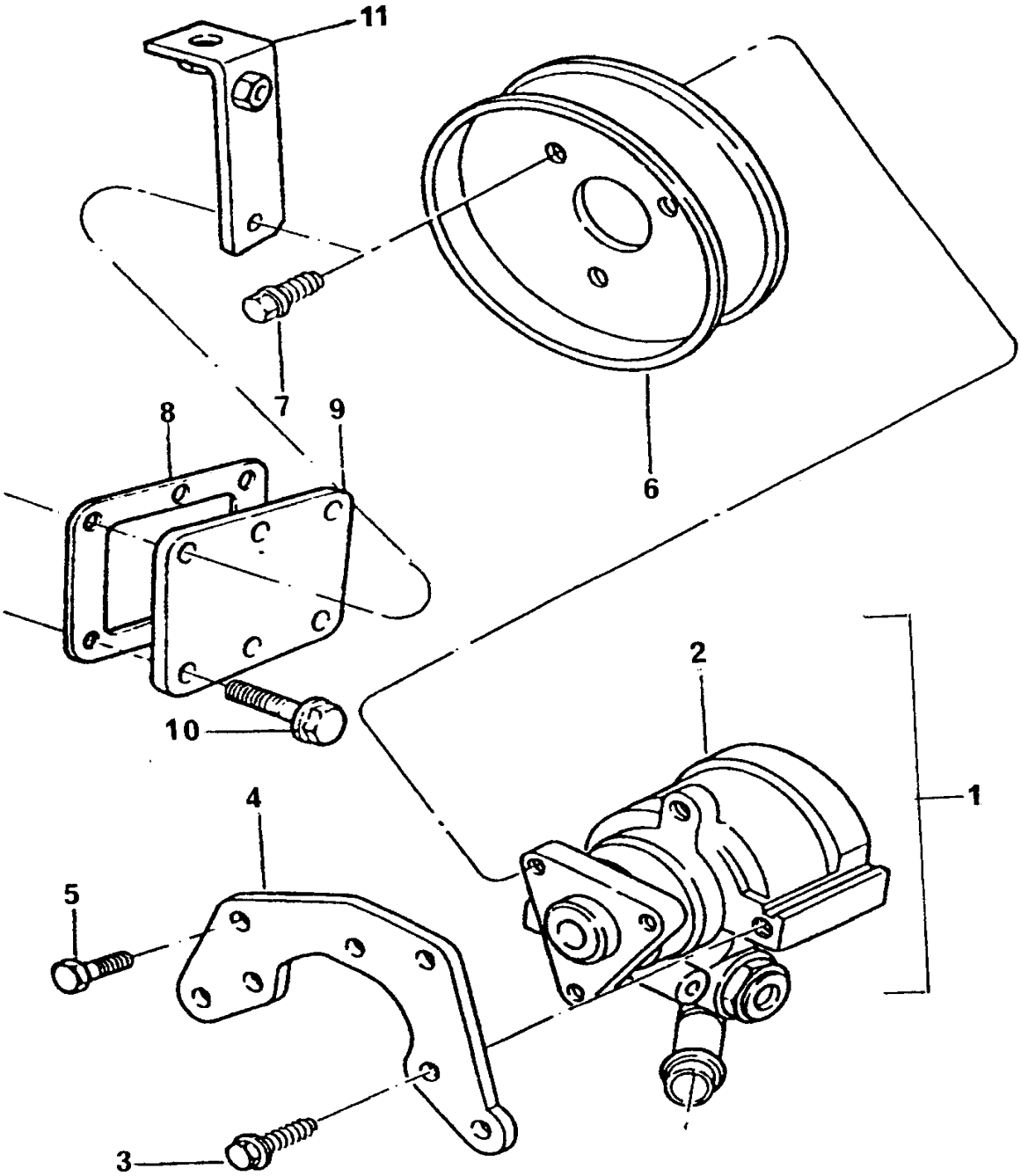

TOMADA DE FORÇA
POWER TAKE-OFF
TOMA DE POTENCIA
PRISE DE PUISSANCE

GRUPO
GROUP **44/126**
GRUPO
GROUPE

1	70993208			1	CJ. BBA HIDRÁULICA	PUMP ASSY	JUEGOBOMBA	JEU POMPE
2	71150	1		1	BOMBA HIDRÁULICA	PUMP	BOMBA	POMPE
3	FT108201	1	M8X20	3	PARAFUSO	BOLT	TORNILLO	VIS
4	ERR2228 A	1		1	SUPORTE	BRACKET	SOPORTE	SUPPORT
5	FT108201		M8X20	4	PARAFUSO	BOLT	TORNILLO	VIS
6	70670197			1	POLIA	PULLEY	POLEA	POULIE
7	FS108121		M8X12	3	PARAFUSO	BOLT	TORNILLO	VIS
8	70490683	●○	ERR2027 A	1	JUNTA	JOINT	JUNTA	JOINT
9	70240268			1	TAMPA	COVER	TAPA	COUVERCLE
10	FT108201		M8X20	6	PARAFUSO	BOLT	TORNILLO	VIS
11	70100764			1	SUPORTE	BRACKET	SOPORTE	SUPPORT

TOMADA DE FORÇA POWER TAKE-OFF TOMA DE POTENCIA PRISE DE PUISSANCE	GRUPO GROUP 44/127 GRUPO GROUPE

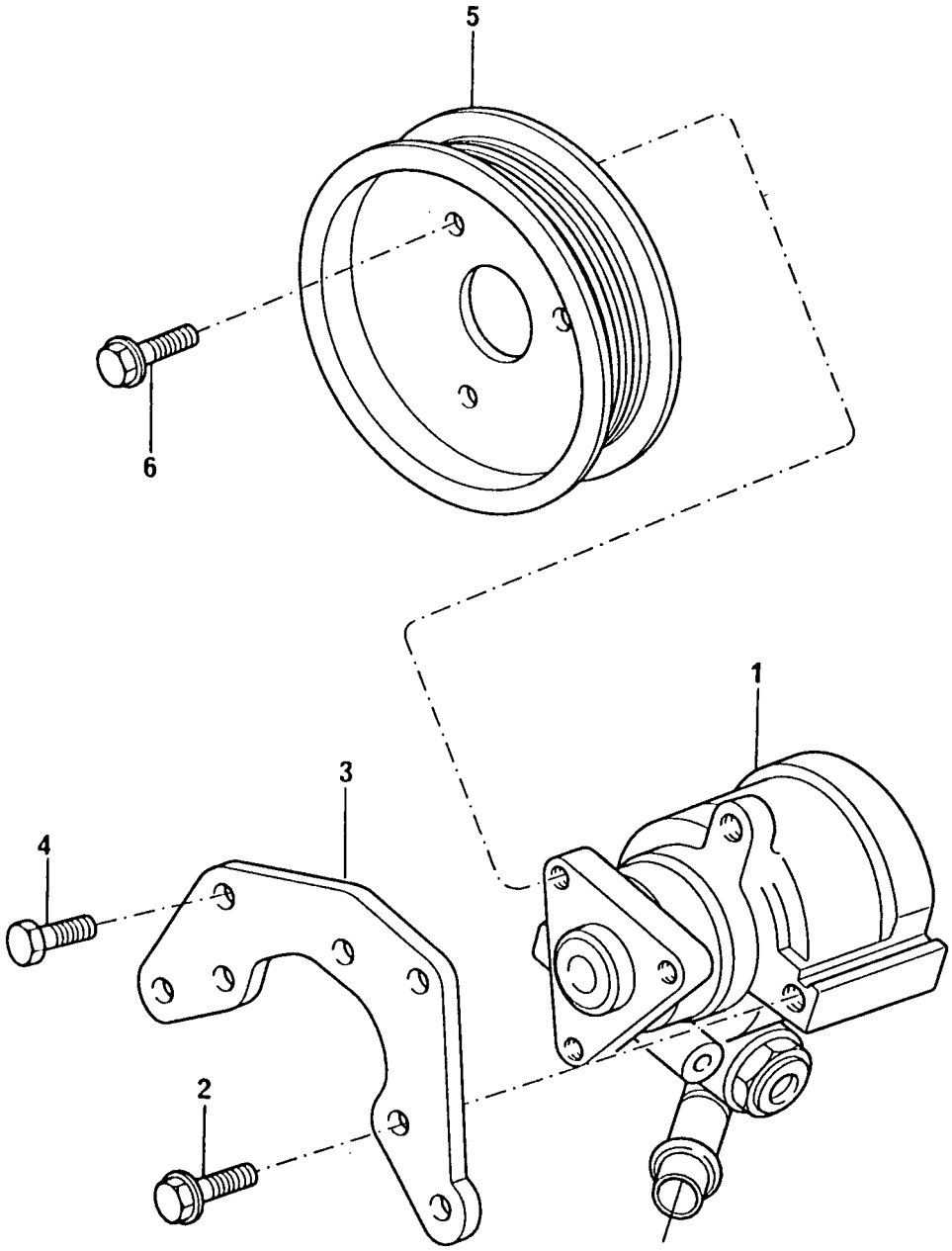

TOMADA DE FORÇA
POWER TAKE-OFF
TOMA DE POTENCIA
PRISE DE PUISSANCE

GRUPO
GROUP **44/127**
GRUPO
GROUPE

1	71155	●○'1147	1	BOMBA HIDRÁULICA	PUMP	BOMBA	POMPE
2	FT108201	M8X20	3	PARAFUSO	BOLT	TORNILLO	VIS
3	ERR2228 A		1	SUPORTE	BRACKET	SOPORTE	SUPPORT
4	FT108201	M8X20	4	PARAFUSO	BOLT	TORNILLO	VIS
5	70670202		1	POLIA	PULLEY	POLEA	POULIE
6	FS108121	M8X12	3	PARAFUSO	BOLT	TORNILLO	VIS

TOMADA DE FORÇA POWER TAKE-OFF TOMA DE POTENCIA PRISE DE PUISSANCE	GRUPO GROUP 44/131 GRUPO GROUPE

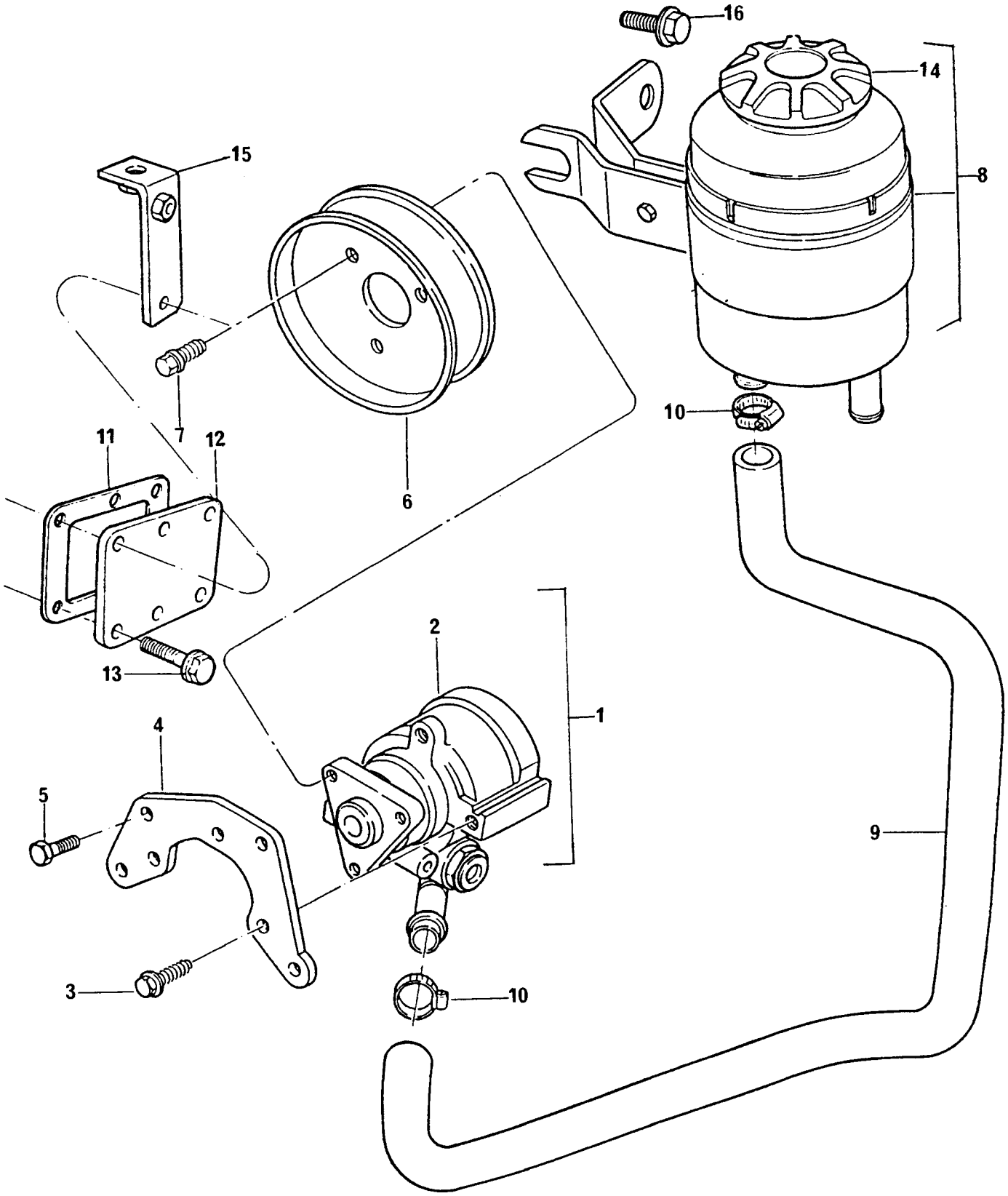

TOMADA DE FORÇA
POWER TAKE-OFF
TOMA DE POTENCIA
PRISE DE PUISSANCE

GRUPO
GROUP **44/131**
GRUPO
GROUPE

1	70993208			1	CJ. BOMBA HIDRÁULICA	PUMP ASSY	JUEGO BOMBA	JEU POMPE
2	71150	1		1	BOMBA HIDRÁULICA	PUMP	BOMBA	POMPE
3	FT108201	1	M8X20	4	PARAFUSO	BOLT	TORNILLO	VIS
4	ERR2228 A	1		1	SUPORTE	BRACKET	SOPORTE	SUPPORT
5	FT108201		M8X20	3	PARAFUSO	BOLT	TORNILLO	VIS
6	70670197			1	POLIA	PULLEY	POLEA	POULIE
7	FS108121		M8X12	3	PARAFUSO	BOLT	TORNILLO	VIS
8	70993365			1	RESERVATÓRIO	TANK	TANQUE	RÉSERVOIR
9	70200757			1	MANGUEIRA	HOSE	MANGUERA	DURITE
10	70180154			2	BRAÇADEIRA	CLAMP	ABRAZADERA	COLLIER
11	70490683	●○	ERR2027 A	1	JUNTA	JOINT	JUNTA	JOINT
12	70240268			1	TAMPA	COVER	TAPA	COUVERCLE
13	FT108201		M8X20	6	PARAFUSO	BOLT	TORNILLO	VIS
14	HS013	7		1	TAMPA	COVER	TAPA	COUVERCLE
15	70100764			1	SUPORTE	BRACKET	SOPORTE	SUPPORT
16	FB108071		M8X35	1	PARAFUSO	BOLT	TORNILLO	VIS

TOMADA DE FORÇA POWER TAKE-OFF TOMA DE POTENCIA PRISE DE PUISSANCE	GRUPO GROUP 44/135 GRUPO GROUPE

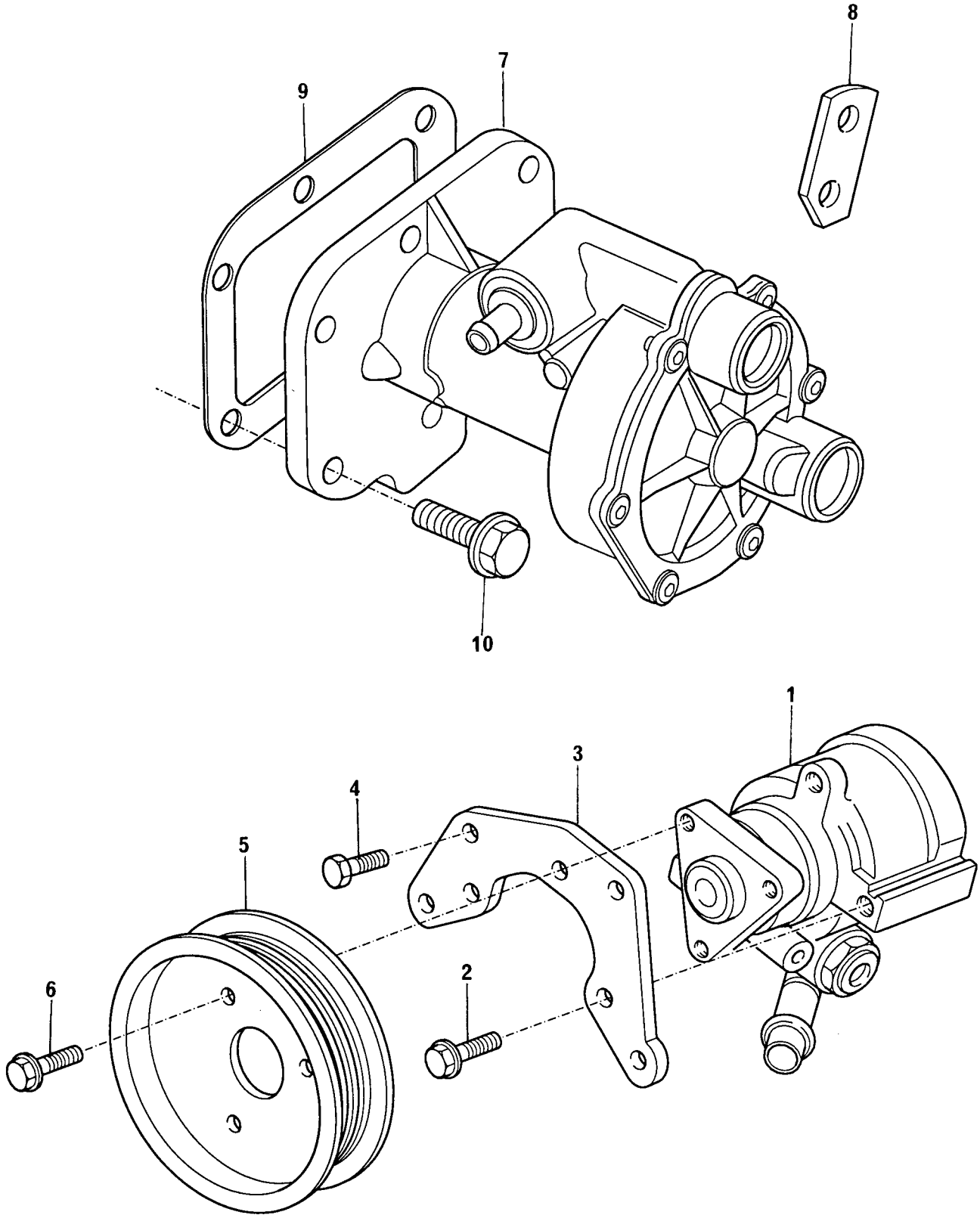

TOMADA DE FORÇA
POWER TAKE-OFF
TOMA DE POTENCIA
PRISE DE PUISSANCE

GRUPO
GROUP **44/135**
GRUPO
GROUPE

1	ANR2157 C			1	BOMBA HIDRÁULICA	PUMP	BOMBA	POMPE
2	FS108251		M8X25	3	PARAFUSO	BOLT	TORNILLO	VIS
3	ERR2228 A			1	SUPORTE	BRACKET	SOPORTE	SUPPORT
4	FS108251		M8X25	4	PARAFUSO	BOLT	TORNILLO	VIS
5	ERR3733 C			1	POLIA	PULLEY	POLEA	POULIE
6	FS108121		M8X12	3	PARAFUSO	BOLT	TORNILLO	VIS
7	ERR3539 A			1	EXAUSTOR	EXHAUSTER	EDUCTOR	POMPE À VIDE
8	ERC9404 A			1	SUPORTE	BRACKET	SOPORTE	SUPPORT
9	70490683	●○	ERR2027 A	1	JUNTA	JOINT	JUNTA	JOINT
10	FS108251		M8X25	6	PARAFUSO	BOLT	TORNILLO	VIS

CARCAÇA DO VOLANTE FLYWHEEL HOUSING CARTER DEL VOLANTE CARTER DU VOLANT	GRUPO GROUP 45/119 GRUPO GROUPE

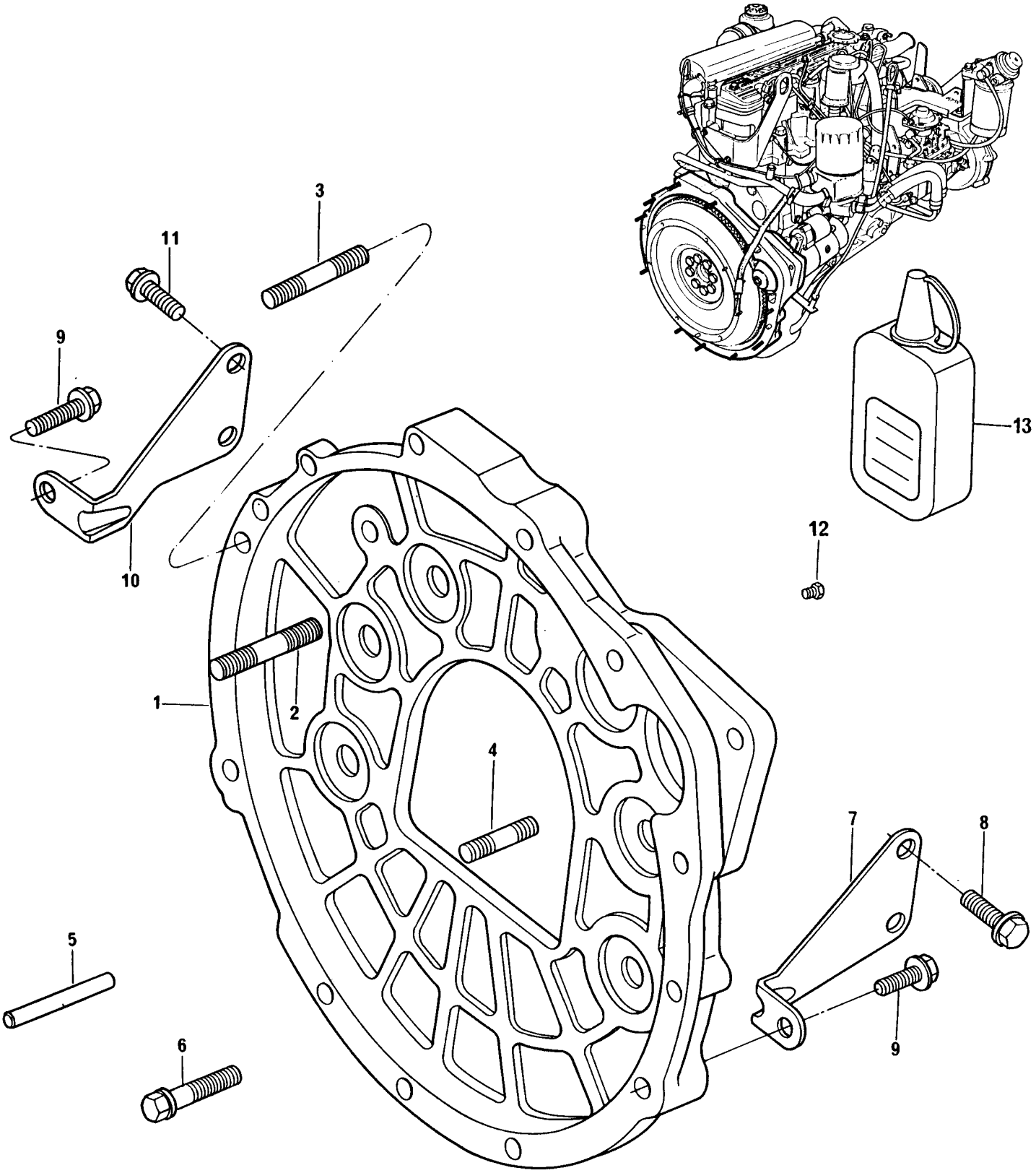

CARCAÇA DO VOLANTE
FLYWHEEL HOUSING
CARTER DEL VOLANTE
CARTER DU VOLANT

GRUPO
GROUP **45/119**
GRUPO
GROUPE

1	70940153		1	PLACA ADAPTADORA	PLATE	PLACA	PLAQUE
2	70820108	M10X65	1	PRISIONEIRO	STUD	ESPÁRRAGO	GOUJON
3	70820107	M10X75	1	PRISIONEIRO	STUD	ESPÁRRAGO	GOUJON
4	70820117	M10X30	9	PRISIONEIRO	STUD	ESPÁRRAGO	GOUJON
5	70610055		2	PINO GUIA	DOWEL	ESPIGA	PION
6	FS110301	M10X30	6	PARAFUSO	BOLT	TORNILLO	VIS
7	70100721		1	SUPORTE	BRACKET	SOPORTE	SUPPORT
8	FS112251	M12X25	2	PARAFUSO	BOLT	TORNILLO	VIS
9	FS110301	M10X30	2	PARAFUSO	BOLT	TORNILLO	VIS
10	70100722		1	SUPORTE	BRACKET	SOPORTE	SUPPORT
11	FS112251	M12X25	2	PARAFUSO	BOLT	TORNILLO	VIS
12	ERC7295 B		1	BUJÃO	PLUG	TAPÓN	BOUCHON
13	HS044		1	JUNTA LÍQUIDA	JOINT	JUNTA	JOINT

CARCAÇA DO VOLANTE **FLYWHEEL HOUSING** **CARTER DEL VOLANTE** **CARTER DU VOLANT**	**GRUPO** **GROUP** **45/120** **GRUPO** **GROUPE**

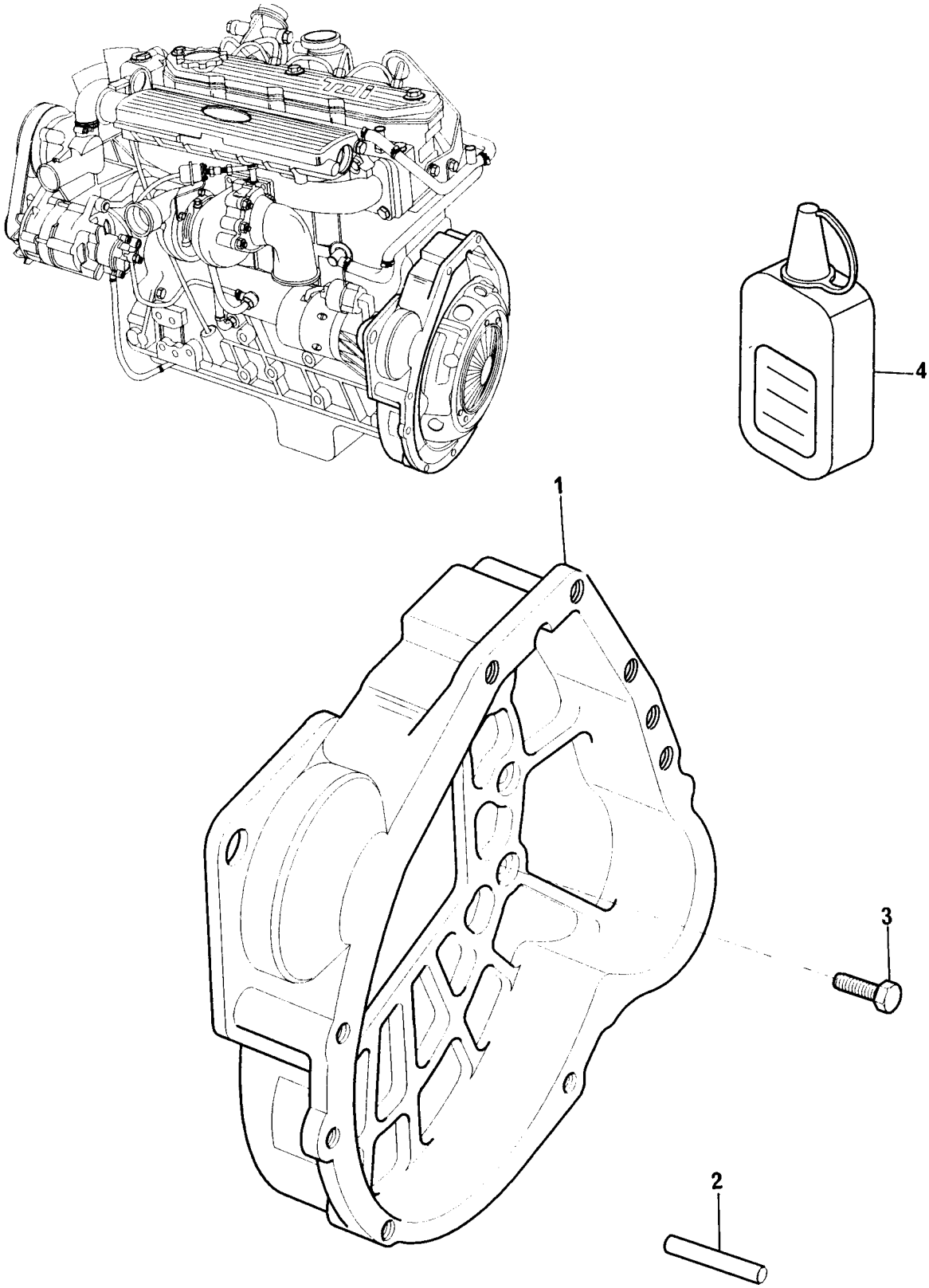

CARCAÇA DO VOLANTE **FLYWHEEL HOUSING** **CARTER DEL VOLANTE** **CARTER DU VOLANT**	**GRUPO** **GROUP** **45/120** **GRUPO** **GROUPE**

1	70940154		1	PLACA ADAPTADORA	PLATE	PLACA	PLAQUE
2	0350025		2	PINO GUIA	DOWEL	ESPIGA	PION
3	FS110301	M10X30	7	PARAFUSO	BOLT	TORNILLO	VIS
4	HS044		1	JUNTA LÍQUIDA	JOINT	JUNTA	JOINT

CARCAÇA DO VOLANTE FLYWHEEL HOUSING CARTER DEL VOLANTE CARTER DU VOLANT	GRUPO GROUP 45/121 GRUPO GROUPE

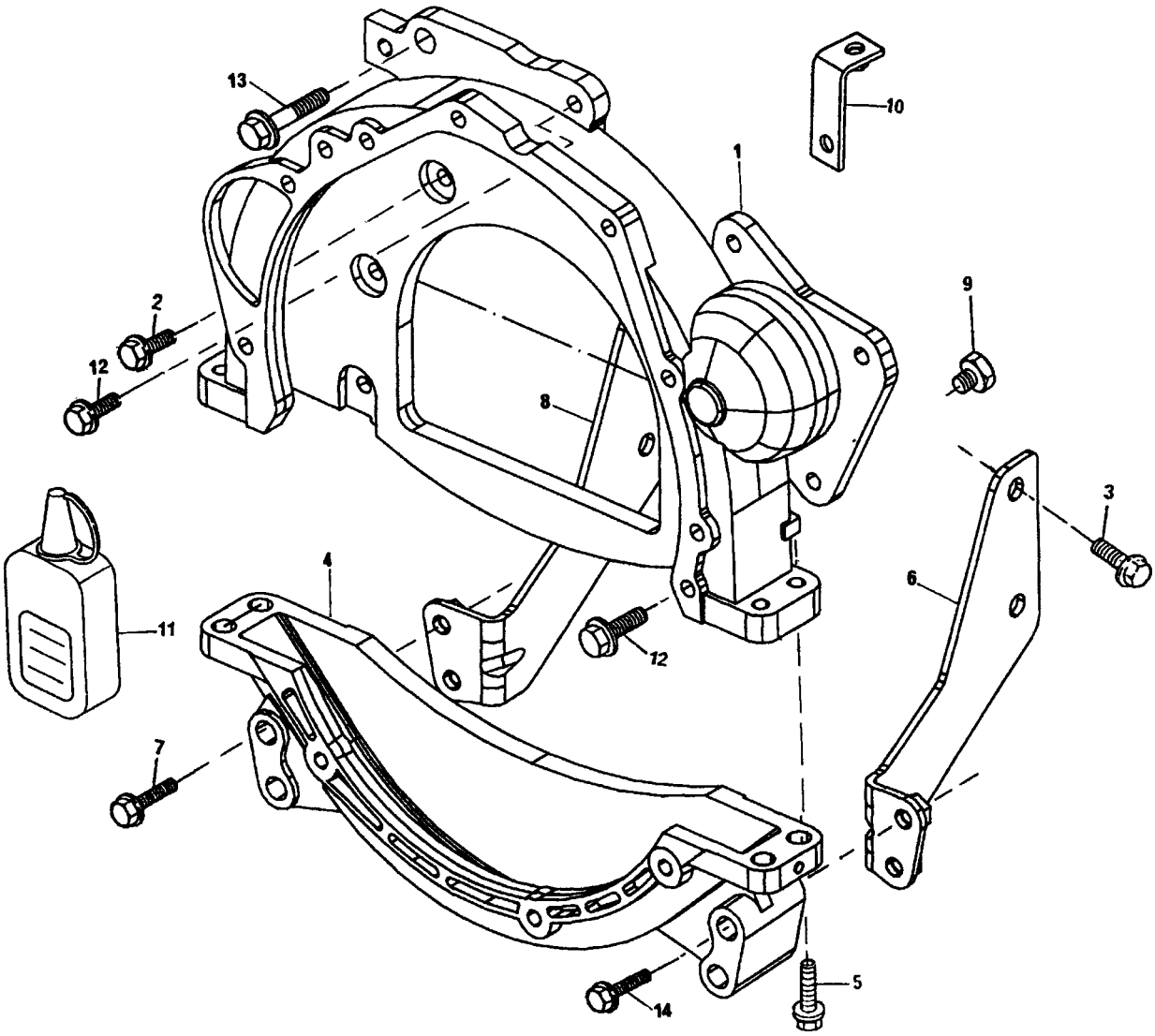

CARCAÇA DO VOLANTE
FLYWHEEL HOUSING
CARTER DEL VOLANTE
CARTER DU VOLANT

GRUPO
GROUP **45/121**
GRUPO
GROUPE

1	70440184		1	PLACA ADAPTADORA	PLATE	PLACA	PLAQUE
2	FT110251	M10X25	5	PARAFUSO	BOLT	TORNILLO	VIS
3	FS112251	M12X25	4	PARAFUSO	BOLT	TORNILLO	VIS
4	70240267	→)50759 C	1	TAMPA	COVER	TAPA	COUVERCLE
4	70240485	|→)50760 C	1	TAMPA	COVER	TAPA	COUVERCLE
5	FT212401	M12X40	4	PARAFUSO	BOLT	TORNILLO	VIS
6	70810055		1	TIRANTE	ROD	VARILLA	TIGE
7	70740736	M10X90	2	PARAFUSO	BOLT	TORNILLO	VIS
8	70810056		1	TIRANTE	ROD	VARILLA	TIGE
9	ERC7295 B		1	BUJÃO	PLUG	TAPÓN	GOUJON
10	70100765		1	SUPORTE	BRACKET	SOPORTE	SUPPORT
11	HS044		1	JUNTA LÍQUIDA	JOINT	JUNTA	JOINT
12	FT110351	M10X35	2	PARAFUSO	BOLT	TORNILLO	VIS
13	2314J007	M10X45	1	PARAFUSO	BOLT	TORNILLO	VIS
14	FB110141	M10X70	2	PARAFUSO	BOLT	TORNILLO	VIS

CARCAÇA DO VOLANTE FLYWHEEL HOUSING CARTER DEL VOLANTE CARTER DU VOLANT	GRUPO GROUP 45/125 GRUPO GROUPE

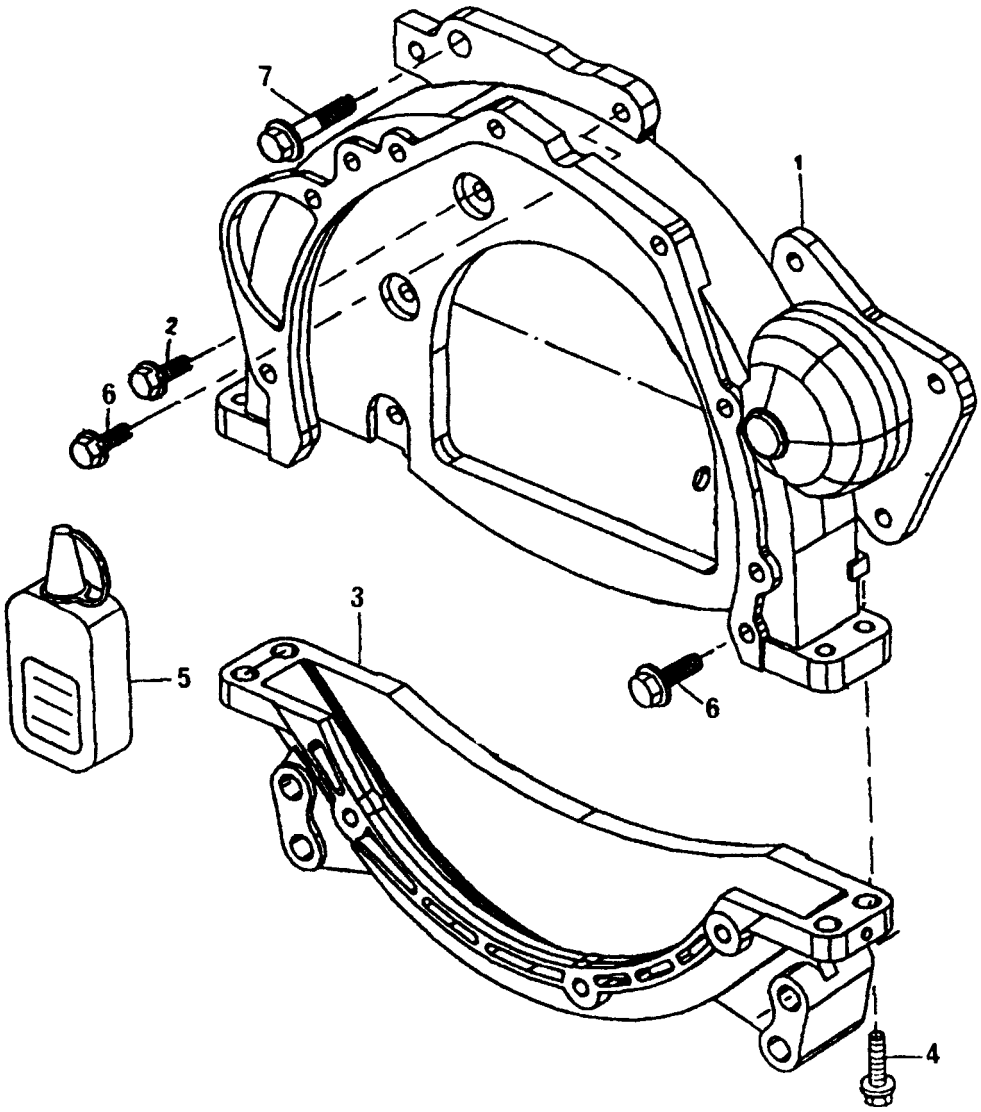

CARCAÇA DO VOLANTE
FLYWHEEL HOUSING
CARTER DEL VOLANTE
CARTER DU VOLANT

GRUPO
GROUP **45/125**
GRUPO
GROUPE

1	70440184		1	PLACA ADAPTADORA	PLATE	PLACA	PLAQUE
2	FT110251	M10X25	5	PARAFUSO	BOLT	TORNILLO	VIS
3	70240485		1	TAMPA	COVER	TAPA	COUVERCLE
4	FT212401	M12X40	4	PARAFUSO	BOLT	TORNILLO	VIS
5	HS044		1	JUNTA LÍQUIDA	JOINT	JUNTA	JOINT
6	FT110351	M10X35	2	PARAFUSO	BOLT	TORNILLO	VIS
7	2314J007	M10X45	1	PARAFUSO	BOLT	TORNILLO	VIS

CARCAÇA DO VOLANTE FLYWHEEL HOUSING CARTER DEL VOLANTE CARTER DU VOLANT	GRUPO GROUP 45/126 GRUPO GROUPE

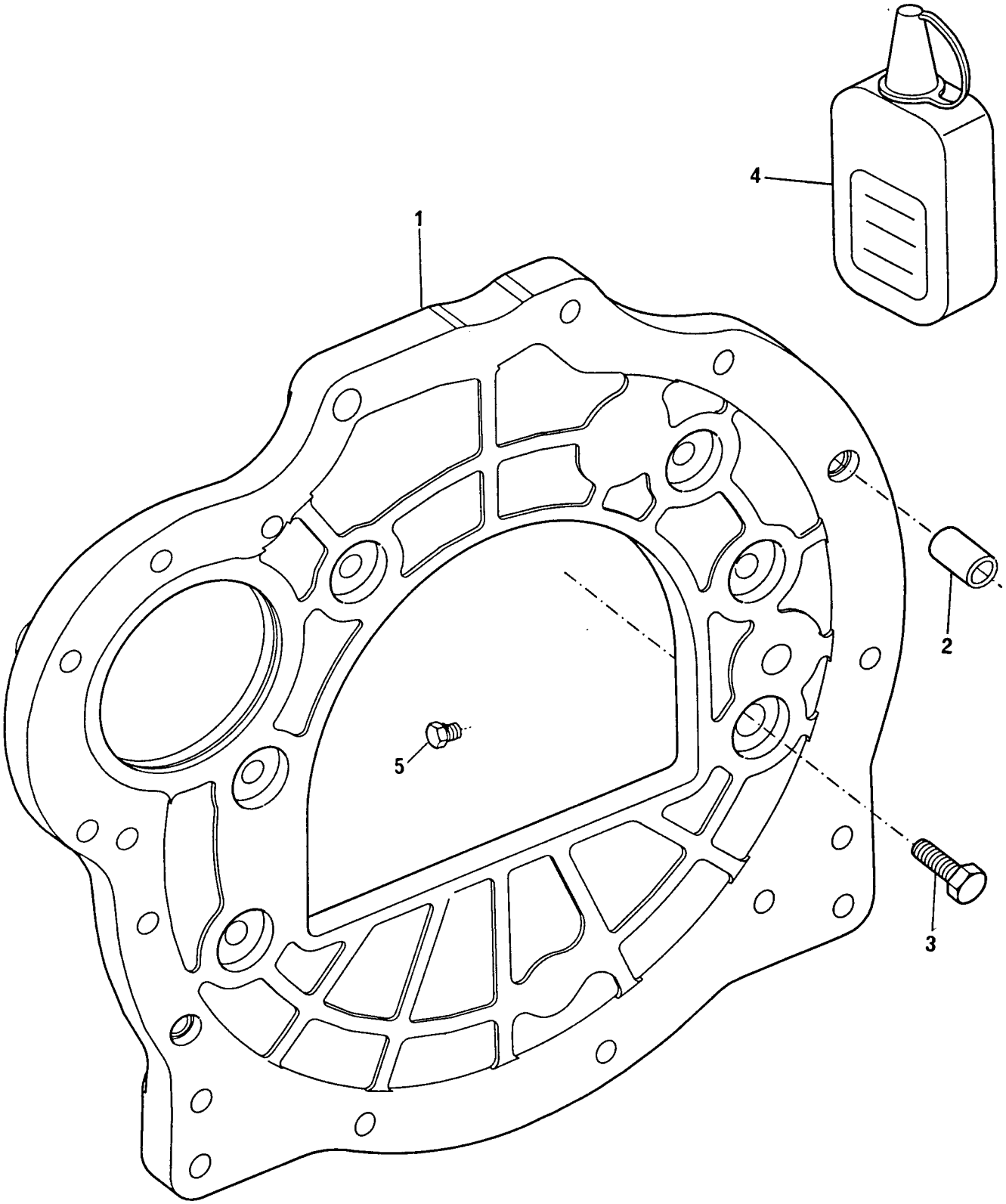

CARCAÇA DO VOLANTE
FLYWHEEL HOUSING
CARTER DEL VOLANTE
CARTER DU VOLANT

GRUPO
GROUP **45/126**
GRUPO
GROUPE

1	70993268			1	PLACA ADAPTADORA	PLATE	PLACA	PLAQUE
2	70610068	1		2	ANEL GUIA	RING	ANILLO	ANNEAU
3	FS110301		M10X30	6	PARAFUSO	BOLT	TORNILLO	VIS
4	HS044			1	JUNTA LÍQUIDA	JOINT	JUNTA	JOINT
5	ERC7295 B			1	BUJÃO	PLUG	TAPÓN	BOUCHON

CARCAÇA DO VOLANTE FLYWHEEL HOUSING CARTER DEL VOLANTE CARTER DU VOLANT	GRUPO GROUP 45/128 GRUPO GROUPE

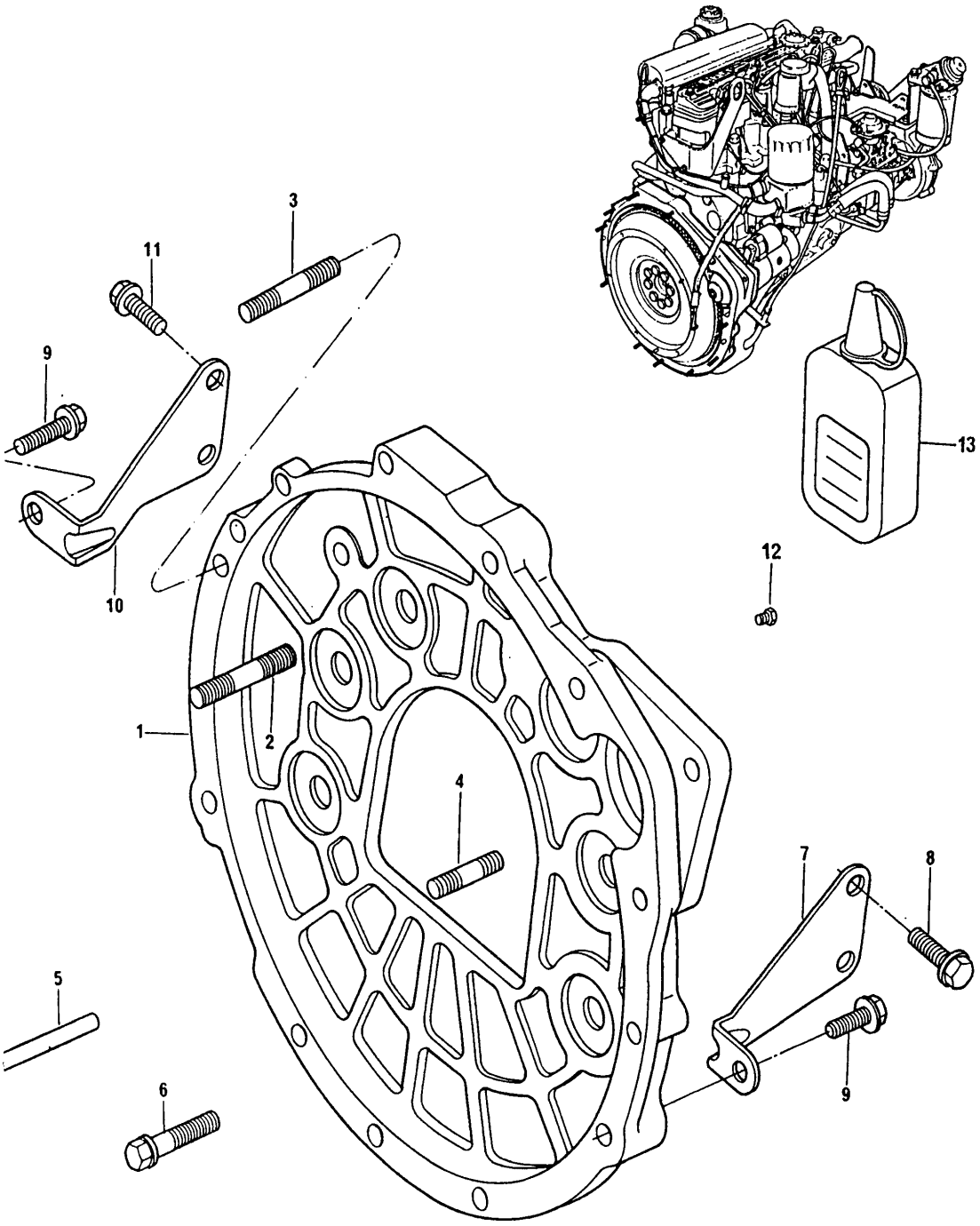

CARCAÇA DO VOLANTE
FLYWHEEL HOUSING
CARTER DEL VOLANTE
CARTER DU VOLANT

GRUPO
GROUP **45/128**
GRUPO
GROUPE

1	70940153		1	PLACA ADAPTADORA	PLATE	PLACA	PLAQUE
2	70820108	M10X65	1	PRISIONEIRO	STUD	ESPÁRRAGO	GOUJON
3	70820107	M10X75	1	PRISIONEIRO	STUD	ESPÁRRAGO	GOUJON
4	70820117	M10X30	7	PRISIONEIRO	STUD	ESPÁRRAGO	GOUJON
5	70610055		2	PINO GUIA	DOWEL	ESPIGA	PION
6	FS110301	M10X30	6	PARAFUSO	BOLT	TORNILLO	VIS
7	70100721		1	SUPORTE	BRACKET	SOPORTE	SUPPORT
8	FS112251	M12X25	2	PARAFUSO	BOLT	TORNILLO	VIS
9	FS110201	M10X20	1	PARAFUSO	BOLT	TORNILLO	VIS
10	70100722		1	SUPORTE	BRACKET	SOPORTE	SUPPORT
11	FS112251	M12X25	2	PARAFUSO	BOLT	TORNILLO	VIS
12	ERC7295 B		1	BUJÃO	PLUG	TAPÓN	BOUCHON
13	HS044		1	JUNTA LÍQUIDA	JOINT	JUNTA	JOINT

CARCAÇA DO VOLANTE FLYWHEEL HOUSING CARTER DEL VOLANTE CARTER DU VOLANT	GRUPO GROUP 45/130 GRUPO GROUPE

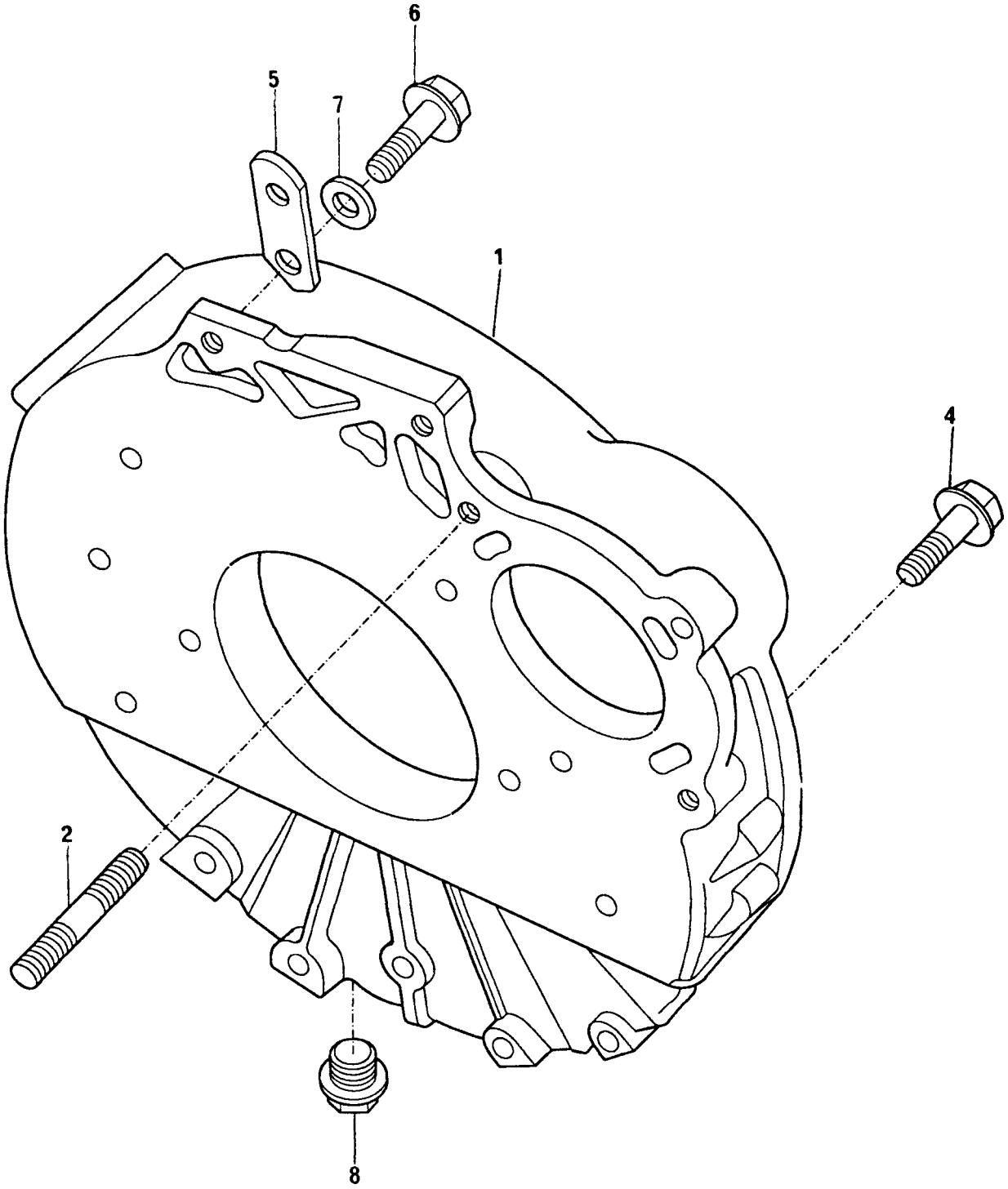

CARCAÇA DO VOLANTE
FLYWHEEL HOUSING
CARTER DEL VOLANTE
CARTER DU VOLANT

GRUPO
GROUP **45/130**
GRUPO
GROUPE

1	ERR4718 B		1	CARCAÇA DO VOLANTE	HOUSING	CARTER	CARTER
2	70820117	M10X30	9	PRISIONEIRO	STUD	ESPÁRRAGO	GOUJON
4	FS110301	M10X30	7	PARAFUSO	BOLT	TORNILLO	VIS
5	ERC9404 A		2	SUPORTE	BRACKET	SOPORTE	SUPPORT
6	2314J007	M10X45	1	PARAFUSO	BOLT	TORNILLO	VIS
7	2920		1	ARRUELA	WASHER	ARANDELA	RONDELLE
8	ERC7295		1	BUJÃO	PLUG	TAPÓN	BOUCHON

MOTOR DE PARTIDA STARTER MOTOR MOTOR DE ARRANQUE DEMARREUR	GRUPO GROUP 46/64 GRUPO GROUPE

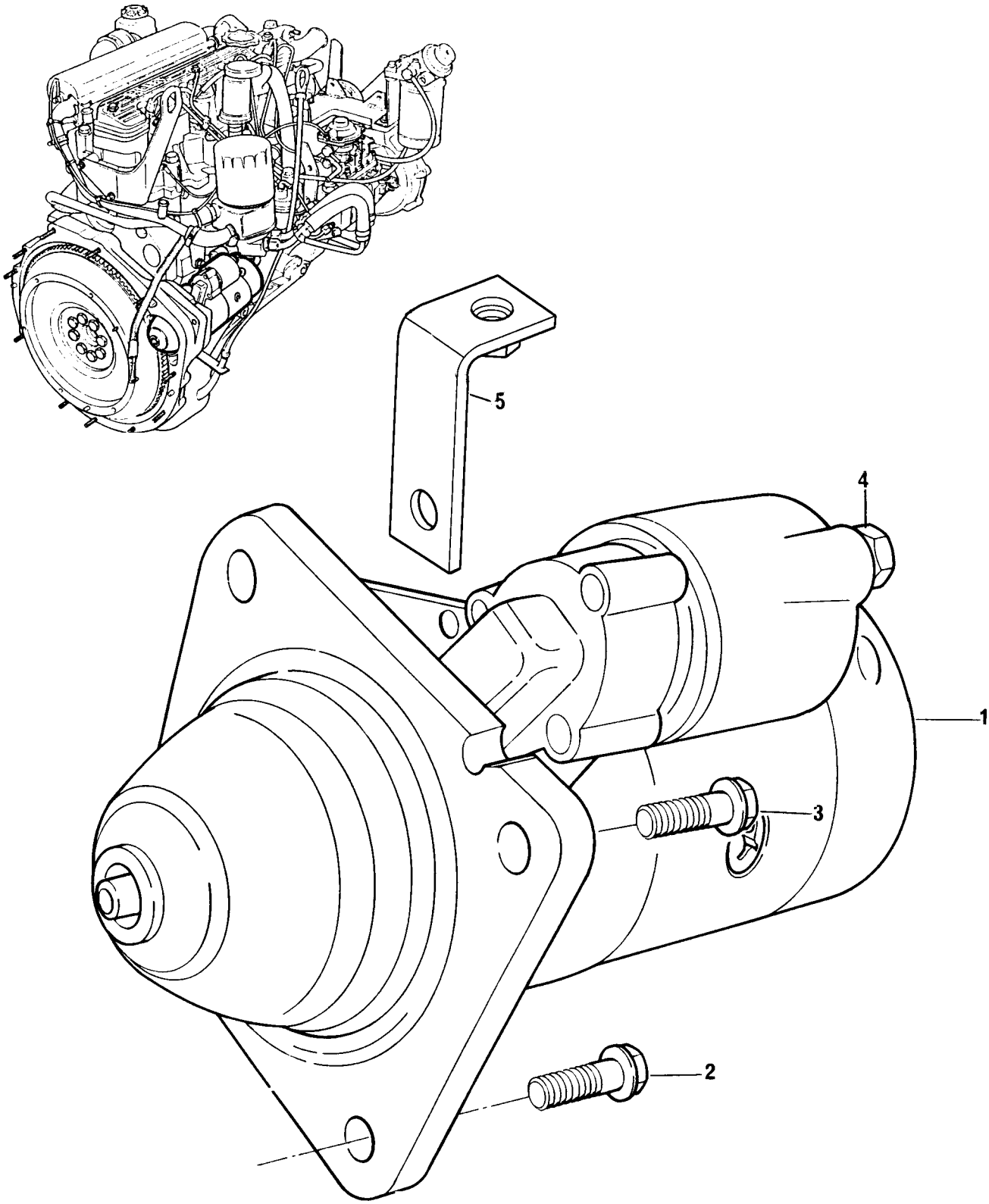

MOTOR DE PARTIDA
STARTER MOTOR
MOTOR DE ARRANQUE
DEMARREUR

GRUPO
GROUP **46/64**
GRUPO
GROUPE

1	70998169		1	MOTOR DE PARTIDA	STARTER MOTOR	MOTOR ARRANQUE	DÉMARREUR
2	FS110301	M10X30	2	PARAFUSO	BOLT	TORNILLO	VIS
3	FS110301	M10X30	1	PARAFUSO	BOLT	TORNILLO	VIS
4	NH108041	M8	1	PORCA	NUT	TUERCA	ÉCROU
5	70100765		1	SUPORTE	BRACKET	SOPORTE	SUPPORT

MOTOR DE PARTIDA **STARTER MOTOR** **MOTOR DE ARRANQUE** **DEMARREUR**	**GRUPO** **GROUP** **46/65** **GRUPO** **GROUPE**

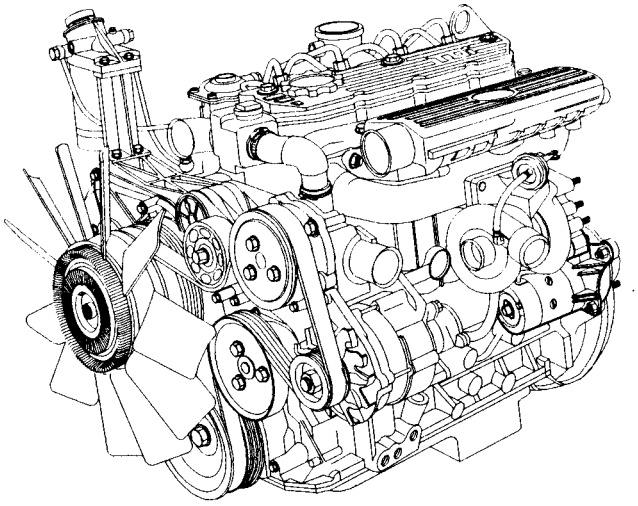

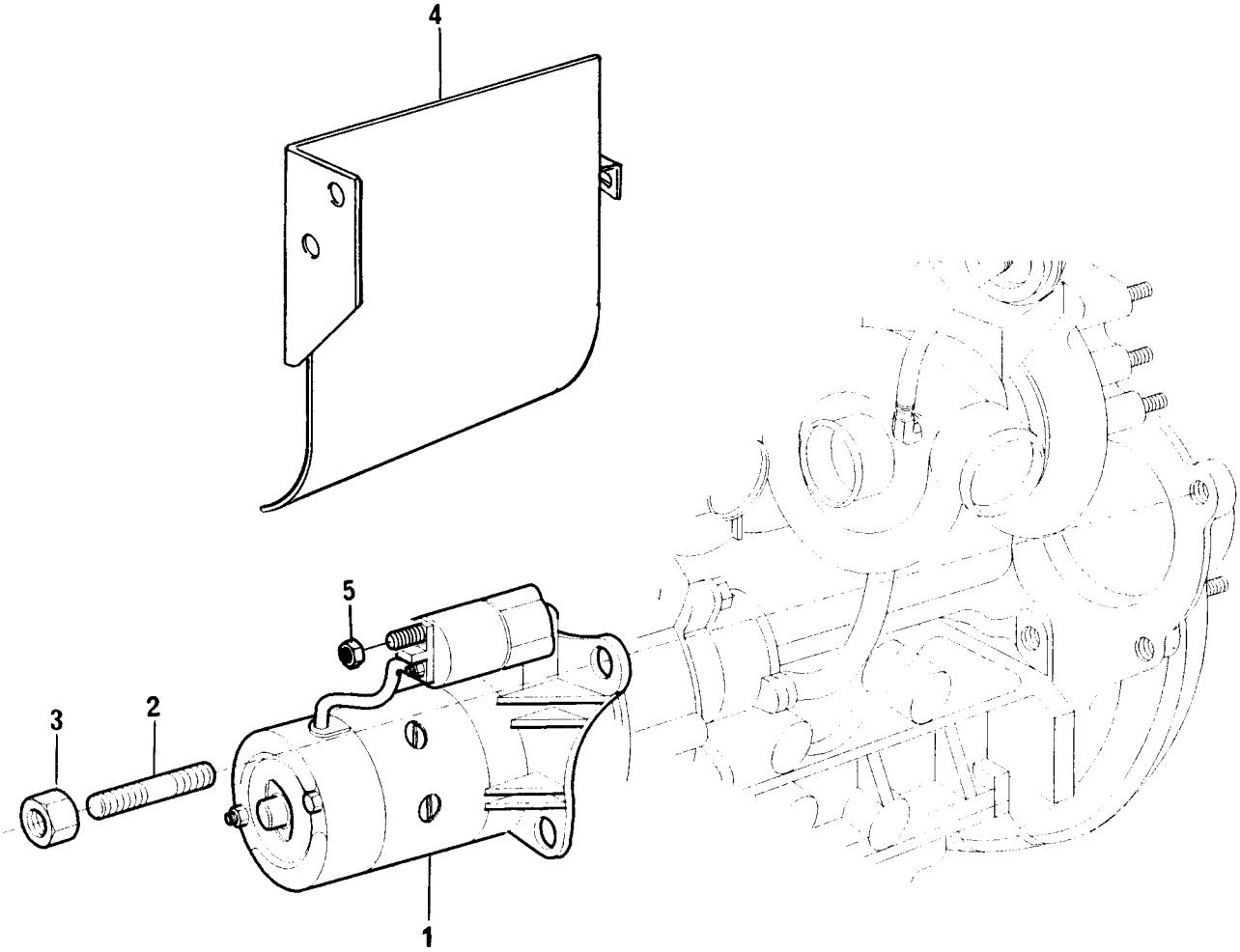

MOTOR DE PARTIDA
STARTER MOTOR
MOTOR DE ARRANQUE
DEMARREUR

GRUPO
GROUP **46/65**
GRUPO
GROUPE

1	70998171		1	MOTOR DE PARTIDA	STARTER MOTOR	MOTOR ARRANQUE	DÉMARREUR
2	TE110061	M10X30	3	PRISIONEIRO	STUD	ESPÁRRAGO	GOUJON
3	FN110041	M10	3	PORCA	NUT	TUERCA	ÉCROU
4	70950035		1	DEFLETOR	DEFLECTOR	DEFLECTOR	DÉFLECTEUR
5	NH108041	M8	1	PORCA	NUT	TUERCA	ÉCROU

MOTOR DE PARTIDA STARTER MOTOR MOTOR DE ARRANQUE DEMARREUR	GRUPO GROUP 46/67 GRUPO GROUPE

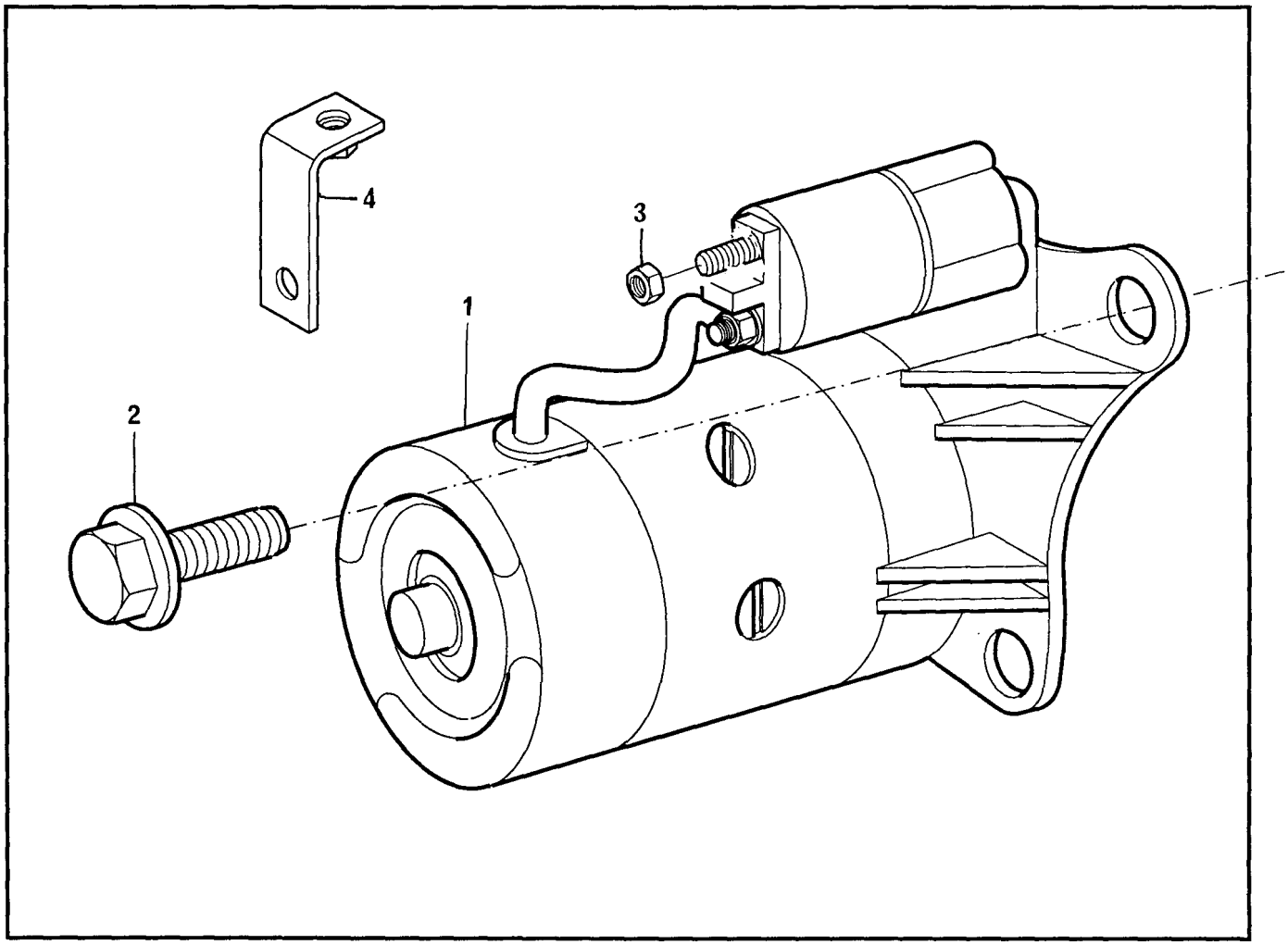

MOTOR DE PARTIDA **STARTER MOTOR** **MOTOR DE ARRANQUE** **DEMARREUR**	**GRUPO** **GROUP** **46/67** **GRUPO** **GROUPE**

1	70998171		1	MOTOR DE PARTIDA	STARTER MOTOR	MOTOR ARRANQUE	DÉMARREUR
2	FS110301	M10X30	3	PARAFUSO	BOLT	TORNILLO	VIS
3	NH108041	M8	1	PORCA	NUT	TUERCA	ÉCROU
4	70100765		1	SUPORTE	BRACKET	SOPORTE	SUPPORT

MOTOR DE PARTIDA STARTER MOTOR MOTOR DE ARRANQUE DEMARREUR	GRUPO GROUP 46/69 GRUPO GROUPE

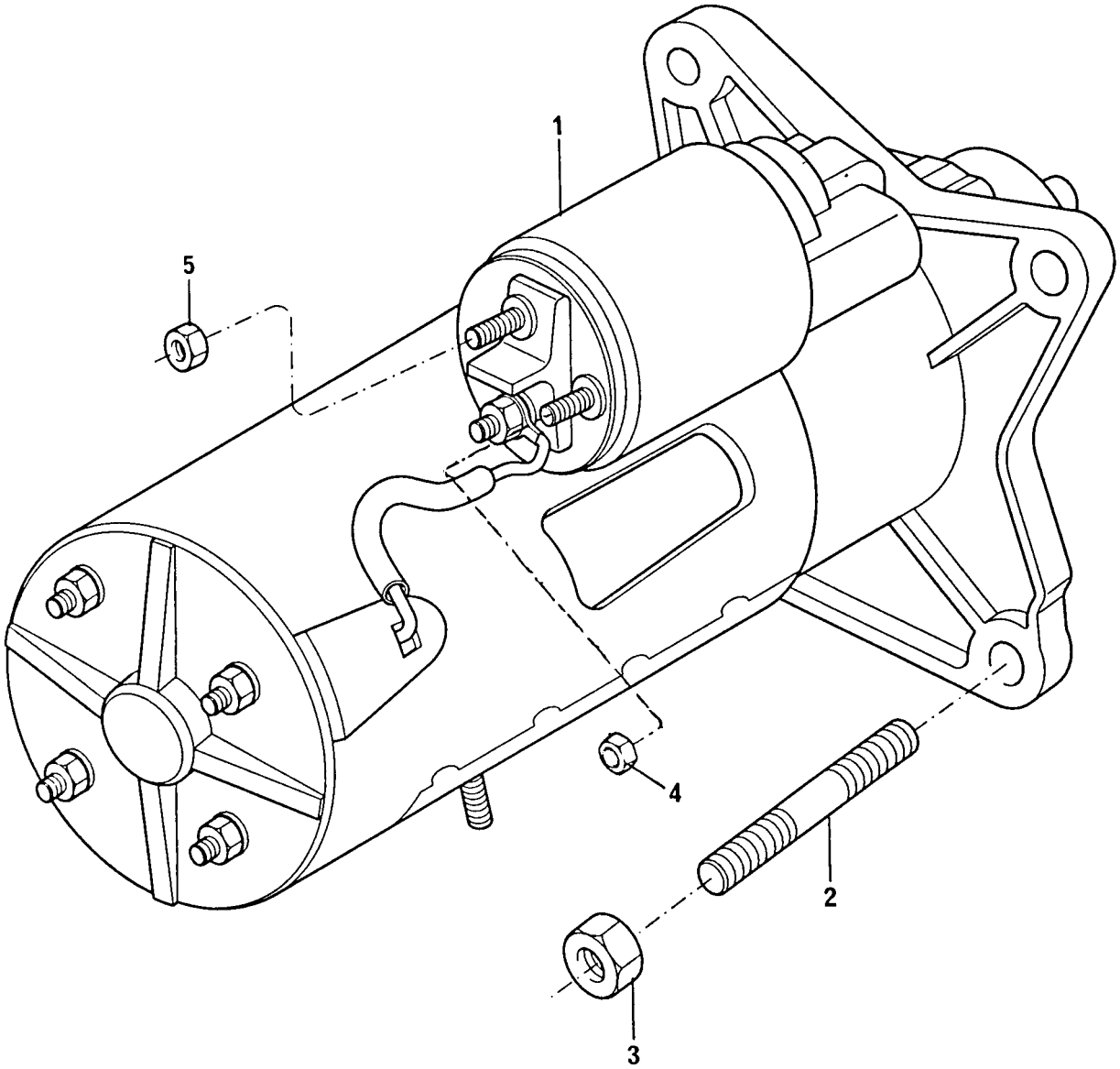

MOTOR DE PARTIDA **STARTER MOTOR** **MOTOR DE ARRANQUE** **DEMARREUR**	**GRUPO** **GROUP** **46/69** **GRUPO** **GROUPE**

1	74198	●○	74178	1	MOTOR DE PARTIDA	STARTER MOTOR	MOTOR ARRANQUE	DÉMARREUR
2	TE110051		M10X25	3	PRISIONEIRO	STUD	ESPÁRRAGO	GOUJON
3	FN110041		M10	3	PORCA	NUT	TUERCA	ÉCROU
5	70570126	●○	FX108051	1	PORCA	NUT	TUERCA	ÉCROU

MOTOR DE PARTIDA STARTER MOTOR MOTOR DE ARRANQUE DEMARREUR	GRUPO GROUP 46/71 GRUPO GROUPE

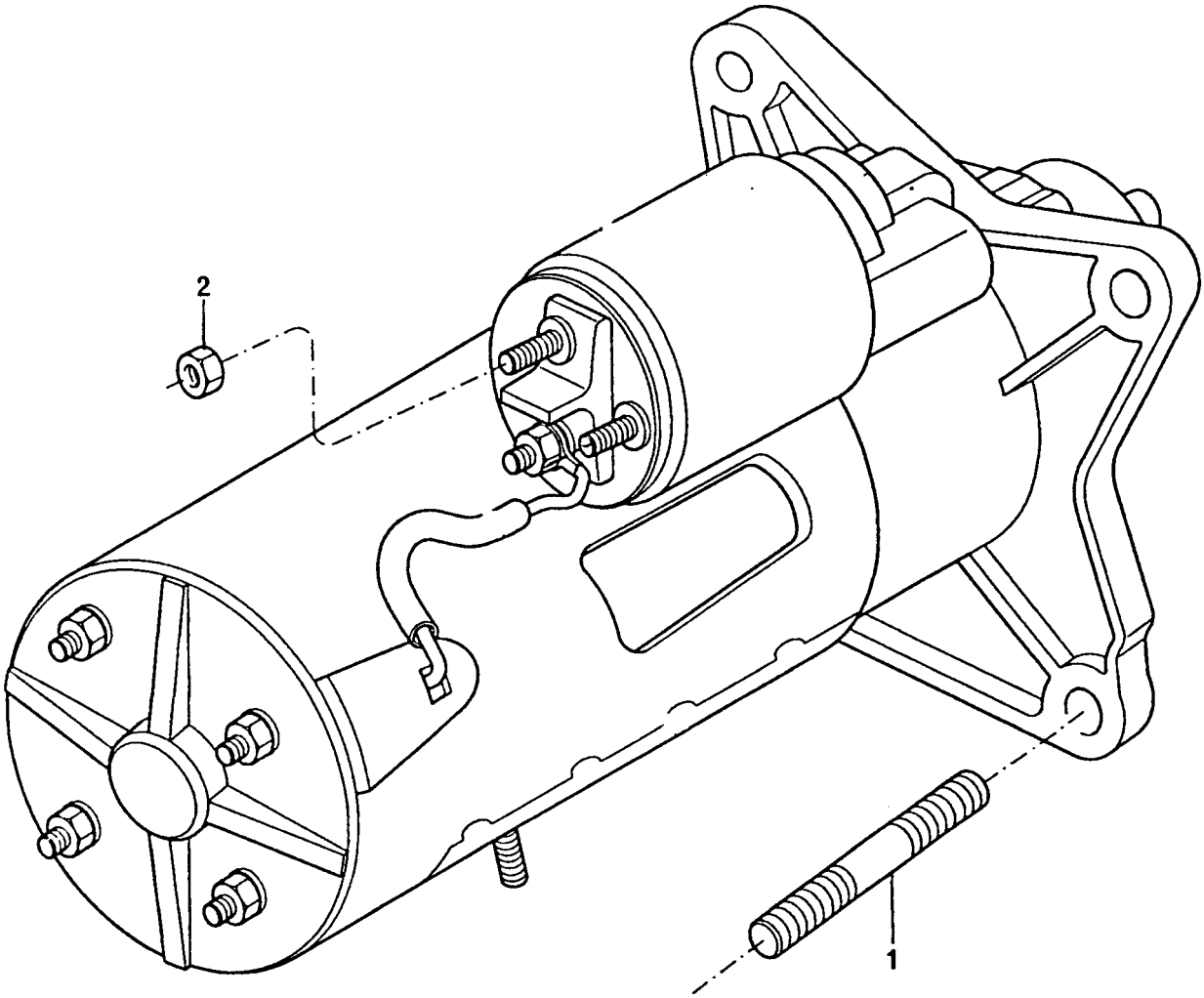

MOTOR DE PARTIDA **STARTER MOTOR** **MOTOR DE ARRANQUE** **DEMARREUR**	**GRUPO** **GROUP** **46/71** **GRUPO** **GROUPE**

1	TE110051	M10X25	3	PRISIONEIRO	STUD	ESPÁRRAGO	GOUJON
2	FX108051	M8	1	PORCA	NUT	TUERCA	ÉCROU

MOTOR DE PARTIDA STARTER MOTOR MOTOR DE ARRANQUE DEMARREUR	GRUPO GROUP 46/72 GRUPO GROUPE

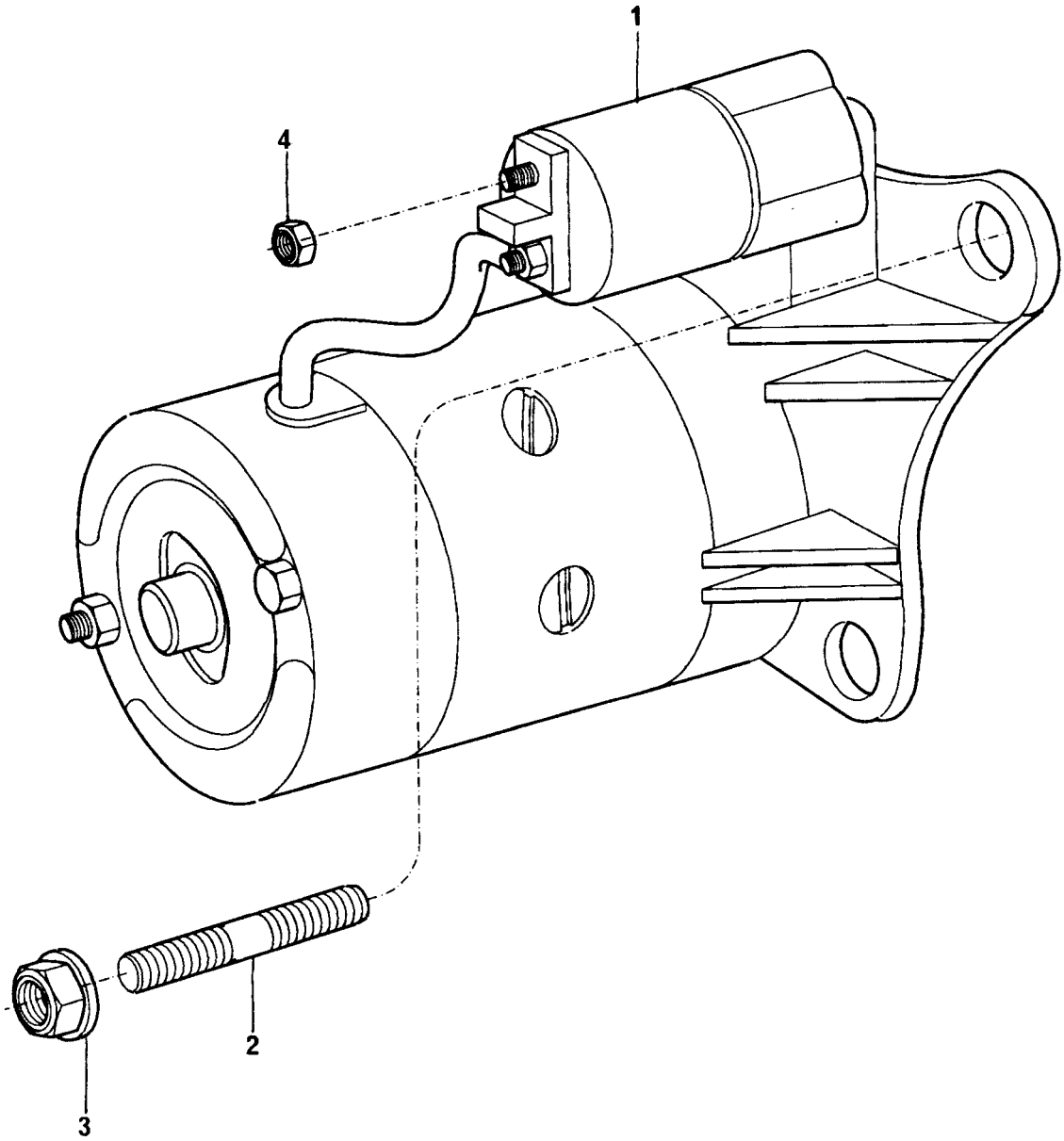

MOTOR DE PARTIDA **STARTER MOTOR** **MOTOR DE ARRANQUE** **DEMARREUR**	**GRUPO** **GROUP** **46/72** **GRUPO** **GROUPE**

1	74199	ERR5009 A	1 MOTOR DE PARTIDA	STARTER MOTOR	MOTOR ARRANQUE	DÉMARREUR
2	TE110061	M10X30	3 PRISIONEIRO	STUD	ESPÁRRAGO	GOUJON
3	FN110041	M10	3 PORCA	NUT	TUERCA	ÉCROU
4	NH108041	M8	1 PORCA	NUT	TUERCA	ÉCROU

MOTOR DE PARTIDA STARTER MOTOR MOTOR DE ARRANQUE DEMARREUR	GRUPO GROUP 46/73 GRUPO GROUPE

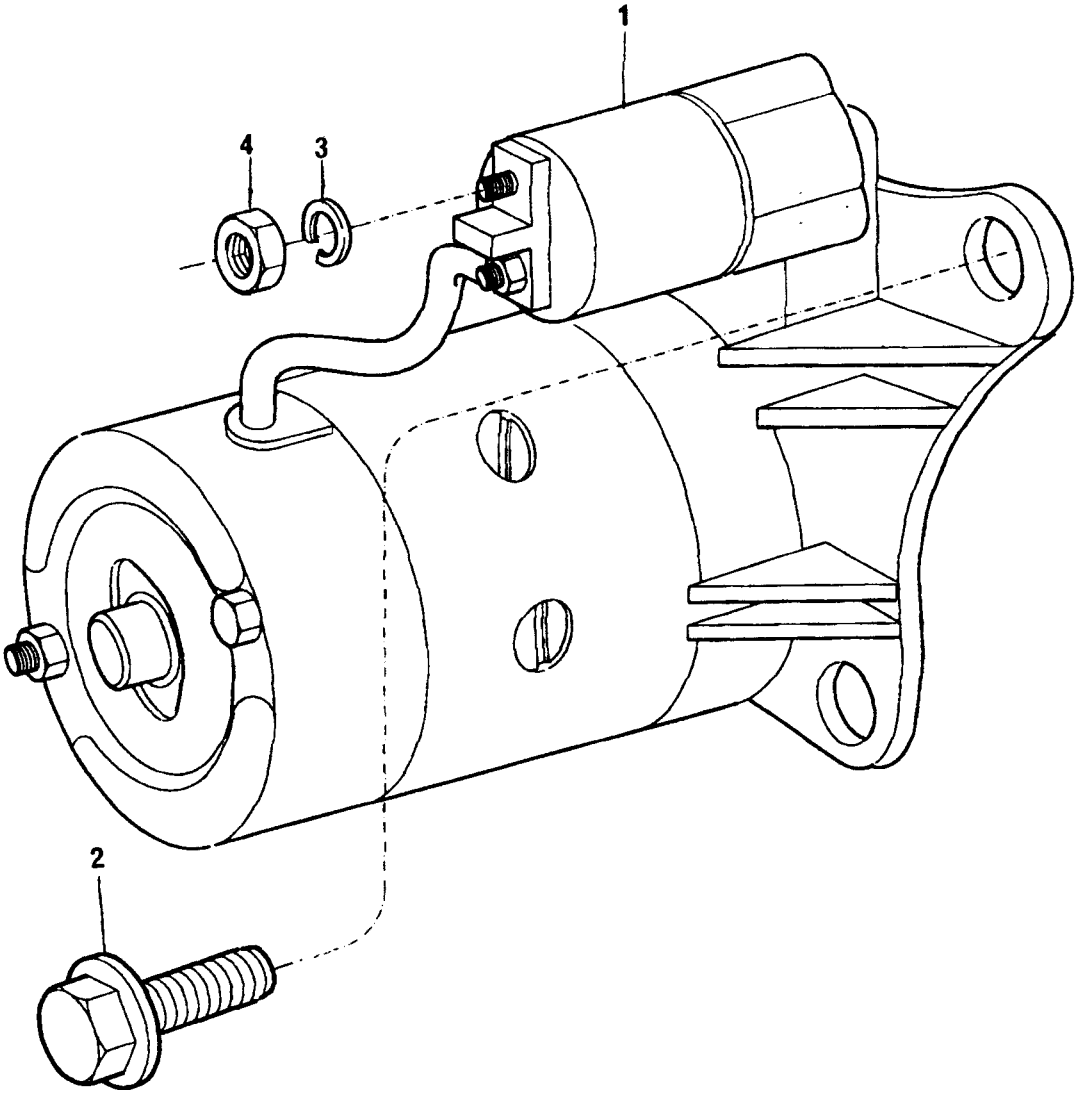

MOTOR DE PARTIDA
STARTER MOTOR
MOTOR DE ARRANQUE
DEMARREUR

GRUPO
GROUP **46/73**
GRUPO
GROUPE

1	74199	●○ΞRR5009 A	1	MOTOR DE PARTIDA	STARTER MOTOR	MOTOR ARRANQUE	DÉMARREUR
2	FS110301	M10X30	3	PARAFUSO	BOLT	TORNILLO	VIS
3	0920053		1	ARRUELA	WASHER	ARANDELA	RONDELLE
4	NH108041	M8	1	PORCA	NUT	TUERCA	ÉCROU

TUBOS DE INJEÇÃO E INJETORES FUEL INJECTION SYSTEM EQUIPO DE INYECCIÓN SYSTEME D'INJECTION	GRUPO GROUP 48/132 GRUPO GROUPE

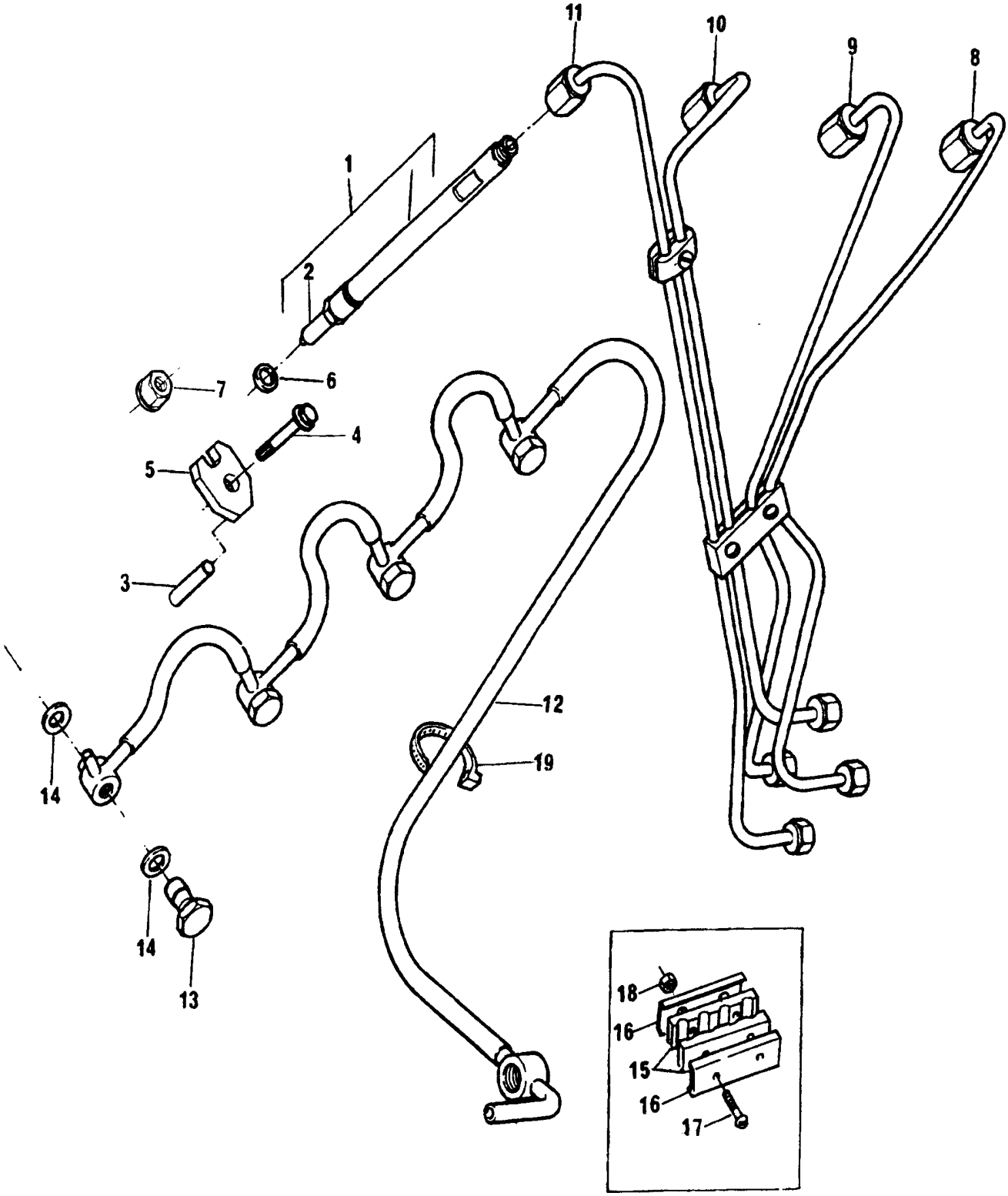

TUBOS DE INJEÇÃO E INJETORES
FUEL INJECTION SYSTEM
EQUIPO DE INYECCIÓN
SYSTEME D'INJECTION

GRUPO
GROUP **48/132**
GRUPO
GROUPE

1	77424			4	INJETOR CJ	ATOMISSER ASSY	INYECTOR CJ	INJECTEUR
2		1		4	BICO INJETOR	NOZZLE	TOBERA	NEZ INJECTEUR
3	70998165			4	PINO	PIN	PERNO	AXE
4	FS108301		M8X30	4	PARAFUSO	BOLT	TORNILLO	VIS
5	ERR3780 C			4	FLANGE	FLANGE	PLETINA	FLASQUE
6	ERR4621 B			4	ARRUELA	WASHER	ARANDELA	RONDELLE
7	FN108041		M8	4	PORCA	NUT	TUERCA	ÉCROU
8	70993526	●○	70993010	1	TUBO CIL. 1	PIPE 1 CYL	CAÑO CIL 1	TUYAUTERIE 1
9	70993527	●○	70993011	1	TUBO CIL. 2	PIPE 2 CYL	CAÑO CIL 2	TUYAUTERIE 2
10	70993528	●○	70993012	1	TUBO CIL. 3	PIPE 3 CYL	CAÑO CIL 3	TUYAUTERIE 3
11	70993529	●○	70993013	1	TUBO CIL. 4	PIPE 4 CYL	CAÑO CIL 4	TUYAUTERIE 4
12	70993032			1	TUBO RETORNO	PIPE	TUBO	TUYAUTERIE
13	70740744		M6	4	PARAFUSO BANJO	BANJO BOLT	TORNILLO BANJO	VIS BANJO
14	70920096			8	ARRUELA	WASHER	ARANDELA	RONDELLE
15	36845114			2	ALMOFADA	DAMPER	AMORTIGUADOR	AMORTISSEUR
16	70180182			2	PRESILHA	CLIP	SUJETADOR	AGRAFE
17	0726260			2	PARAFUSO	BOLT	TORNILLO	VIS
18	70576100			2	PORCA	NUT	TUERCA	ÉCROU
19	70180179			1	PRESILHA	CLIP	SUJETADOR	AGRAFE

TUBOS DE INJEÇÃO E INJETORES FUEL INJECTION SYSTEM EQUIPO DE INYECCIÓN SYSTEME D'INJECTION	GRUPO GROUP 48/139 GRUPO GROUPE

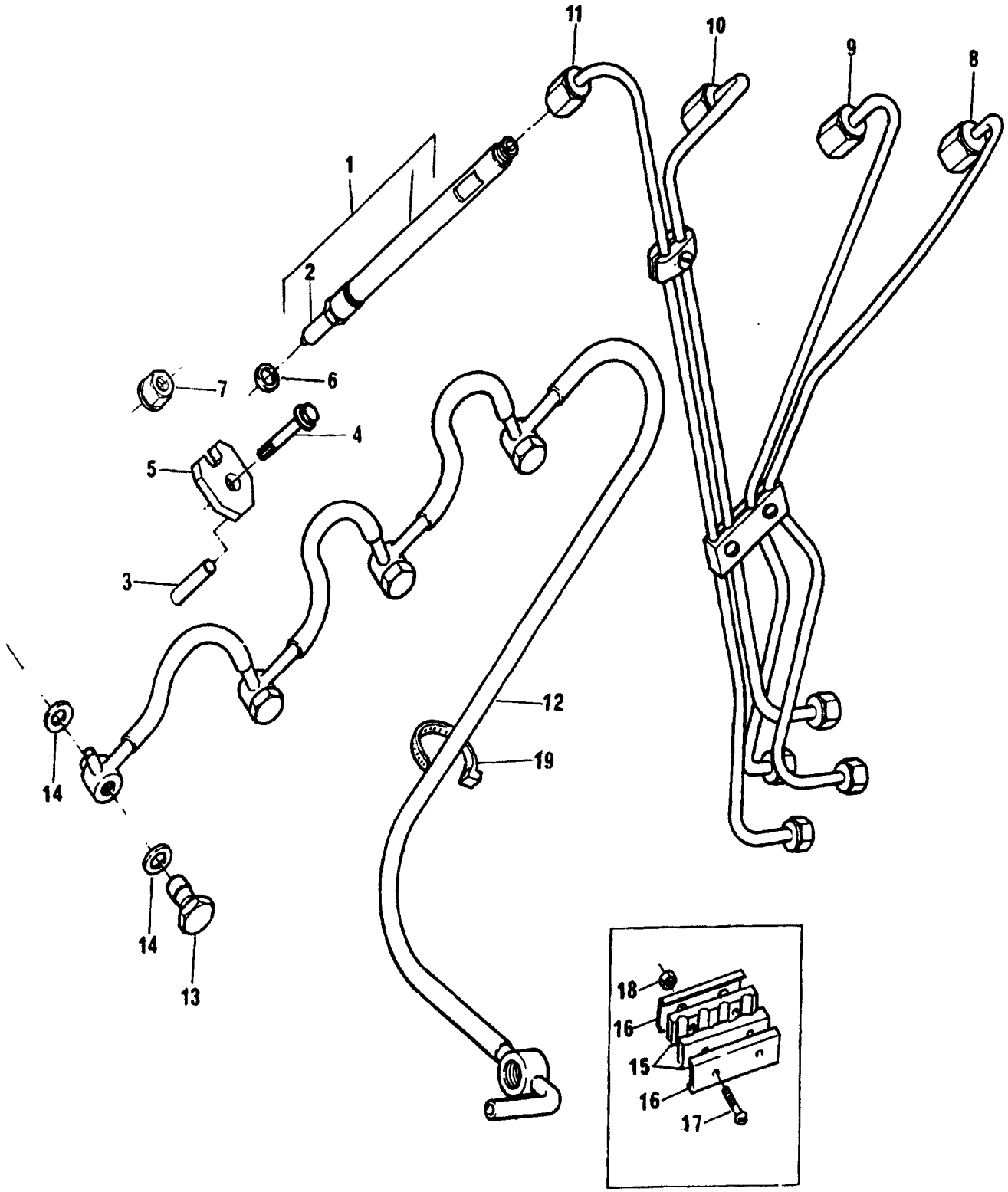

TUBOS DE INJEÇÃO E INJETORES
FUEL INJECTION SYSTEM
EQUIPO DE INYECCIÓN
SYSTEME D'INJECTION

GRUPO
GROUP **48/139**
GRUPO
GROUPE

1	ERR3339 A			4	INJETOR CJ	ATOMISSER ASSY	INYECTOR CJ	INJECTEUR
2		1		4	BICO INJETOR	NOZZLE	TOBERA	NEZ INJECTEUR
3	70998165			4	PINO	PIN	PERNO	AXE
4	FS108301		M8X30	4	PARAFUSO	BOLT	TORNILLO	VIS
5	ERR3780 C			4	FLANGE	FLANGE	PLETINA	FLASQUE
6	ERR4621 B			4	ARRUELA	WASHER	ARANDELA	RONDELLE
7	FN108041		M8	4	PORCA	NUT	TUERCA	ÉCROU
8	70993526	●○	70993010	1	TUBO CIL. 1	PIPE 1 CYL	CAÑO CIL 1	TUYAUTERIE 1
9	70993527	●○	70993011	1	TUBO CIL. 2	PIPE 2 CYL	CAÑO CIL 2	TUYAUTERIE 2
10	70993528	●○	70993012	1	TUBO CIL. 3	PIPE 3 CYL	CAÑO CIL 3	TUYAUTERIE 3
11	70993529	●○	70993013	1	TUBO CIL. 4	PIPE 4 CYL	CAÑO CIL 4	TUYAUTERIE 4
12	70993032			1	TUBO RETORNO	PIPE	TUBO	TUYAUTERIE
13	70740744		M6	4	PARAFUSO BANJO	BANJO BOLT	TORNILLO BANJO	VIS BANJO
14	70920096			8	ARRUELA	WASHER	ARANDELA	RONDELLE
15	36845114			2	ALMOFADA	DAMPER	AMORTIGUADOR	AMORTISSEUR
16	70180182			2	PRESILHA	CLIP	SUJETADOR	AGRAFE
17	0726260			2	PARAFUSO	BOLT	TORNILLO	VIS
18	70576100			2	PORCA	NUT	TUERCA	ÉCROU
19	70180179			1	PRESILHA	CLIP	SUJETADOR	AGRAFE

TUBOS DE INJEÇÃO E INJETORES FUEL INJECTION SYSTEM EQUIPO DE INYECCIÓN SYSTEME D'INJECTION	GRUPO GROUP 48/144 GRUPO GROUPE

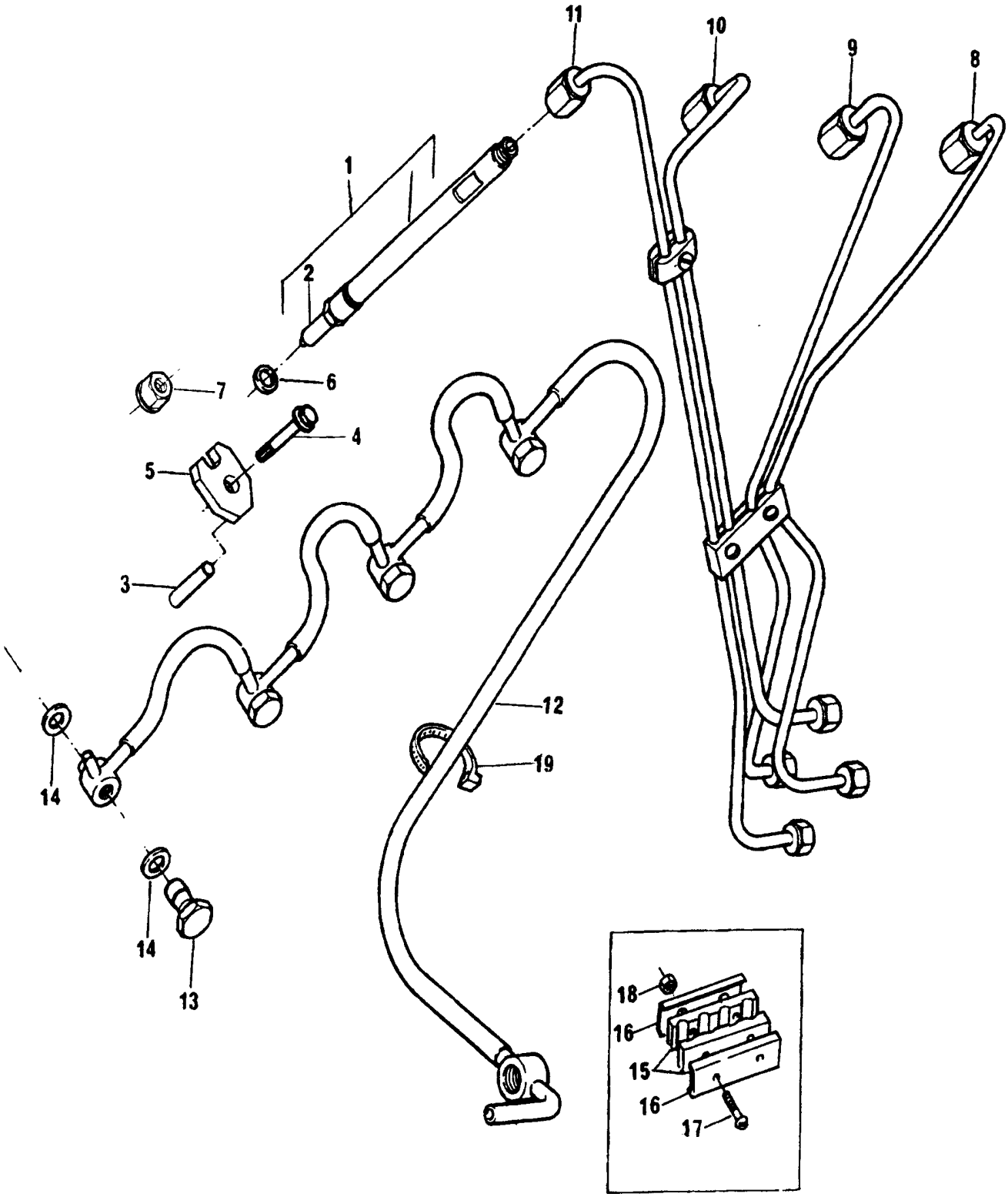

TUBOS DE INJEÇÃO E INJETORES
FUEL INJECTION SYSTEM
EQUIPO DE INYECCIÓN
SYSTEME D'INJECTION

GRUPO
GROUP **48/144**
GRUPO
GROUPE

1	77424			4	INJETOR CJ	ATOMISSER ASSY	INYECTOR CJ	INJECTEUR
2		1		4	BICO INJETOR	NOZZLE	TOBERA	NEZ INJECTEUR
3	70998165			4	PINO	PIN	PERNO	AXE
4	FS108301		M8X30	4	PARAFUSO	BOLT	TORNILLO	VIS
5	ERR3780 C			4	FLANGE	FLANGE	PLETINA	FLASQUE
6	ERR4621 B			4	ARRUELA	WASHER	ARANDELA	RONDELLE
7	FN108041		M8	4	PORCA	NUT	TUERCA	ÉCROU
8	70993526	●○	70993010	1	TUBO CIL. 1	PIPE 1 CYL	CAÑO CIL 1	TUYAUTERIE 1
9	70993527	●○	70993011	1	TUBO CIL. 2	PIPE 2 CYL	CAÑO CIL 2	TUYAUTERIE 2
10	70993528	●○	70993012	1	TUBO CIL. 3	PIPE 3 CYL	CAÑO CIL 3	TUYAUTERIE 3
11	70993529	●○	70993013	1	TUBO CIL. 4	PIPE 4 CYL	CAÑO CIL 4	TUYAUTERIE 4
12	70993032			1	TUBO RETORNO	PIPE	TUBO	TUYAUTERIE
13	70740744		M6	4	PARAFUSO BANJO	BANJO BOLT	TORNILLO BANJO	VIS BANJO
14	70920096			8	ARRUELA	WASHER	ARANDELA	RONDELLE
15	36845114			2	ALMOFADA	DAMPER	AMORTIGUADOR	AMORTISSEUR
16	70180182			2	PRESILHA	CLIP	SUJETADOR	AGRAFE
17	0726260			2	PARAFUSO	BOLT	TORNILLO	VIS
18	70576100			2	PORCA	NUT	TUERCA	ÉCROU
19	70180179			1	PRESILHA	CLIP	SUJETADOR	AGRAFE

TUBOS DE INJEÇÃO E INJETORES FUEL INJECTION SYSTEM EQUIPO DE INYECCIÓN SYSTEME D'INJECTION	GRUPO GROUP 48/154 GRUPO GROUPE

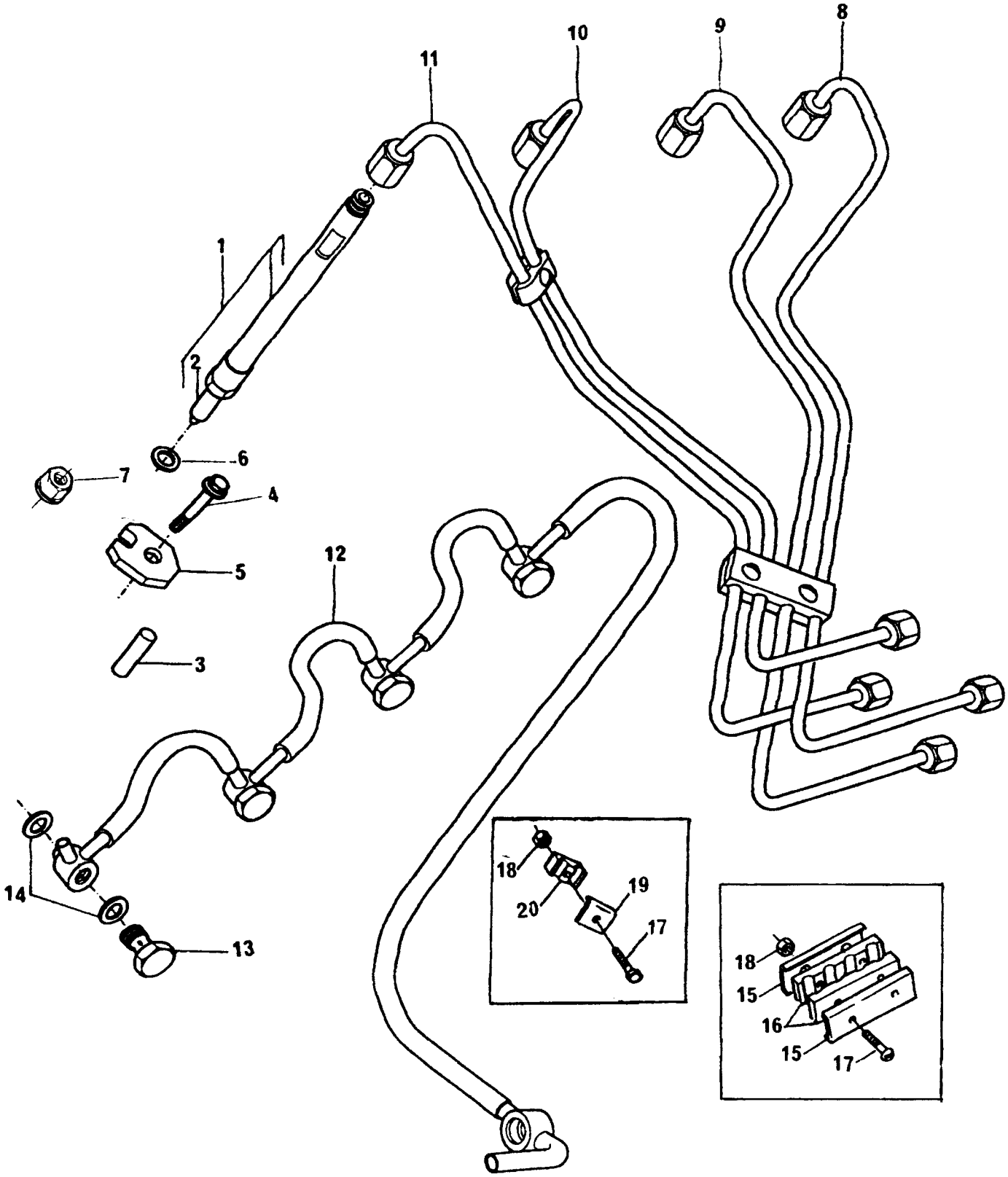

TUBOS DE INJEÇÃO E INJETORES
FUEL INJECTION SYSTEM
EQUIPO DE INYECCIÓN
SYSTEME D'INJECTION

GRUPO
GROUP **48/154**
GRUPO
GROUPE

1	ERR3339 A			4	INJETOR CJ	ATOMISSER ASSY	INYECTOR CJ	INJECTEUR
2		1		4	BICO INJETOR	NOZZLE	TOBERA	NEZ INJECTEUR
3	70998165			4	PINO	PIN	PERNO	AXE
4	FS108301		M8X30	4	PARAFUSO	BOLT	TORNILLO	VIS
5	ERR3780 C			4	FLANGE	FLANGE	PLETINA	FLASQUE
6	ERR4621 B			4	ARRUELA	WASHER	ARANDELA	RONDELLE
7	FN108041		M8	4	PORCA	NUT	TUERCA	ÉCROU
8	70993286			1	TUBO CIL. 1	PIPE 1 CYL	CAÑO CIL 1	TUYAUTERIE 1
9	70993287			1	TUBO CIL. 2	PIPE 2 CYL	CAÑO CIL 2	TUYAUTERIE 2
10	70993288			1	TUBO CIL. 3	PIPE 3 CYL	CAÑO CIL 3	TUYAUTERIE 3
11	70993289			1	TUBO CIL. 4	PIPE 4 CYL	CAÑO CIL 4	TUYAUTERIE 4
12	70993411	●○	ERR3306 B	1	TUBO RETORNO	PIPE	TUBO	TUYAUTERIE
13	70740744	●○	ERR1200	4	PARAFUSO BANJO	BANJO BOLT	TORNILLO BANJO	VIS BANJO
14	70920096	●○	ERR1304	8	ARRUELA	WASHER	ARANDELA	RONDELLE
15	70180182			2	PRESILHA	CLIP	SUJETADOR	AGRAFE
16	36845114			2	ALMOFADA	DAMPER	AMORTIGUADOR	AMORTISSEUR
17	0726260			3	PARAFUSO	BOLT	TORNILLO	VIS
18	70576100			3	PORCA	NUT	TUERCA	ÉCROU
19	36516119			2	PRESILHA	CLIP	SUJETADOR	AGRAFE
20	70600001			2	ALMOFADA	DAMPER	AMORTIGUADOR	AMORTISSEUR

TUBOS DE INJEÇÃO E INJETORES FUEL INJECTION SYSTEM EQUIPO DE INYECCIÓN SYSTEME D'INJECTION	GRUPO GROUP 48/162 GRUPO GROUPE

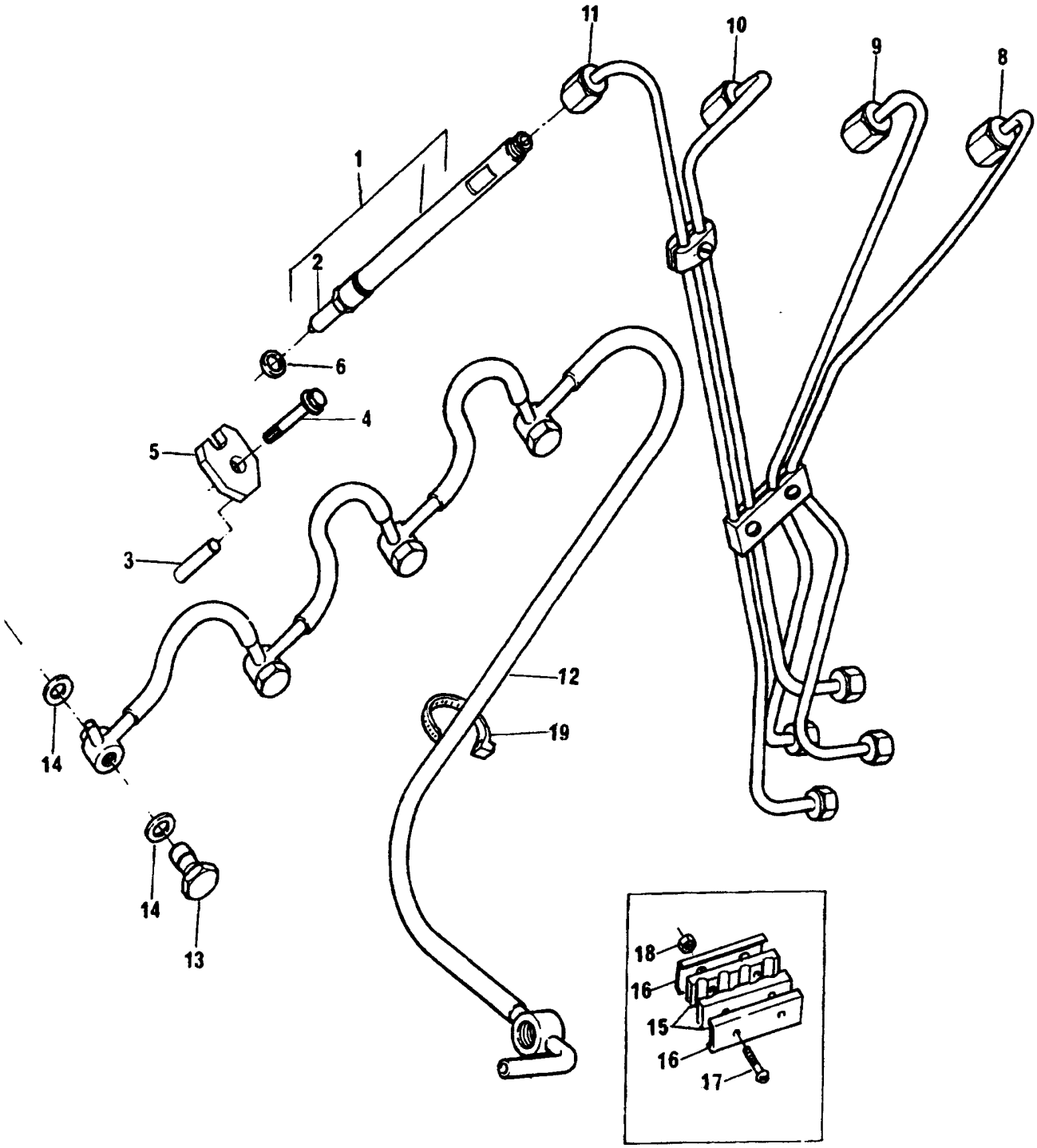

TUBOS DE INJEÇÃO E INJETORES
FUEL INJECTION SYSTEM
EQUIPO DE INYECCIÓN
SYSTEME D'INJECTION

GRUPO
GROUP **48/162**
GRUPO
GROUPE

1	77502				4	INJETOR CJ	ATOMISSER ASSY	INYECTOR CJ	INJECTEUR
2		1			4	BICO INJETOR	NOZZLE	TOBERA	NEZ INJECTEUR
3	70998165				4	PINO	PIN	PERNO	AXE
4	FS108301			M8X30	4	PARAFUSO	BOLT	TORNILLO	VIS
5	ERR3780 C				4	FLANGE	FLANGE	PLETINA	FLASQUE
6	70920170				4	ARRUELA	WASHER	ARANDELA	RONDELLE
8	70993526		●○	70993010	1	TUBO CIL. 1	PIPE 1 CYL	CAÑO CIL 1	TUYAUTERIE 1
9	70993527		●○	70993011	1	TUBO CIL. 2	PIPE 2 CYL	CAÑO CIL 2	TUYAUTERIE 2
10	70993528		●○	70993012	1	TUBO CIL. 3	PIPE 3 CYL	CAÑO CIL 3	TUYAUTERIE 3
11	70993529		●○	70993013	1	TUBO CIL. 4	PIPE 4 CYL	CAÑO CIL 4	TUYAUTERIE 4
12	70993032				1	TUBO RETORNO	PIPE	TUBO	TUYAUTERIE
13	70740744			M6	4	PARAFUSO BANJO	BANJO BOLT	TORNILLO BANJO	VIS BANJO
14	70920096				8	ARRUELA	WASHER	ARANDELA	RONDELLE
15	36845114				2	ALMOFADA	DAMPER	AMORTIGUADOR	AMORTISSEUR
16	70180182				2	PRESILHA	CLIP	SUJETADOR	AGRAFE
17	0726260				2	PARAFUSO	BOLT	TORNILLO	VIS
18	70576100				2	PORCA	NUT	TUERCA	ÉCROU
19	70180179				1	PRESILHA	CLIP	SUJETADOR	AGRAFE

TUBOS DE INJEÇÃO E INJETORES FUEL INJECTION SYSTEM EQUIPO DE INYECCIÓN SYSTEME D'INJECTION	GRUPO GROUP 48/163 GRUPO GROUPE

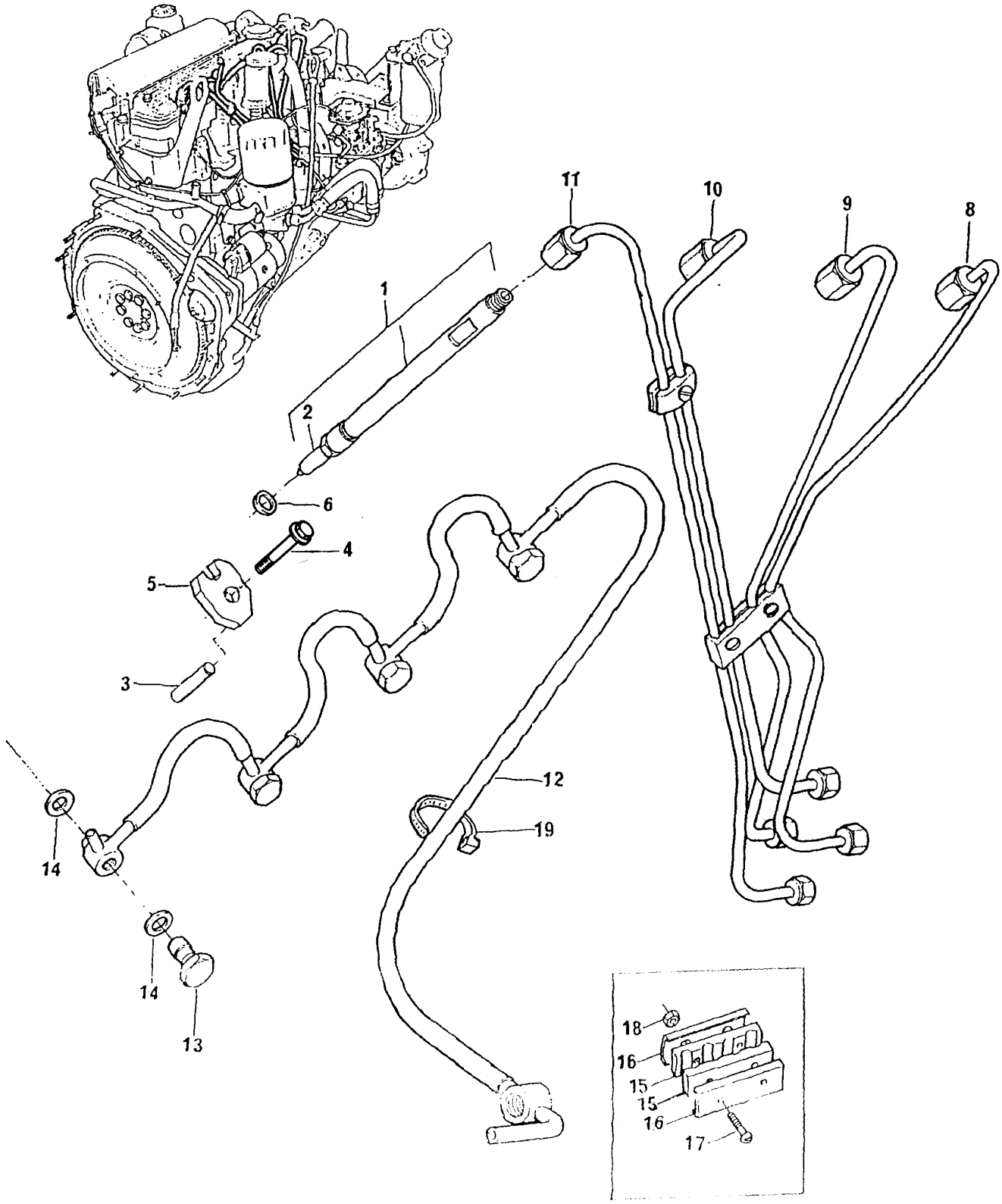

TUBOS DE INJEÇÃO E INJETORES
FUEL INJECTION SYSTEM
EQUIPO DE INYECCIÓN
SYSTEME D'INJECTION

GRUPO
GROUP **48/163**
GRUPO
GROUPE

1	77503			4	INJETOR CJ	ATOMISSER ASSY	INYECTOR CJ	INJECTEUR
2		1		4	BICO INJETOR	NOZZLE	TOBERA	NEZ INJECTEUR
3	70998165			4	PINO	PIN	PERNO	AXE
4	FS108301		M8X30	4	PARAFUSO	BOLT	TORNILLO	VIS
5	ERR3780 C			4	FLANGE	FLANGE	PLETINA	FLASQUE
6	70920170			4	ARRUELA	WASHER	ARANDELA	RONDELLE
8	70993526	●○	70993010	1	TUBO CIL. 1	PIPE 1 CYL	CAÑO CIL 1	TUYAUTERIE 1
9	70993527	●○	70993011	1	TUBO CIL. 2	PIPE 2 CYL	CAÑO CIL 2	TUYAUTERIE 2
10	70993528	●○	70993012	1	TUBO CIL. 3	PIPE 3 CYL	CAÑO CIL 3	TUYAUTERIE 3
11	70993529	●○	70993013	1	TUBO CIL. 4	PIPE 4 CYL	CAÑO CIL 4	TUYAUTERIE 4
12	70993032			1	TUBO RETORNO	PIPE	TUBO	TUYAUTERIE
13	70740744		M6	4	PARAFUSO BANJO	BANJO BOLT	TORNILLO BANJO	VIS BANJO
14	70920096			8	ARRUELA	WASHER	ARANDELA	RONDELLE
15	36845114			2	ALMOFADA	DAMPER	AMORTIGUADOR	AMORTISSEUR
16	70180182			2	PRESILHA	CLIP	SUJETADOR	AGRAFE
17	0726260			2	PARAFUSO	BOLT	TORNILLO	VIS
18	70576100			2	PORCA	NUT	TUERCA	ÉCROU
19	70180179			1	PRESILHA	CLIP	SUJETADOR	AGRAFE

TUBOS DE INJEÇÃO E INJETORES FUEL INJECTION SYSTEM EQUIPO DE INYECCIÓN SYSTEME D'INJECTION	GRUPO GROUP 48/166 GRUPO GROUPE

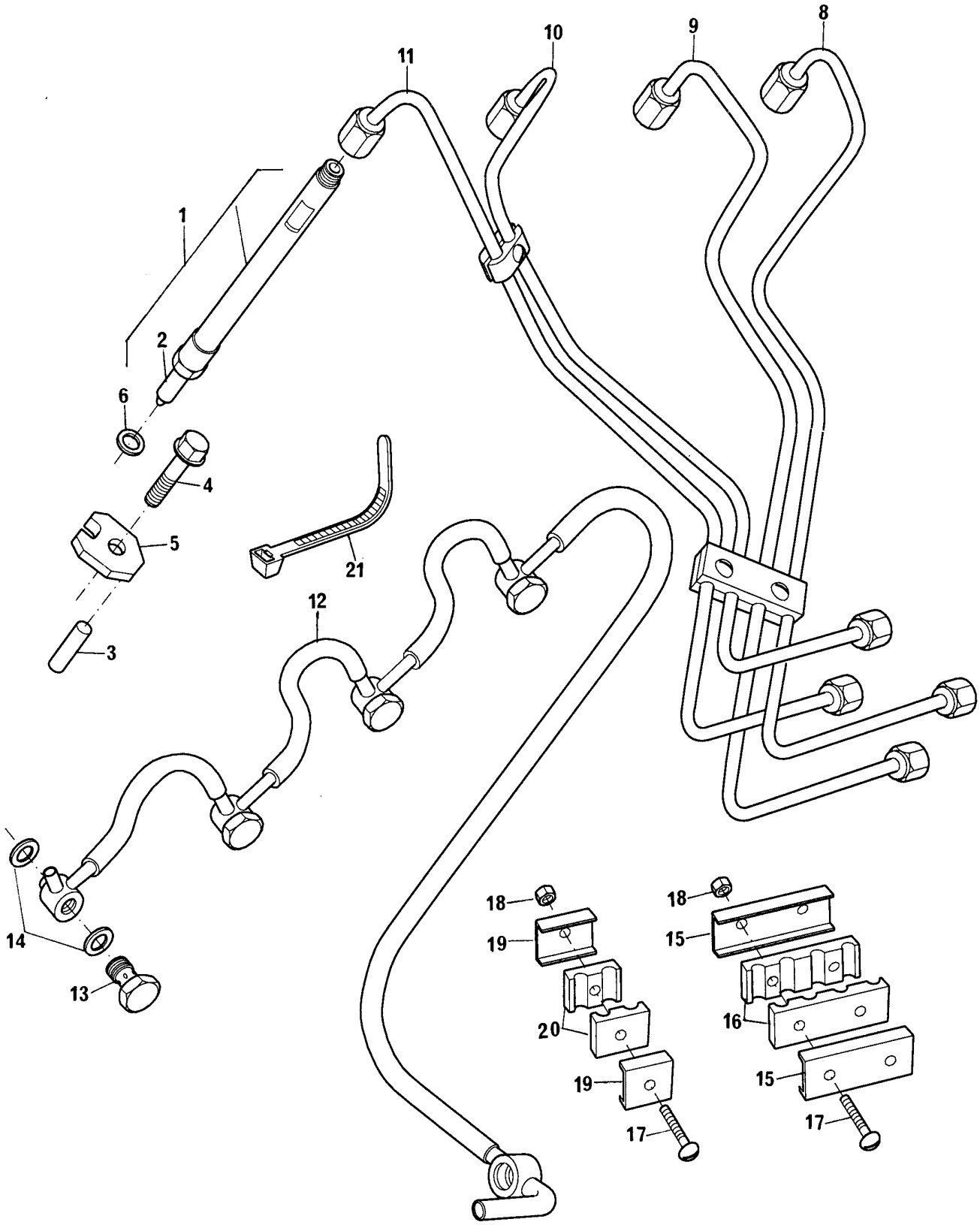

TUBOS DE INJEÇÃO E INJETORES
FUEL INJECTION SYSTEM
EQUIPO DE INYECCIÓN
SYSTEME D'INJECTION

GRUPO
GROUP **48/166**
GRUPO
GROUPE

1	77503				4	INJETOR CJ	ATOMISSER ASSY	INYECTOR CJ	INJECTEUR
2		1			4	BICO INJETOR	NOZZLE	TOBERA	NEZ INJECTEUR
3	70998165				4	PINO	PIN	PERNO	AXE
4	FS108301			M8X30	4	PARAFUSO	BOLT	TORNILLO	VIS
5	ERR3780 C				4	FLANGE	FLANGE	PLETINA	FLASQUE
6	70920170				4	ARRUELA	WASHER	ARANDELA	RONDELLE
8	70993286				1	TUBO CIL. 1	PIPE 1 CYL	CAÑO CIL 1	TUYAUTERIE 1
9	70993287				1	TUBO CIL. 2	PIPE 2 CYL	CAÑO CIL 2	TUYAUTERIE 2
10	70993288				1	TUBO CIL. 3	PIPE 3 CYL	CAÑO CIL 3	TUYAUTERIE 3
11	70993289				1	TUBO CIL. 4	PIPE 4 CYL	CAÑO CIL 4	TUYAUTERIE 4
12	70993411		●○	ERR3306 B	1	TUBO RETORNO	PIPE	TUBO	TUYAUTERIE
13	70740744		●○	ERR1200	4	PARAFUSO BANJO	BANJO BOLT	TORNILLO BANJO	VIS BANJO
14	70920096		●○	ERR1304	8	ARRUELA	WASHER	ARANDELA	RONDELLE
15	70180182				2	PRESILHA	CLIP	SUJETADOR	AGRAFE
16	36845114				2	ALMOFADA	DAMPER	AMORTIGUADOR	AMORTISSEUR
17	0726260				3	PARAFUSO	BOLT	TORNILLO	VIS
18	70576100				3	PORCA	NUT	TUERCA	ÉCROU
19	36516119				2	PRESILHA	CLIP	SUJETADOR	AGRAFE
20	70600001				2	ALMOFADA	DAMPER	AMORTIGUADOR	AMORTISSEUR
21	70180179				1	PRESILHA	CLIP	SUJETADOR	AGRAFE

TUBOS DE INJEÇÃO E INJETORES FUEL INJECTION SYSTEM EQUIPO DE INYECCIÓN SYSTEME D'INJECTION	GRUPO GROUP 48/190 GRUPO GROUPE

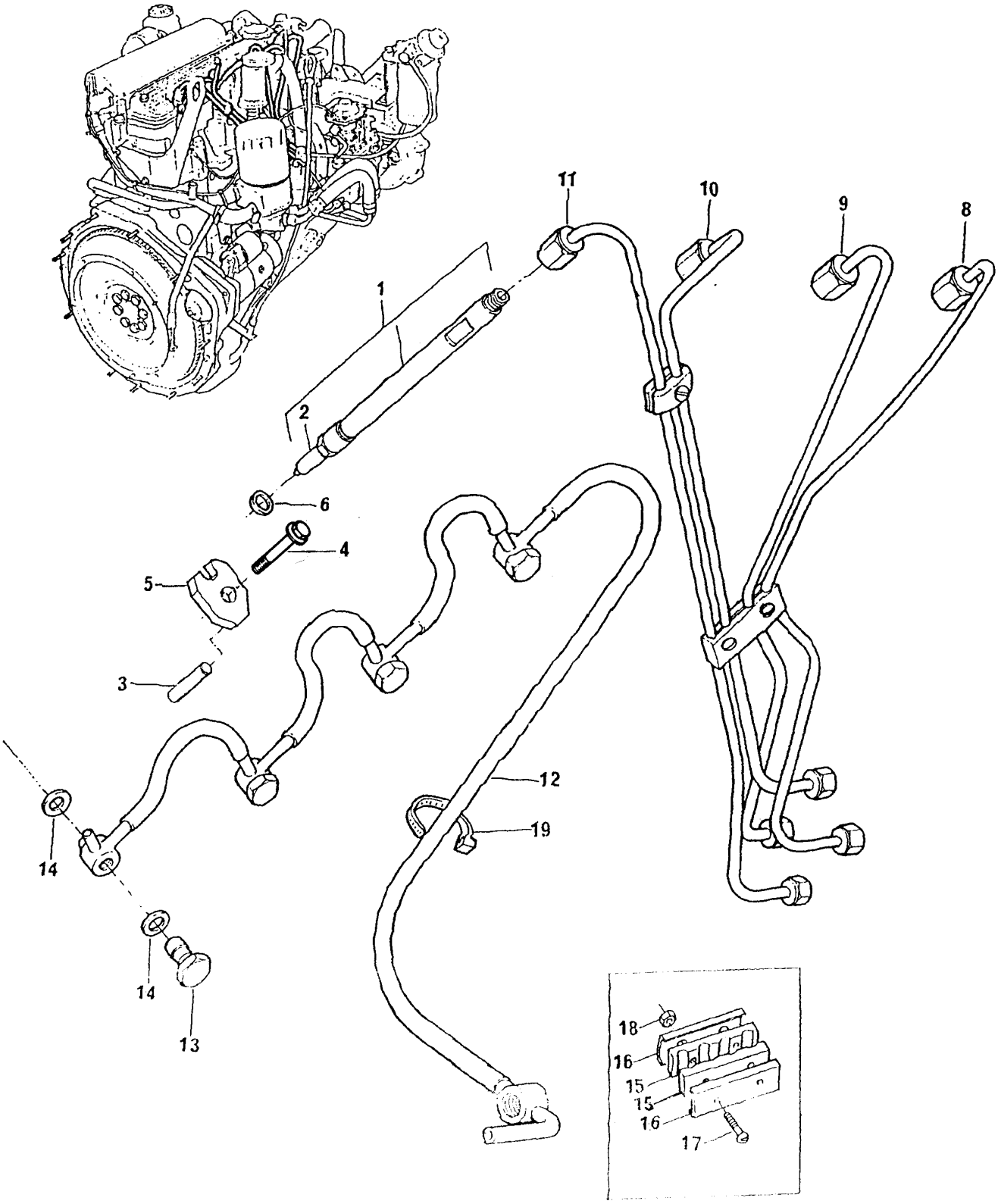

TUBOS DE INJEÇÃO E INJETORES
FUEL INJECTION SYSTEM
EQUIPO DE INYECCIÓN
SYSTEME D'INJECTION

GRUPO
GROUP **48/190**
GRUPO
GROUPE

1	77503			4	INJETOR CJ	ATOMISSER ASSY	INYECTOR CJ	INJECTEUR
2		1		4	BICO INJETOR	NOZZLE	TOBERA	NEZ INJECTEUR
3	70998165			4	PINO	PIN	PERNO	AXE
4	FS108301		M8X30	4	PARAFUSO	BOLT	TORNILLO	VIS
5	ERR3780 C			4	FLANGE	FLANGE	PLETINA	FLASQUE
6	70920170			4	ARRUELA	WASHER	ARANDELA	RONDELLE
8	70993526			1	TUBO CIL. 1	PIPE 1 CYL	CAÑO CIL 1	TUYAUTERIE 1
9	70993527			1	TUBO CIL. 2	PIPE 2 CYL	CAÑO CIL 2	TUYAUTERIE 2
10	70993528			1	TUBO CIL. 3	PIPE 3 CYL	CAÑO CIL 3	TUYAUTERIE 3
11	70993529			1	TUBO CIL. 4	PIPE 4 CYL	CAÑO CIL 4	TUYAUTERIE 4
12	70993478			1	TUBO RETORNO	PIPE	TUBO	TUYAUTERIE
13	70740744		M6	4	PARAFUSO BANJO	BANJO BOLT	TORNILLO BANJO	VIS BANJO
14	70920096			8	ARRUELA	WASHER	ARANDELA	RONDELLE
15	36845114			2	ALMOFADA	DAMPER	AMORTIGUADOR	AMORTISSEUR
16	70180182			2	PRESILHA	CLIP	SUJETADOR	AGRAFE
17	0726260			2	PARAFUSO	BOLT	TORNILLO	VIS
18	70576100			2	PORCA	NUT	TUERCA	ÉCROU
19	70180179			1	PRESILHA	CLIP	SUJETADOR	AGRAFE

TUBOS DE INJEÇÃO E INJETORES FUEL INJECTION SYSTEM EQUIPO DE INYECCIÓN SYSTEME D'INJECTION	GRUPO GROUP 48/191 GRUPO GROUPE

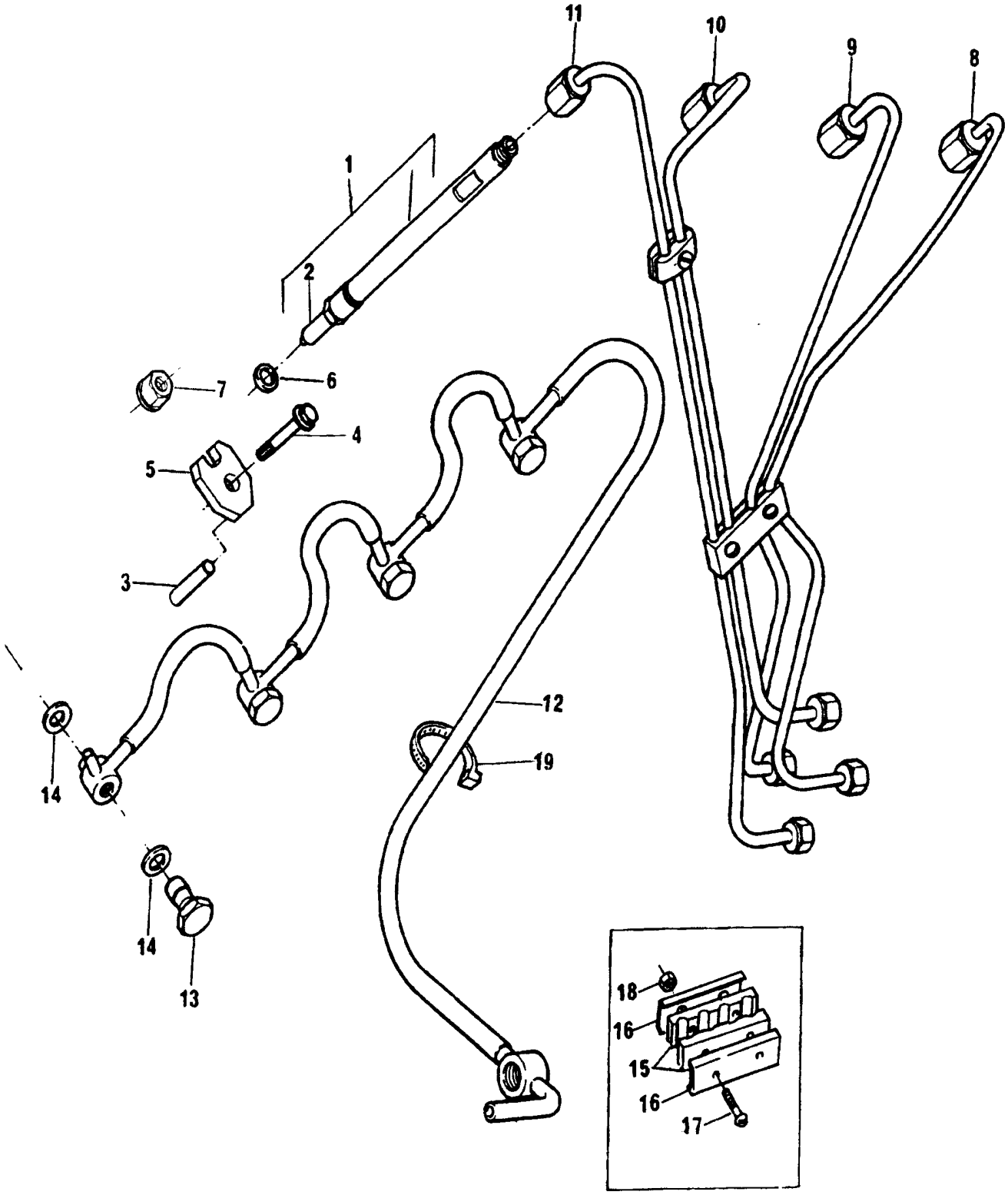

TUBOS DE INJEÇÃO E INJETORES
FUEL INJECTION SYSTEM
EQUIPO DE INYECCIÓN
SYSTEME D'INJECTION

GRUPO
GROUP **48/191**
GRUPO
GROUPE

1	ERR3339 A		4	INJETOR CJ	ATOMISSER ASSY	INYECTOR CJ	INJECTEUR
2	1		4	BICO INJETOR	NOZZLE	TOBERA	NEZ INJECTEUR
3	70998165		4	PINO	PIN	PERNO	AXE
4	FS108301	M8X30	4	PARAFUSO	BOLT	TORNILLO	VIS
5	ERR3780 C		4	FLANGE	FLANGE	PLETINA	FLASQUE
6	ERR4621 B		4	ARRUELA	WASHER	ARANDELA	RONDELLE
7	FN108041	M8	4	PORCA	NUT	TUERCA	ÉCROU
8	70993526		1	TUBO CIL. 1	PIPE 1 CYL	CAÑO CIL 1	TUYAUTERIE 1
9	70993527		1	TUBO CIL. 2	PIPE 2 CYL	CAÑO CIL 2	TUYAUTERIE 2
10	70993528		1	TUBO CIL. 3	PIPE 3 CYL	CAÑO CIL 3	TUYAUTERIE 3
11	70993529		1	TUBO CIL. 4	PIPE 4 CYL	CAÑO CIL 4	TUYAUTERIE 4
12	70993478		1	TUBO RETORNO	PIPE	TUBO	TUYAUTERIE
13	70740744	M6	4	PARAFUSO BANJO	BANJO BOLT	TORNILLO BANJO	VIS BANJO
14	70920096		8	ARRUELA	WASHER	ARANDELA	RONDELLE
15	36845114		2	ALMOFADA	DAMPER	AMORTIGUADOR	AMORTISSEUR
16	70180182		2	PRESILHA	CLIP	SUJETADOR	AGRAFE
17	0726260		2	PARAFUSO	BOLT	TORNILLO	VIS
18	70576100		2	PORCA	NUT	TUERCA	ÉCROU
19	70180179		1	PRESILHA	CLIP	SUJETADOR	AGRAFE

ALTERNADOR E CORREIA ALTERNATOR AND BELT ALTERNADOR Y CORREA ALTERNATEUR ET COURROIE	GRUPO GROUP 50/189 GRUPO GROUPE

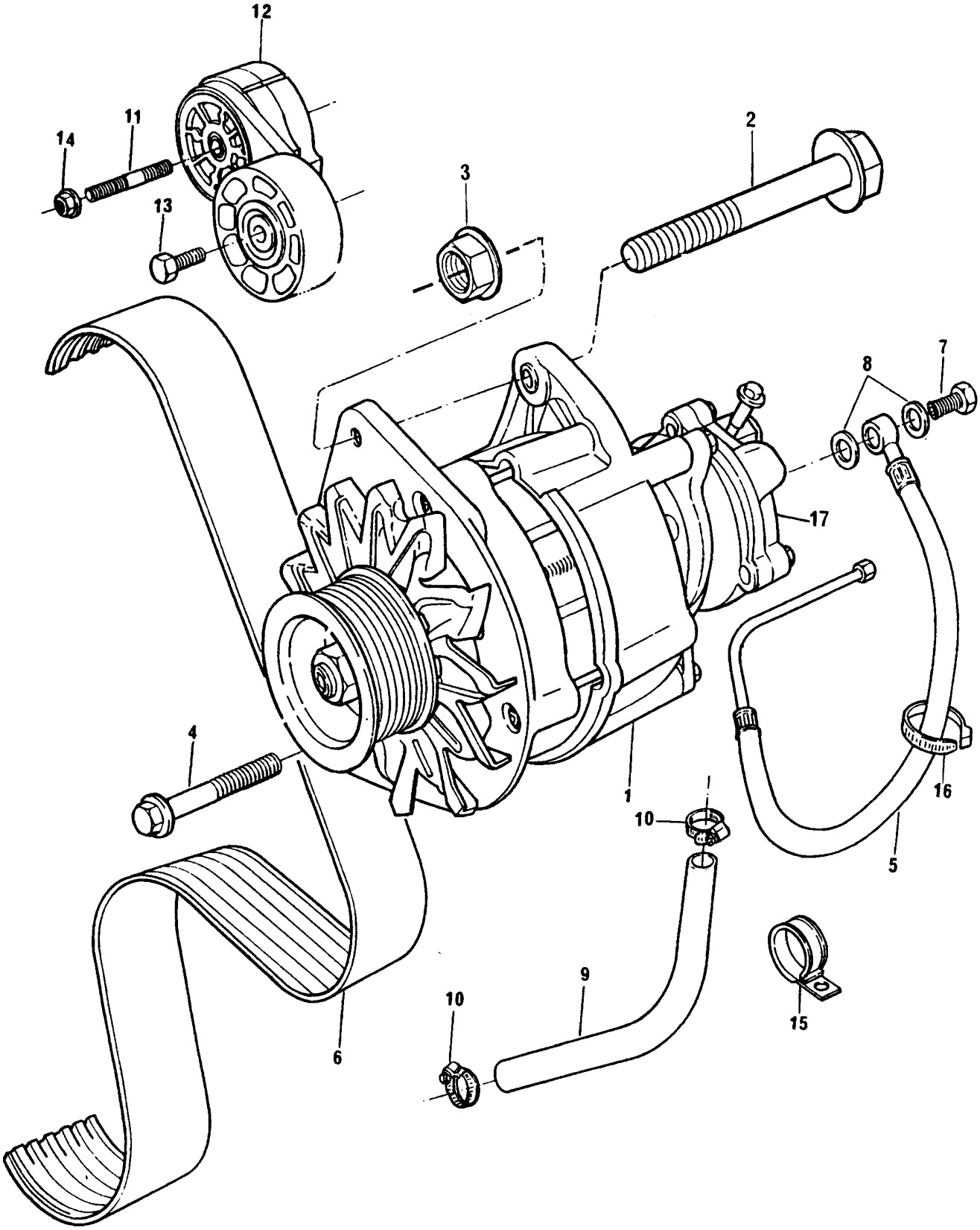

ALTERNADOR E CORREIA **ALTERNATOR AND BELT** **ALTERNADOR Y CORREA** **ALTERNATEUR ET COURROIE**	**GRUPO** **GROUP** **50/189** **GRUPO** **GROUPE**

1	74162			1 ALTERNADOR	ALTERNATOR	ALTERNADOR	ALTERNATEUR
2	FC108261		M8X130	1 PARAFUSO	BOLT	TORNILLO	VIS
3	FX108051		M8	1 PORCA	NUT	TUERCA	ÉCROU
4	FS108301		M8X30	1 PARAFUSO	BOLT	TORNILLO	VIS
5	70992879			1 TUBO	PIPE	CAÑO	TUYAUTERIE
6	70070077			1 CORREIA	BELT	CORREA	COURROIE
7	70740334		M10	1 PARAFUSO BANJO	BANJO BOLT	TORNILLO BANJO	VIS BANJO
8	70920120			2 ARRUELA	WASHER	ARANDELA	RONDELLE
9	70200769			1 MANGUEIRA	HOSE	MANGUERA	DURITE
10	70180153			2 BRAÇADEIRA	CLAMP	ABRAZADERA	COLLIER
11	TE110151		M10X75	1 PRISIONEIRO	STUD	ESPÁRRAGO	GOUJON
12	70520171			1 TENSIONADOR	TIGHTENER	TENSOR	TENDEUR
13	70740366			1 PARAFUSO	BOLT	TORNILLO	VIS
14	FX110041		M10	1 PORCA	NUT	TUERCA	ÉCROU
15	70180172			1 PRESILHA	CLIP	SUJETADOR	AGRAFE
16	70180179			1 PRESILHA	CLIP	SUJETADOR	AGRAFE
17	72128	1		1 BOMBA DE VÁCUO	PUMP	BOMBA	POMPE

ALTERNADOR E CORREIA ALTERNATOR AND BELT ALTERNADOR Y CORREA ALTERNATEUR ET COURROIE	GRUPO GROUP 50/190 GRUPO GROUPE

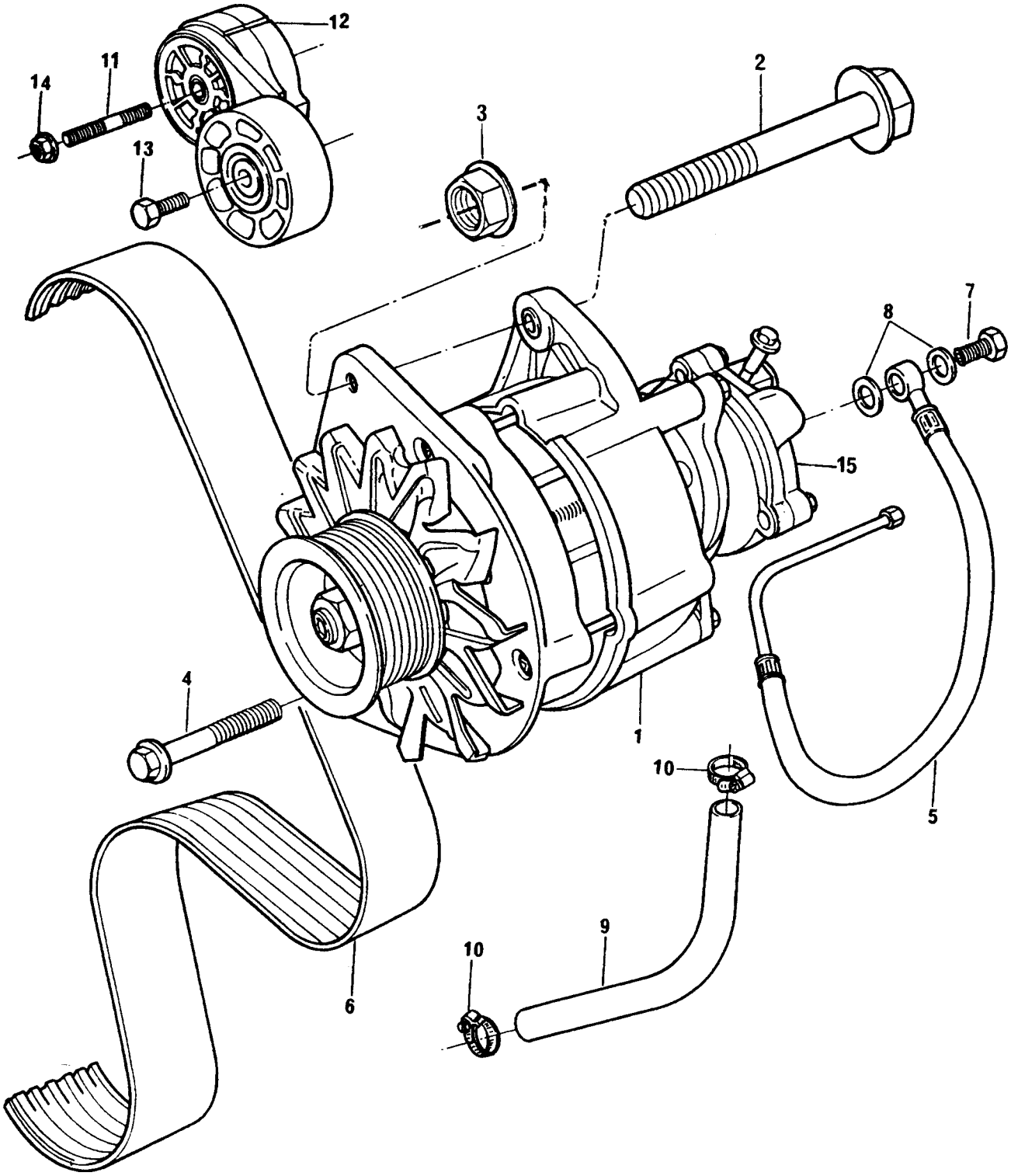

ALTERNADOR E CORREIA **ALTERNATOR AND BELT** **ALTERNADOR Y CORREA** **ALTERNATEUR ET COURROIE**	**GRUPO** **GROUP** **50/190** **GRUPO** **GROUPE**

1	74162			1	ALTERNADOR	ALTERNATOR	ALTERNADOR	ALTERNATEUR
2	FC108261		M8X130	1	PARAFUSO	BOLT	TORNILLO	VIS
3	FX108051		M8	1	PORCA	NUT	TUERCA	ÉCROU
4	FS108301		M8X30	1	PARAFUSO	BOLT	TORNILLO	VIS
5	70992879			1	TUBO	PIPE	CAÑO	TUYAUTERIE
6	70070071			1	CORREIA	BELT	CORREA	COURROIE
7	70740334		M10	1	PARAFUSO BANJO	BANJO BOLT	TORNILLO BANJO	VIS BANJO
8	70920120			2	ARRUELA	WASHER	ARANDELA	RONDELLE
9	70200769			1	MANGUEIRA	HOSE	MANGUERA	DURITE
10	70180153			2	BRAÇADEIRA	CLAMP	ABRAZADERA	COLLIER
11	TE110151		M10X75	1	PRISIONEIRO	STUD	ESPÁRRAGO	GOUJON
12	70520171			1	TENSIONADOR	TIGHTENER	TENSOR	TENDEUR
13	70740366			1	PARAFUSO	BOLT	TORNILLO	VIS
14	FX110041		M10	1	PORCA	NUT	TUERCA	ÉCROU
15	72128	1		1	BOMBA DE VÁCUO	PUMP	BOMBA	POMPE

ALTERNADOR E CORREIA ALTERNATOR AND BELT ALTERNADOR Y CORREA ALTERNATEUR ET COURROIE	GRUPO GROUP 50/191 GRUPO GROUPE

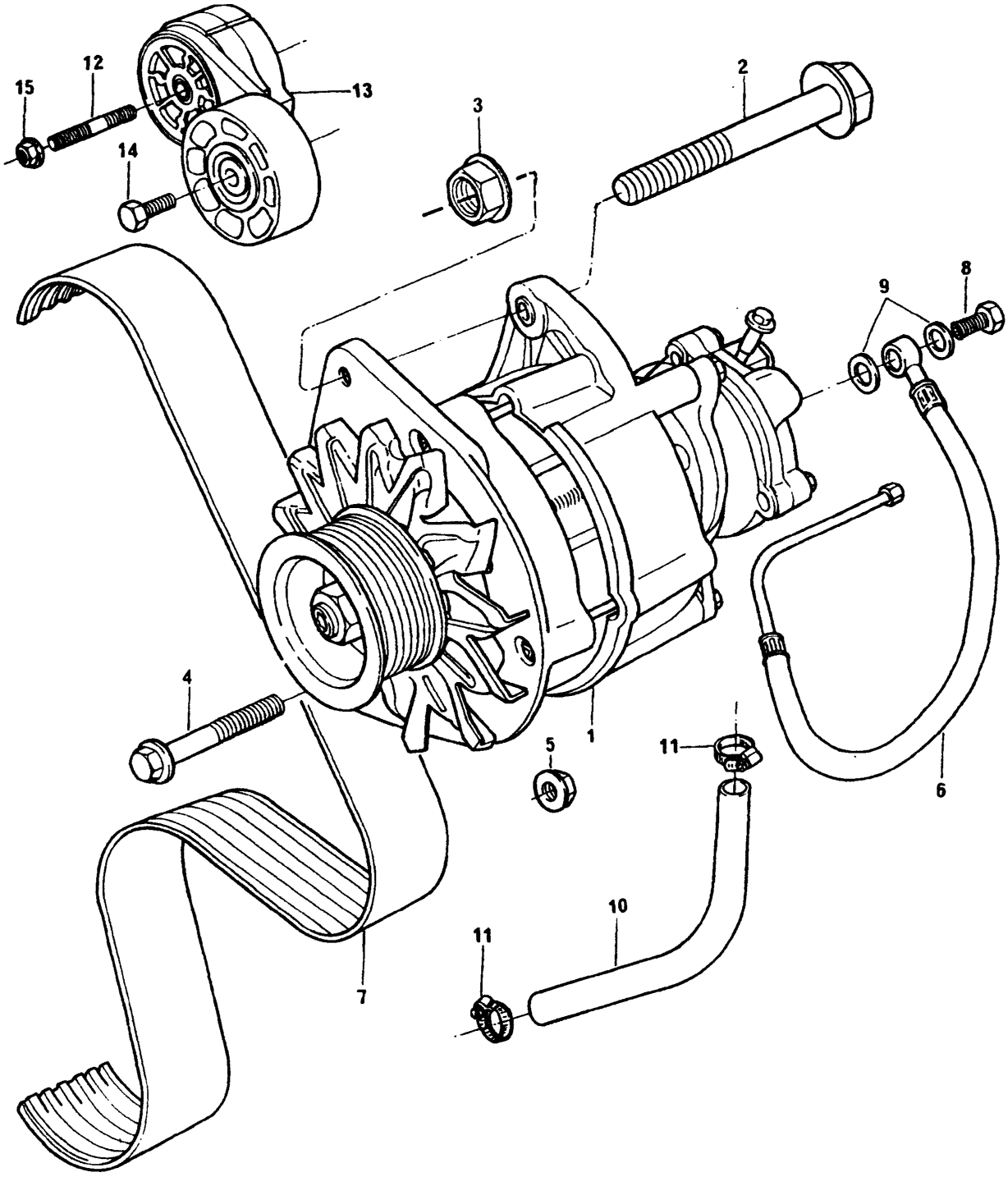

ALTERNADOR E CORREIA **ALTERNATOR AND BELT** **ALTERNADOR Y CORREA** **ALTERNATEUR ET COURROIE**	**GRUPO** **GROUP** **50/191** **GRUPO** **GROUPE**

1	74165		1	ALTERNADOR	ALTERNATOR	ALTERNADOR	ALTERNATEUR
2	70740735		1	PARAFUSO	BOLT	TORNILLO	VIS
3	FX108051	M8	1	PORCA	NUT	TUERCA	ÉCROU
4	FS108301	M8X30	1	PARAFUSO	BOLT	TORNILLO	VIS
5	2318D205		1	PORCA	NUT	TUERCA	ÉCROU
6	70992890		1	TUBO	PIPE	CAÑO	TUYAUTERIE
7	70070077		1	CORREIA	BELT	CORREA	COURROIE
8	70740334	M10	1	PARAFUSO BANJO	BANJO BOLT	TORNILLO BANJO	VIS BANJO
9	70920120		2	ARRUELA	WASHER	ARANDELA	RONDELLE
10	70200769		1	MANGUEIRA	HOSE	MANGUERA	DURITE
11	70180153		2	BRAÇADEIRA	CLAMP	ABRAZADERA	COLLIER
12	TE110151	M10X75	1	PRISIONEIRO	STUD	ESPÁRRAGO	GOUJON
13	70520171		1	TENSIONADOR	TIGHTENER	TENSOR	TENDEUR
14	70740366		1	PARAFUSO	BOLT	TORNILLO	VIS
15	FX110041	M10	1	PORCA	NUT	TUERCA	ÉCROU

ALTERNADOR E CORREIA ALTERNATOR AND BELT ALTERNADOR Y CORREA ALTERNATEUR ET COURROIE	GRUPO GROUP 50/193 GRUPO GROUPE

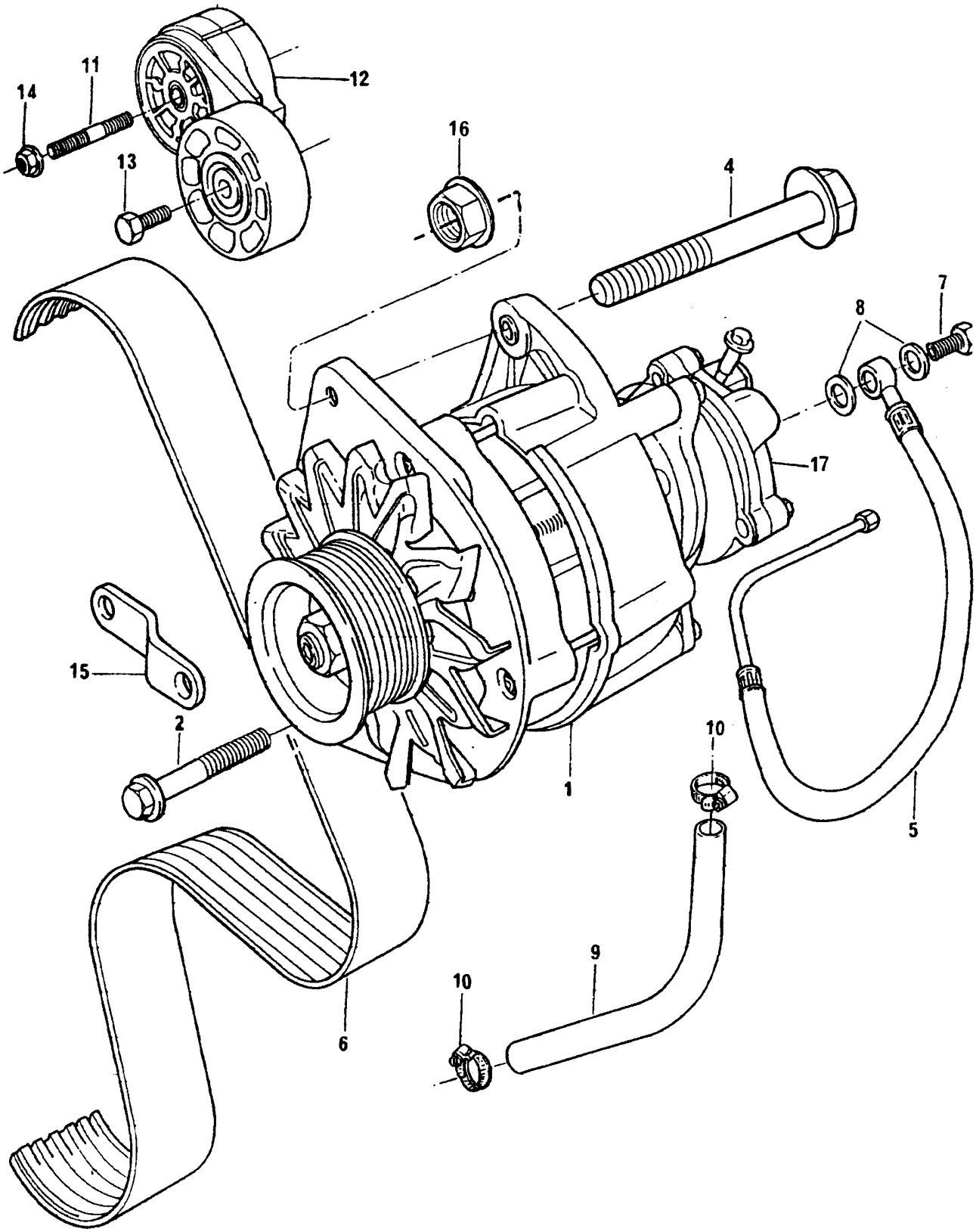

ALTERNADOR E CORREIA **ALTERNATOR AND BELT** **ALTERNADOR Y CORREA** **ALTERNATEUR ET COURROIE**	**GRUPO** **GROUP** **50/193** **GRUPO** **GROUPE**

1	74163		70A	1	ALTERNADOR	ALTERNATOR	ALTERNADOR	ALTERNATEUR
1	74187	(A)	85A	1	ALTERNADOR	ALTERNATOR	ALTERNADOR	ALTERNATEUR
2	FS108251		M8X25	1	PARAFUSO	BOLT	TORNILLO	VIS
4	70740735		→| 02817D	1	PARAFUSO	BOLT	TORNILLO	VIS
4	FC108261		|→ 02818D	1	PARAFUSO	BOLT	TORNILLO	VIS
5	70993008			1	TUBO	PIPE	CAÑO	TUYAUTERIE
6	70070072	(B)		1	CORREIA	BELT	CORREA	COURROIE
6	70070062	(C)		1	CORREIA	BELT	CORREA	COURROIE
7	70740334		M12	1	PARAFUSO BANJO	BANJO BOLT	TORNILLO BANJO	VIS BANJO
8	70920120			2	ARRUELA	WASHER	ARANDELA	RONDELLE
9	70200762			1	MANGUEIRA	HOSE	MANGUERA	DURITE
10	70180154			2	BRAÇADEIRA	CLAMP	ABRAZADERA	COLLIER
11	TE110151		M10X75	1	PRISIONEIRO	STUD	ESPÁRRAGO	GOUJON
12	70520171			1	TENSIONADOR	TIGHTENER	TENSOR	TENDEUR
13	70740366			1	PARAFUSO	BOLT	TORNILLO	VIS
14	FX110041		M10	1	PORCA	NUT	TUERCA	ÉCROU
15	70520167		→| 502817D	1	BRAÇO	ARM	BRAZO	BRAS
15	70100803		|→ 502818D	1	BRAÇO	ARM	BRAZO	BRAS
16	FX108051		|→ 502818D	1	PORCA	NUT	TUERCA	ÉCROU
17	72126	1		1	BOMBA DE VÁCUO	PUMP	BOMBA	POMPE

(A) |→ 8987B046748C
8A71B022136C
(B) →| 8987B047681C
(C) |→ 8987B047682C
8A71B026277C+22136+22993+23251

ALTERNADOR E CORREIA ALTERNATOR AND BELT ALTERNADOR Y CORREA ALTERNATEUR ET COURROIE	GRUPO GROUP 50/199 GRUPO 50/210 GROUPE

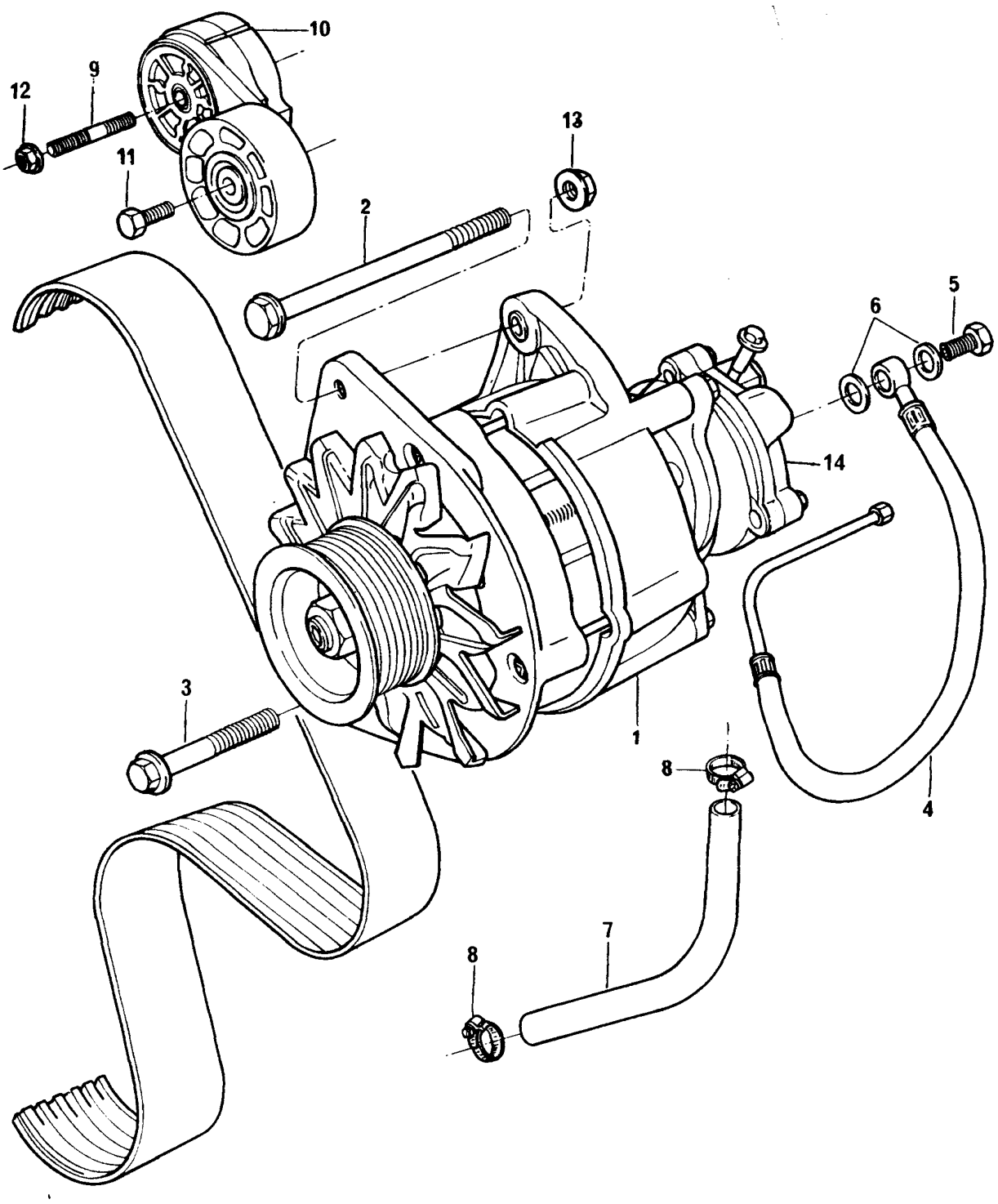

ALTERNADOR E CORREIA
ALTERNATOR AND BELT
ALTERNADOR Y CORREA
ALTERNATEUR ET COURROIE

GRUPO	
GROUP	**50/199**
GRUPO	**50/210**
GROUPE	

1	74195			1	ALTERNADOR	ALTERNATOR	ALTERNADOR	ALTERNATEUR
2	FC108261		M8X130	1	PARAFUSO	BOLT	TORNILLO	VIS
3	FS108301		M8X30	1	PARAFUSO	BOLT	TORNILLO	VIS
4	70993263			1	TUBO	PIPE	CAÑO	TUYAUTERIE
5	70740334		M10	1	PARAFUSO BANJO	BANJO BOLT	TORNILLO BANJO	VIS BANJO
6	70920120			2	ARRUELA	WASHER	ARANDELA	RONDELLE
7	70200769			1	MANGUEIRA	HOSE	MANGUERA	DURITE
8	70180153			2	BRAÇADEIRA	CLAMP	ABRAZADERA	COLLIER
9	TE110151		M10X75	1	PRISIONEIRO	STUD	ESPÁRRAGO	GOUJON
10	70520171			1	TENSIONADOR	TIGHTENER	TENSOR	TENDEUR
11	70740366			1	PARAFUSO	BOLT	TORNILLO	VIS
12	FX110041		M10	1	PORCA	NUT	TUERCA	ÉCROU
13	FX108051		M8	1	PORCA	NUT	TUERCA	ÉCROU
14	72127	1		1	BOMBA DE VÁCUO	PUMP	BOMBA	POMPE

ALTERNADOR E CORREIA ALTERNATOR AND BELT ALTERNADOR Y CORREA ALTERNATEUR ET COURROIE	GRUPO GROUP 50/202 GRUPO GROUPE

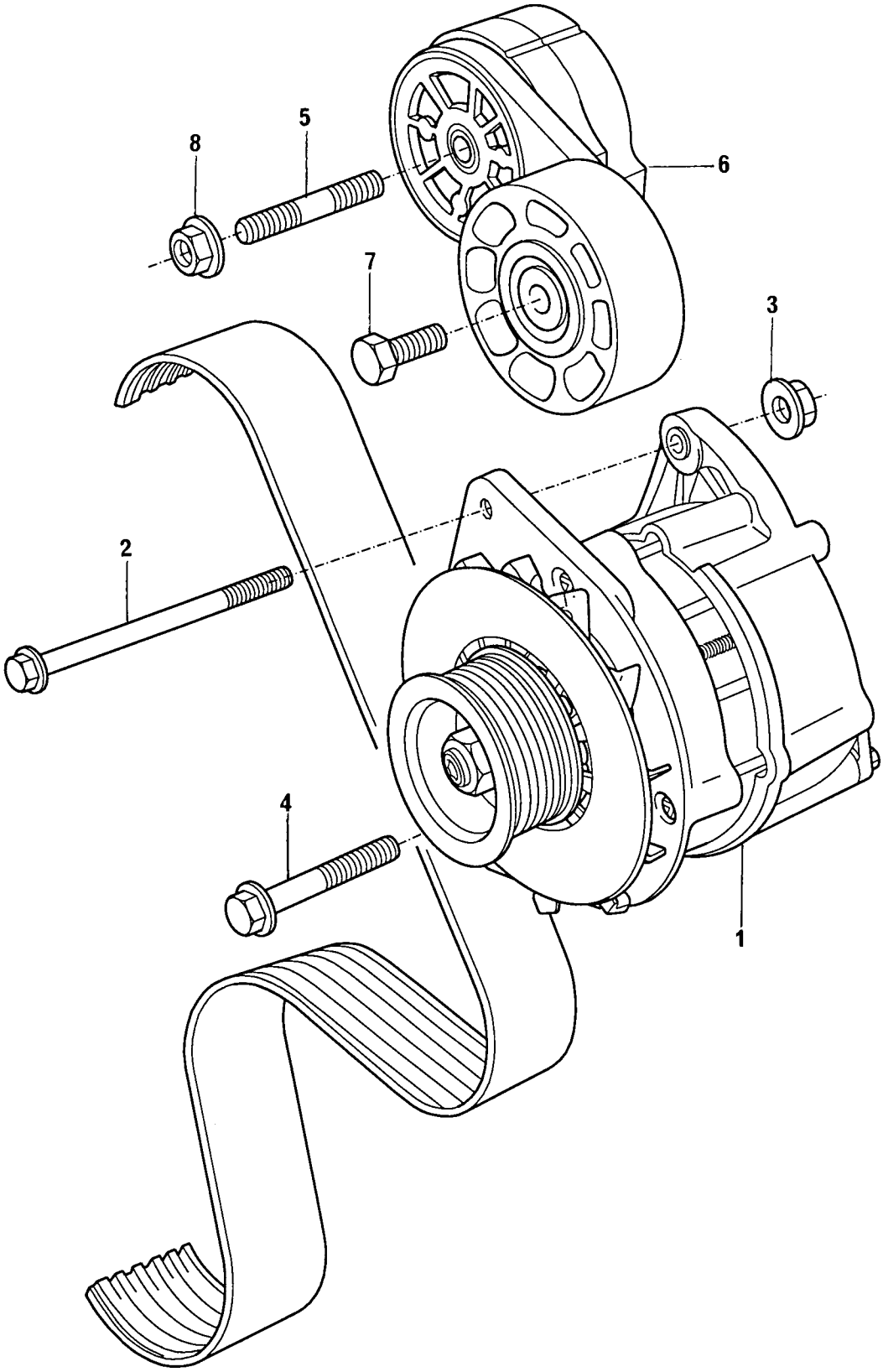

ALTERNADOR E CORREIA
ALTERNATOR AND BELT
ALTERNADOR Y CORREA
ALTERNATEUR ET COURROIE

GRUPO
GROUP **50/202**
GRUPO
GROUPE

1	AMR4249		1	ALTERNADOR	ALTERNATOR	ALTERNADOR	ALTERNATEUR
2	FB108251	M8X25	1	PARAFUSO	BOLT	TORNILLO	VIS
3	FX108047	M8	1	PORCA	NUT	TUERCA	ÉCROU
4	FS108301	M8X30	1	PARAFUSO	BOLT	TORNILLO	VIS
5	TE110151	M10X75	1	PRISIONEIRO	STUD	ESPÁRRAGO	GOUJON
6	70520171		1	TENSIONADOR	TIGHTENER	TENSOR	TENDEUR
7	70740366		1	PARAFUSO	BOLT	TORNILLO	VIS
8	FX110041	M10	1	PORCA	NUT	TUERCA	ÉCROU

ALTERNADOR E CORREIA ALTERNATOR AND BELT ALTERNADOR Y CORREA ALTERNATEUR ET COURROIE	GRUPO GROUP 50/204 GRUPO GROUPE

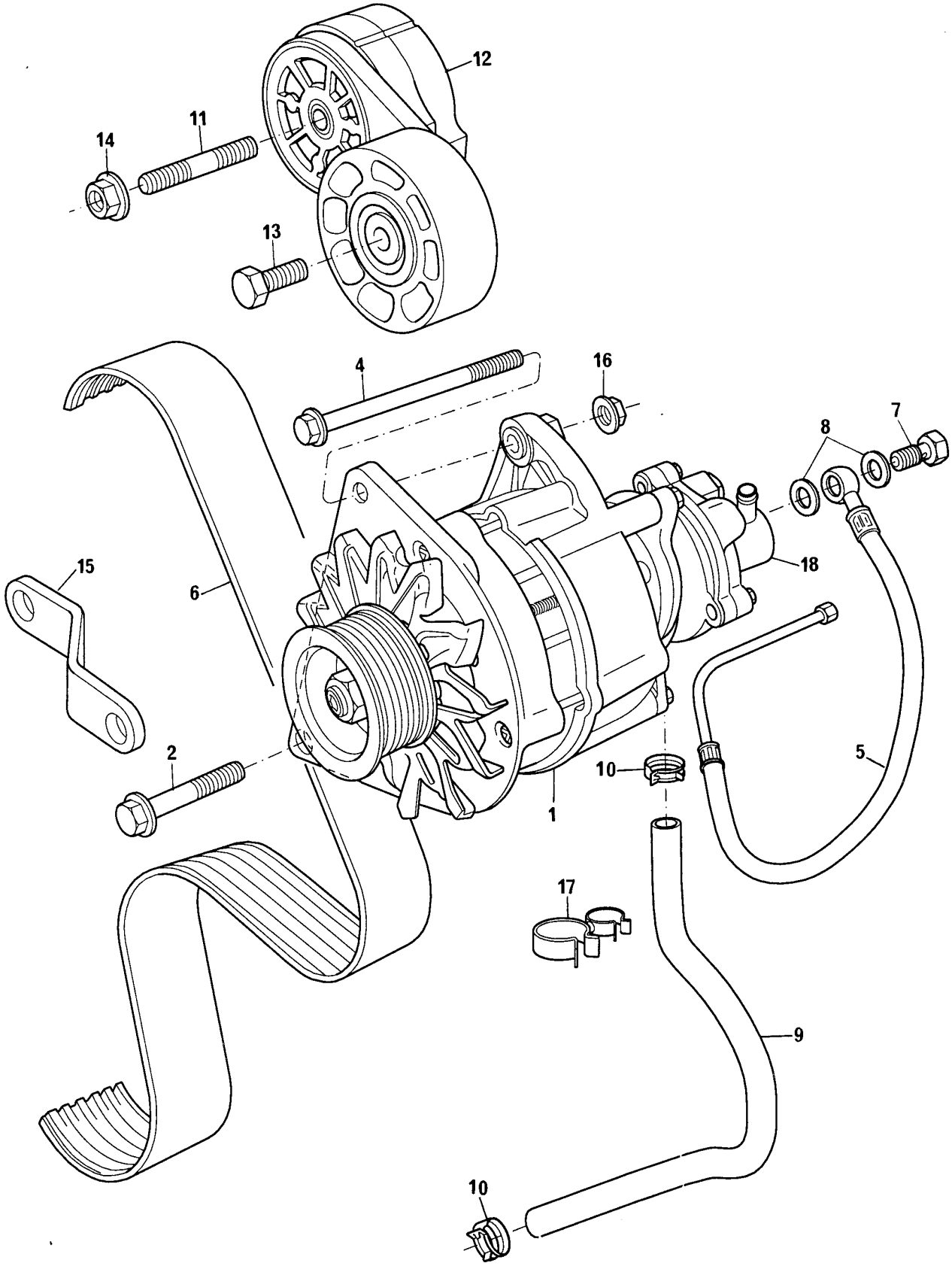

ALTERNADOR E CORREIA
ALTERNATOR AND BELT
ALTERNADOR Y CORREA
ALTERNATEUR ET COURROIE

GRUPO
GROUP **50/204**
GRUPO
GROUPE

1	74187		85A	1	ALTERNADOR	ALTERNATOR	ALTERNADOR	ALTERNATEUR
2	FS108251		M8X25	2	PARAFUSO	BOLT	TORNILLO	VIS
4	FC108261		M8X130	1	PARAFUSO	BOLT	TORNILLO	VIS
5	70620802			1	TUBO	PIPE	CAÑO	TUYAUTERIE
6	70070081			1	CORREIA	BELT	CORREA	COURROIE
7	70740334		M10	1	PARAFUSO BANJO	BANJO BOLT	TORNILLO BANJO	VIS BANJO
8	70920120			2	ARRUELA	WASHER	ARANDELA	RONDELLE
9	70200923	●○	70200859	1	MANGUEIRA	HOSE	MANGUERA	DURITE
10	70180154			2	BRAÇADEIRA	CLAMP	ABRAZADERA	COLLIER
11	TE110151		M10X75	1	PRISIONEIRO	STUD	ESPÁRRAGO	GOUJON
12	70520171			1	TENSIONADOR	TIGHTENER	TENSOR	TENDEUR
13	70740366			1	PARAFUSO	BOLT	TORNILLO	VIS
14	FX110041		M10	1	PORCA	NUT	TUERCA	ÉCROU
15	70100803			1	BRAÇO	ARM	BRAZO	BRAS
16	FX108051		M8	1	PORCA	NUT	TUERCA	ÉCROU
17	70180197			1	PRESILHA	CLIP	SUJETADOR	AGRAFE
18	72126	1		1	BOMBA DE VÁCUO	PUMP	BOMBA	POMPE

ITENS DE INSTALAÇÃO FITTING ITEMS PIEZAS DE INSTALACION ARTICLES D'INSTALLATION	GRUPO GROUP 52/355 GRUPO GROUPE

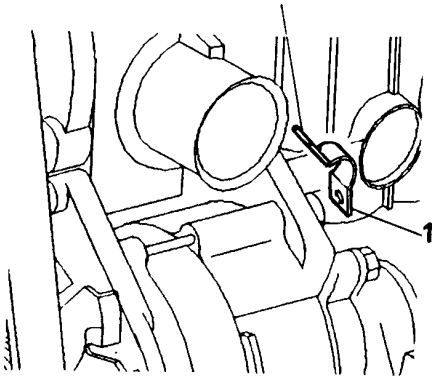

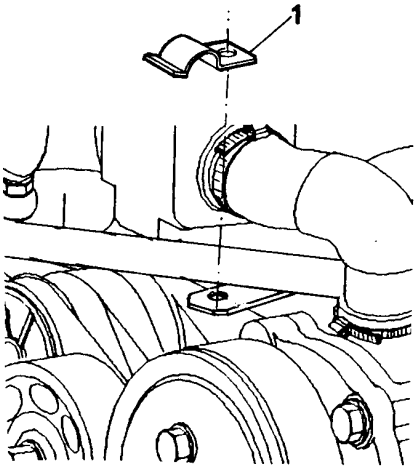

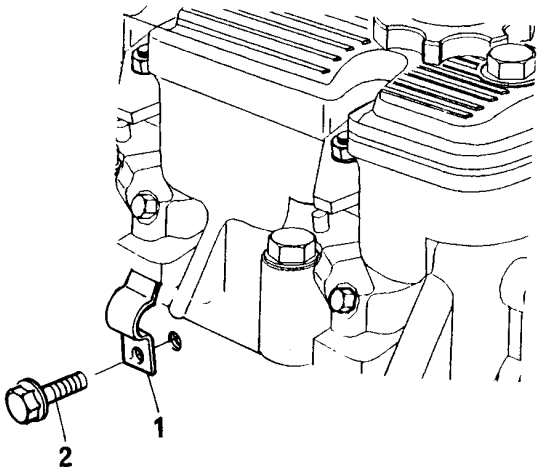

ITENS DE INSTALAÇÃO FITTING ITEMS PIEZAS DE INSTALACION ARTICLES D'INSTALLATION	GRUPO GROUP GRUPO GROUPE	52/355

1	70180181		3	PRESILHA	CLIP	SUJETADOR	AGRAFE
2	FS108121	M8X12	1	PARAFUSO	BOLT	TORNILLO	VIS

ITENS DE INSTALAÇÃO FITTING ITEMS PIEZAS DE INSTALACION ARTICLES D'INSTALLATION	GRUPO GROUP 52/375 GRUPO GROUPE

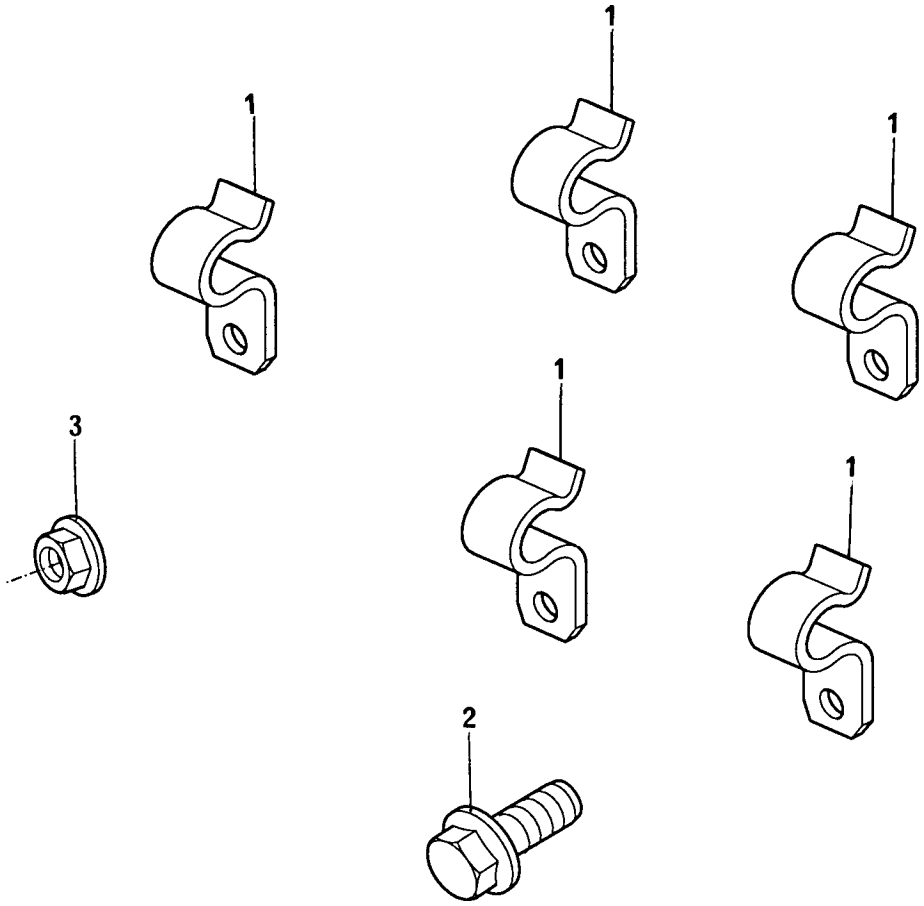

ITENS DE INSTALAÇÃO FITTING ITEMS PIEZAS DE INSTALACION ARTICLES D'INSTALLATION	GRUPO GROUP GRUPO GROUPE	52/375

1	70180181		2	PRESILHA	CLIP	SUJETADOR	AGRAFE
2	FS108121	M8X12	2	PARAFUSO	BOLT	TORNILLO	VIS
3	FN108041	M8	1	PORCA	NUT	TUERCA	ÉCROU

RESPIRO DO MOTOR ENGINE BREATHER RESPIRADERO DEL MOTOR RENIFLARD DU MOTEUR	GRUPO GROUP 53/49 GRUPO GROUPE

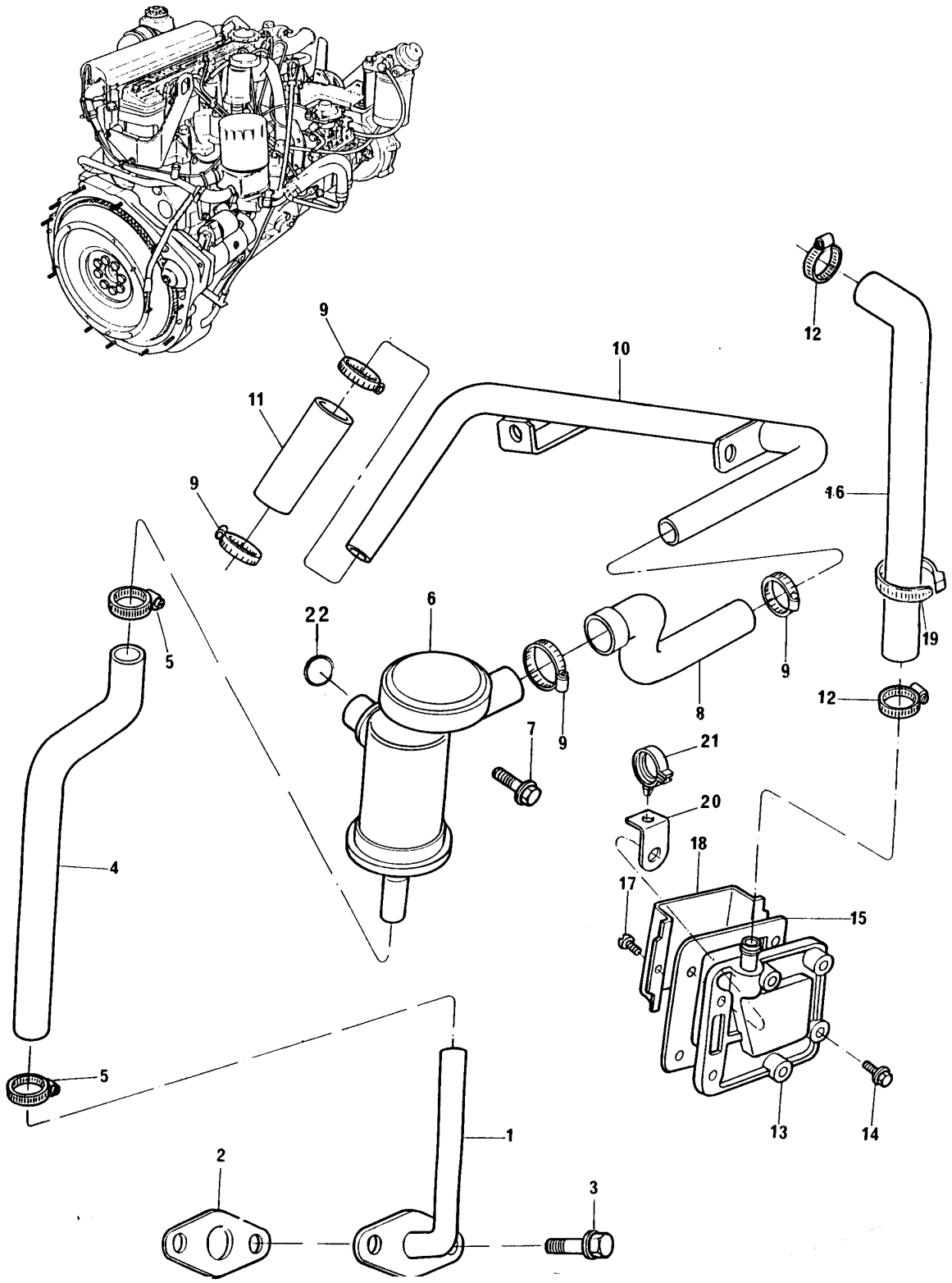

RESPIRO DO MOTOR
ENGINE BREATHER
RESPIRADERO DEL MOTOR
RENIFLARD DU MOTEUR

GRUPO
GROUP **53/49**
GRUPO
GROUPE

1	70993259		●○	70620786	1 TUBO	PIPE	CAÑO	TUYAUTERIE
2	ERR1653 A				1 JUNTA	JOINT	JUNTA	JOINT
3	FT108201			M8X20	2 PARAFUSO	BOLT	TORNILLO	VIS
4	70200769	1			1 MANGUEIRA	HOSE	MANGUERA	DURITE
5	70180153				2 BRAÇADEIRA	CLAMP	ABRAZADERA	COLLIER
6	ERR1471 C				1 VÁLVULA	VALVE	VÁLVULA	SOUPAPE
7	FB106111			M6X55	1 PARAFUSO	BOLT	TORNILLO	VIS
8	70200738				1 MANGUEIRA	HOSE	MANGUERA	DURITE
9	70180154				4 BRAÇADEIRA	CLAMP	ABRAZADERA	COLLIER
10	70620788				1 TUBO	PIPE	CAÑO	TUYAUTERIE
11	70200739				1 MANGUEIRA	HOSE	MANGUERA	DURITE
12	70180154				2 BRAÇADEIRA	CLAMP	ABRAZADERA	COLLIER
13	70993025				1 TAMPA	COVER	TAPA	COUVERCLE
14	FS108251			M8X25	3 PARAFUSO	BOLT	TORNILLO	VIS
15	ERR2026 A				1 JUNTA	JOINT	JUNTA	JOINT
16	70200768				1 MANGUEIRA	HOSE	MANGUERA	DURITE
17	70740370	13			2 PARAFUSO	BOLT	TORNILLO	VIS
18	ERR0874 A	13			1 DEFLETOR	DEFLECTOR	DEFLECTOR	DÉFLECTEUR
19	70180179				3 PRESILHA	CLIP	SUJETADOR	AGRAFE
20	70100750				1 SUPORTE	BRACKET	SOPORTE	SUPPORT
21	70180178				1 PRESILHA	CLIP	SUJETADOR	AGRAFE
22	70680017	6	●○	70590013	1 ANEL "O"	"O" RING	ARO SELLO	JOINT TORIQUE

RESPIRO DO MOTOR ENGINE BREATHER RESPIRADERO DEL MOTOR RENIFLARD DU MOTEUR	GRUPO GROUP 53/50 GRUPO GROUPE

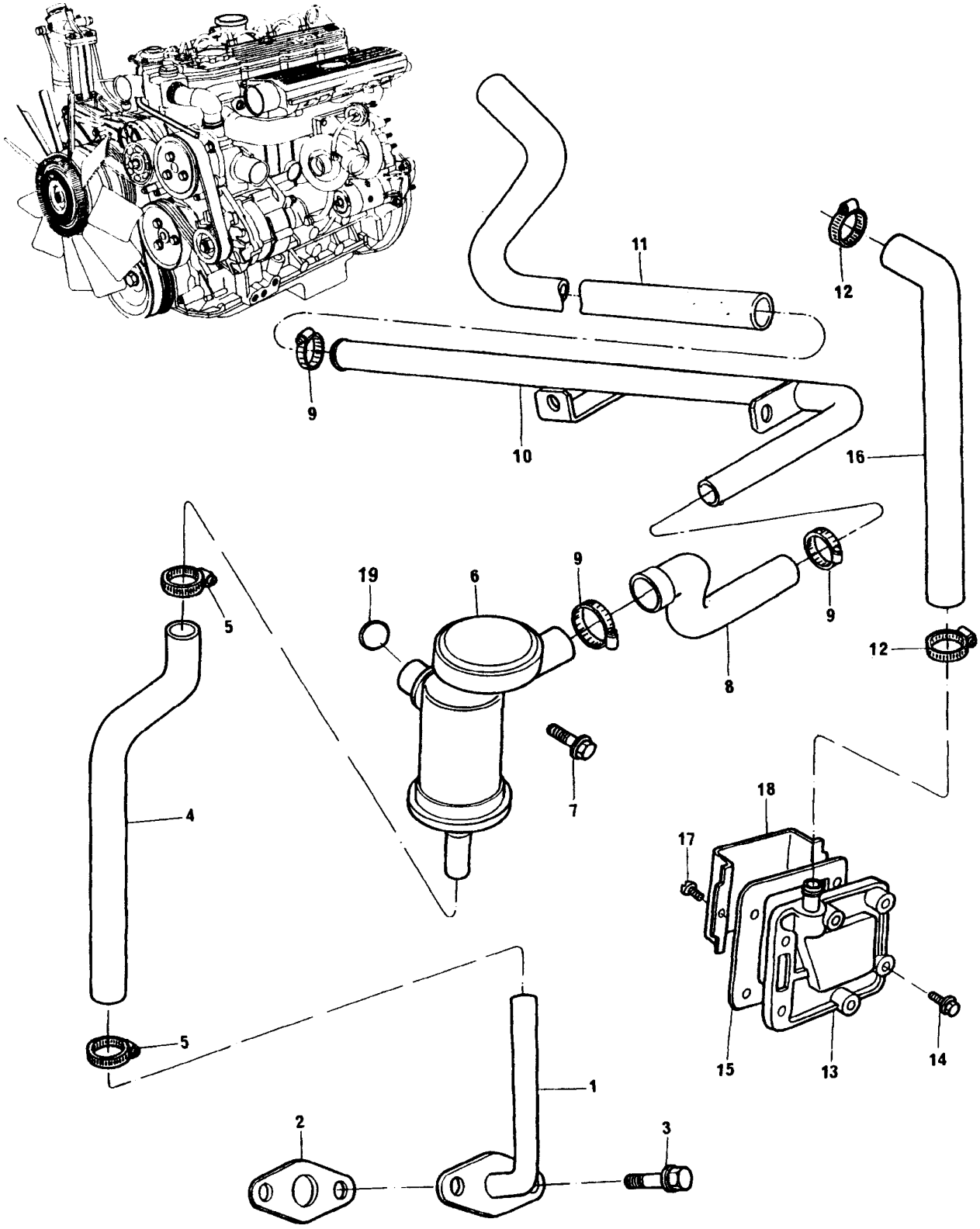

RESPIRO DO MOTOR
ENGINE BREATHER
RESPIRADERO DEL MOTOR
RENIFLARD DU MOTEUR

GRUPO
GROUP **53/50**
GRUPO
GROUPE

1	70993259		●○ 70620786	1	TUBO	PIPE	CAÑO	TUYAUTERIE
2	ERR1653 A			1	JUNTA	JOINT	JUNTA	JOINT
3	FT108201		M8X20	2	PARAFUSO	BOLT	TORNILLO	VIS
4	70200769	1		1	MANGUEIRA	HOSE	MANGUERA	DURITE
5	70180153			2	BRAÇADEIRA	CLAMP	ABRAZADERA	COLLIER
6	ERR1471 C			1	VÁLVULA	VALVE	VÁLVULA	SOUPAPE
7	FB106111		M6X55	1	PARAFUSO	BOLT	TORNILLO	VIS
8	70200738			1	MANGUEIRA	HOSE	MANGUERA	DURITE
9	70180154			4	BRAÇADEIRA	CLAMP	ABRAZADERA	COLLIER
10	70620790			1	TUBO	PIPE	CAÑO	TUYAUTERIE
11	70200752			1	MANGUEIRA	HOSE	MANGUERA	DURITE
12	70180154			2	BRAÇADEIRA	CLAMP	ABRAZADERA	COLLIER
13	70993025			1	TAMPA	COVER	TAPA	COUVERCLE
14	FS108251		M8X25	3	PARAFUSO	BOLT	TORNILLO	VIS
15	ERR2026 A			1	JUNTA	JOINT	JUNTA	JOINT
16	70200768			1	MANGUEIRA	HOSE	MANGUERA	DURITE
17	70740370	13		2	PARAFUSO	BOLT	TORNILLO	VIS
18	ERR0874 A	13		1	DEFLETOR	DEFLECTOR	DEFLECTOR	DÉFLECTEUR
17	70680017	6	●○ 70590013	1	ANEL "O"	"O" RING	ARO SELLO	JOINT TORIQUE

RESPIRO DO MOTOR ENGINE BREATHER RESPIRADERO DEL MOTOR RENIFLARD DU MOTEUR	GRUPO GROUP 53/51 GRUPO GROUPE

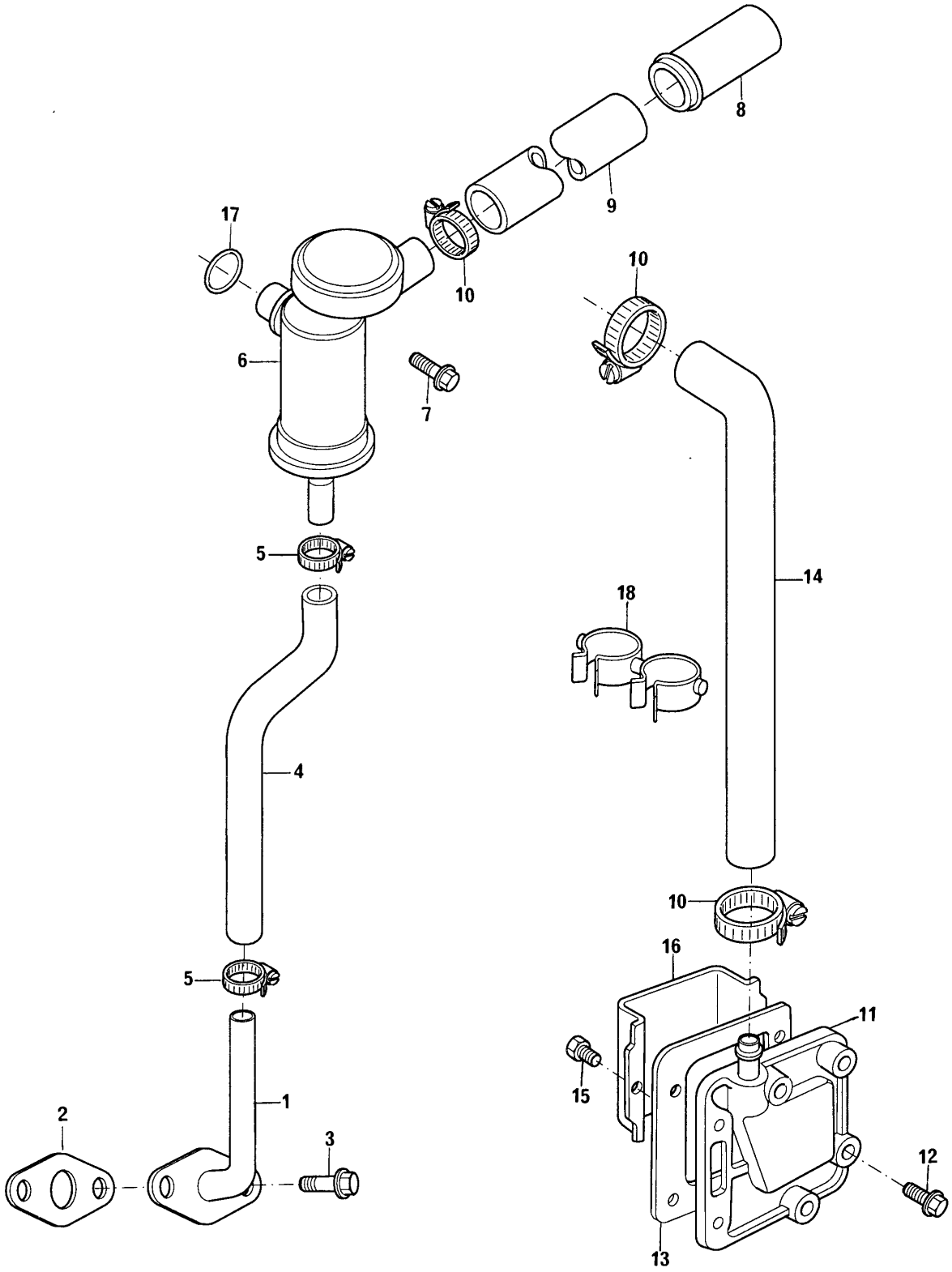

RESPIRO DO MOTOR
ENGINE BREATHER
RESPIRADERO DEL MOTOR
RENIFLARD DU MOTEUR

GRUPO
GROUP **53/51**
GRUPO
GROUPE

1	70993259		●○	'0620786	1 TUBO	PIPE	CAÑO	TUYAUTERIE
2	ERR1653 A				1 JUNTA	JOINT	JUNTA	JOINT
3	FT108201			M8X20	2 PARAFUSO	BOLT	TORNILLO	VIS
4	70200769	1			1 MANGUEIRA	HOSE	MANGUERA	DURITE
5	70180153				2 BRAÇADEIRA	CLAMP	ABRAZADERA	COLLIER
6	ERR1471 C				1 VÁLVULA	VALVE	VÁLVULA	SOUPAPE
7	FB106111			M6X55	1 PARAFUSO	BOLT	TORNILLO	VIS
8	ETC8621 B				1 TUBO	PIPE	CAÑO	TUYAUTERIE
9	70200878		●○	70200801	1 MANGUEIRA	HOSE	MANGUERA	DURITE
10	70180154				3 BRAÇADEIRA	CLAMP	ABRAZADERA	COLLIER
11	70993025				1 TAMPA	COVER	TAPA	COUVERCLE
12	FS108251			M8X25	3 PARAFUSO	BOLT	TORNILLO	VIS
13	ERR2026 A				1 JUNTA	JOINT	JUNTA	JOINT
14	70200768				1 MANGUEIRA	HOSE	MANGUERA	DURITE
15	70740370	11			2 PARAFUSO	BOLT	TORNILLO	VIS
16	ERR0874 A	11			1 DEFLETOR	DEFLECTOR	DEFLECTOR	DÉFLECTEUR
17	70680017	6	●○	70590013	1 ANEL "O"	"O" RING	ARO SELLO	JOINT TORIQUE
18	70180198				1 PRESILHA	CLIP	SUJETADOR	AGRAFE

RESPIRO DO MOTOR ENGINE BREATHER RESPIRADERO DEL MOTOR RENIFLARD DU MOTEUR	GRUPO GROUP 53/52 GRUPO GROUPE

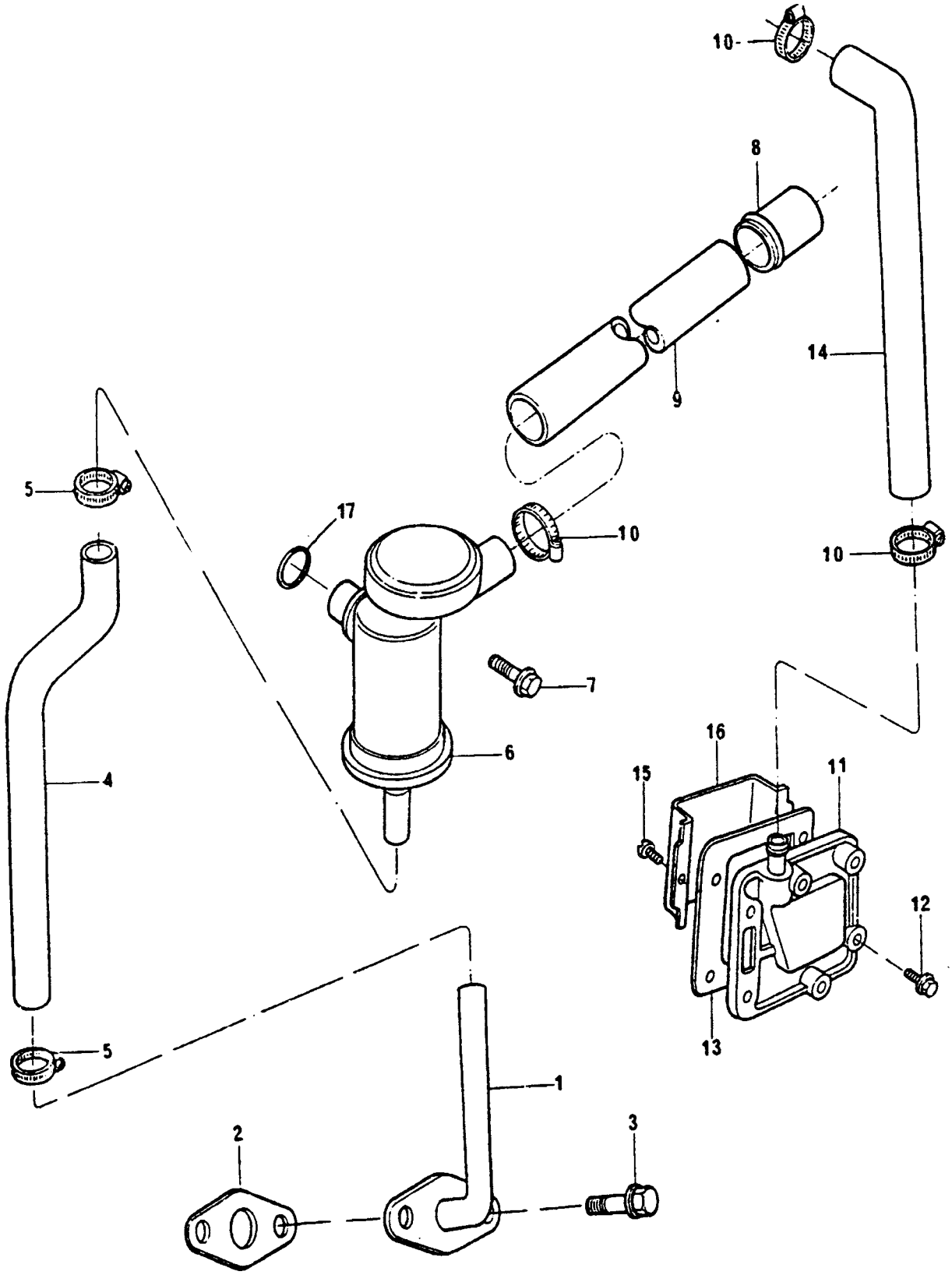

RESPIRO DO MOTOR
ENGINE BREATHER
RESPIRADERO DEL MOTOR
RENIFLARD DU MOTEUR

GRUPO
GROUP **53/52**
GRUPO
GROUPE

1	70993259		●○	'0620786	1 TUBO	PIPE	CAÑO	TUYAUTERIE
2	ERR1653 A				1 JUNTA	JOINT	JUNTA	JOINT
3	FT108201			M8X20	2 PARAFUSO	BOLT	TORNILLO	VIS
4	70200769	1			1 MANGUEIRA	HOSE	MANGUERA	DURITE
5	70180153				2 BRAÇADEIRA	CLAMP	ABRAZADERA	COLLIER
6	ERR1471 C				1 VÁLVULA	VALVE	VÁLVULA	SOUPAPE
7	FB106111			M6X55	1 PARAFUSO	BOLT	TORNILLO	VIS
8	ETC8621 B				1 TUBO	PIPE	CAÑO	TUYAUTERIE
9	70200878		●○	70200799	1 MANGUEIRA	HOSE	MANGUERA	DURITE
10	70180154				3 BRAÇADEIRA	CLAMP	ABRAZADERA	COLLIER
11	70993025				1 TAMPA	COVER	TAPA	COUVERCLE
12	FS108251			M8X25	3 PARAFUSO	BOLT	TORNILLO	VIS
13	ERR2026 A				1 JUNTA	JOINT	JUNTA	JOINT
14	70200768				1 MANGUEIRA	HOSE	MANGUERA	DURITE
15	70740370	11			4 PARAFUSO	BOLT	TORNILLO	VIS
16	ERR0874 A	11			1 DEFLETOR	DEFLECTOR	DEFLECTOR	DÉFLECTEUR
17	70680017	6	●○	70590013	1 ANEL "O"	"O" RING	ARO SELLO	JOINT TORIQUE

RESPIRO DO MOTOR ENGINE BREATHER RESPIRADERO DEL MOTOR RENIFLARD DU MOTEUR	GRUPO GROUP 53/54 GRUPO GROUPE

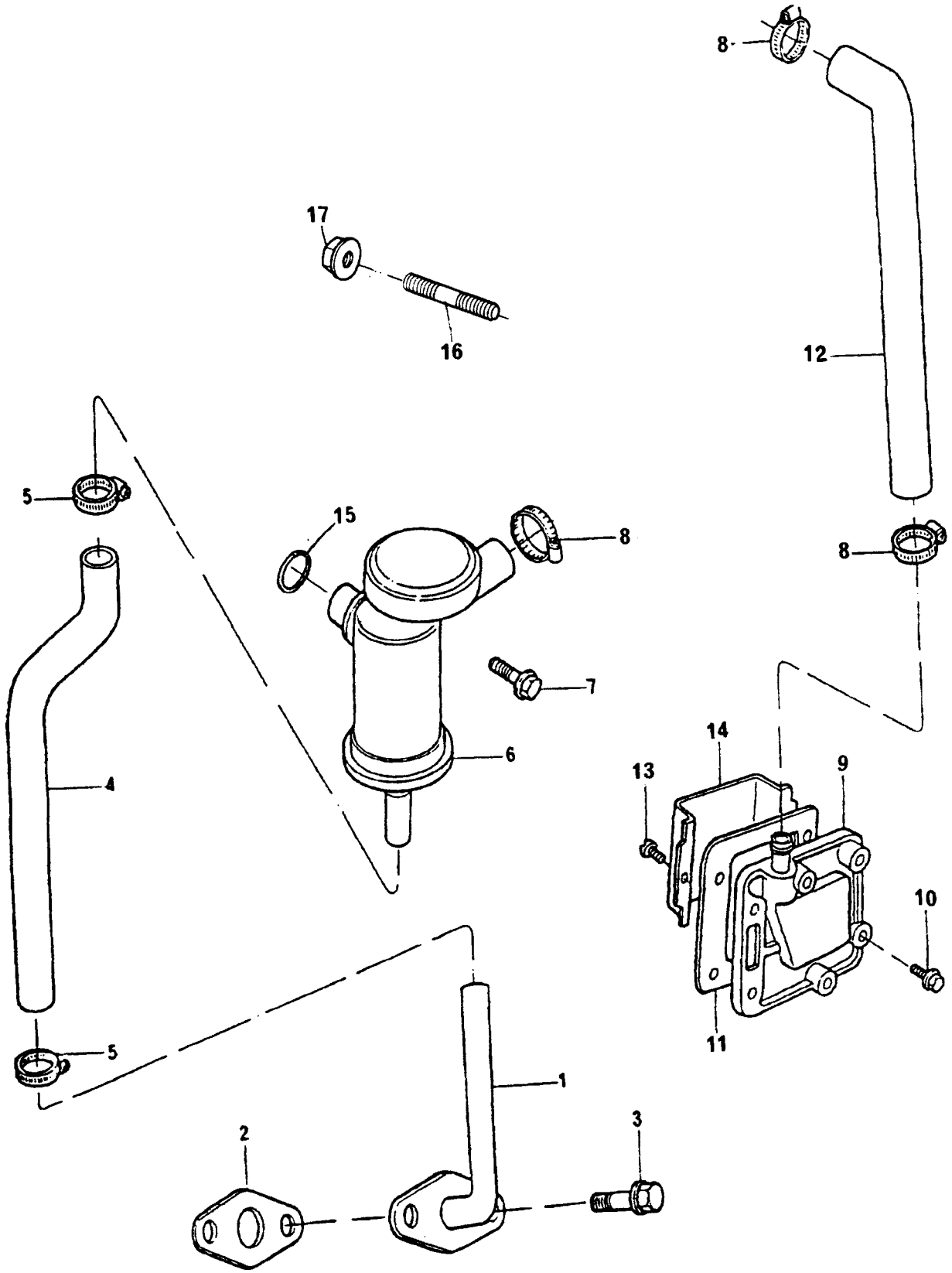

RESPIRO DO MOTOR
ENGINE BREATHER
RESPIRADERO DEL MOTOR
RENIFLARD DU MOTEUR

GRUPO
GROUP **53/54**
GRUPO
GROUPE

1	70993259		●○	70620786	1 TUBO	PIPE	CAÑO	TUYAUTERIE
2	ERR1653 A				1 JUNTA	JOINT	JUNTA	JOINT
3	FT108201			M8X20	2 PARAFUSO	BOLT	TORNILLO	VIS
4	70200769	1			1 MANGUEIRA	HOSE	MANGUERA	DURITE
5	70180153				2 BRAÇADEIRA	CLAMP	ABRAZADERA	COLLIER
6	ERR1471 C				1 VÁLVULA	VALVE	VÁLVULA	SOUPAPE
7	FB106111			M6X55	1 PARAFUSO	BOLT	TORNILLO	VIS
8	70180154				3 BRAÇADEIRA	CLAMP	ABRAZADERA	COLLIER
9	70993025				1 TAMPA	COVER	TAPA	COUVERCLE
10	FS108251			M8X25	3 PARAFUSO	BOLT	TORNILLO	VIS
11	ERR2026 A				1 JUNTA	JOINT	JUNTA	JOINT
12	70200768				1 MANGUEIRA	HOSE	MANGUERA	DURITE
13	70740370	9			4 PARAFUSO	BOLT	TORNILLO	VIS
14	ERR0874 A	9			1 DEFLETOR	DEFLECTOR	DEFLECTOR	DÉFLECTEUR
15	70680017	6	●○	70590013	1 ANEL "O"	"O" RING	ARO SELLO	JOINT TORIQUE
16	2313C064				2 PRISIONEIRO	STUD	ESPÁRRAGO	GOUJON
17	FN108041				2 PORCA	NUT	TUERCA	ÉCROU

RESPIRO DO MOTOR ENGINE BREATHER RESPIRADERO DEL MOTOR RENIFLARD DU MOTEUR	GRUPO GROUP 53/55 GRUPO GROUPE

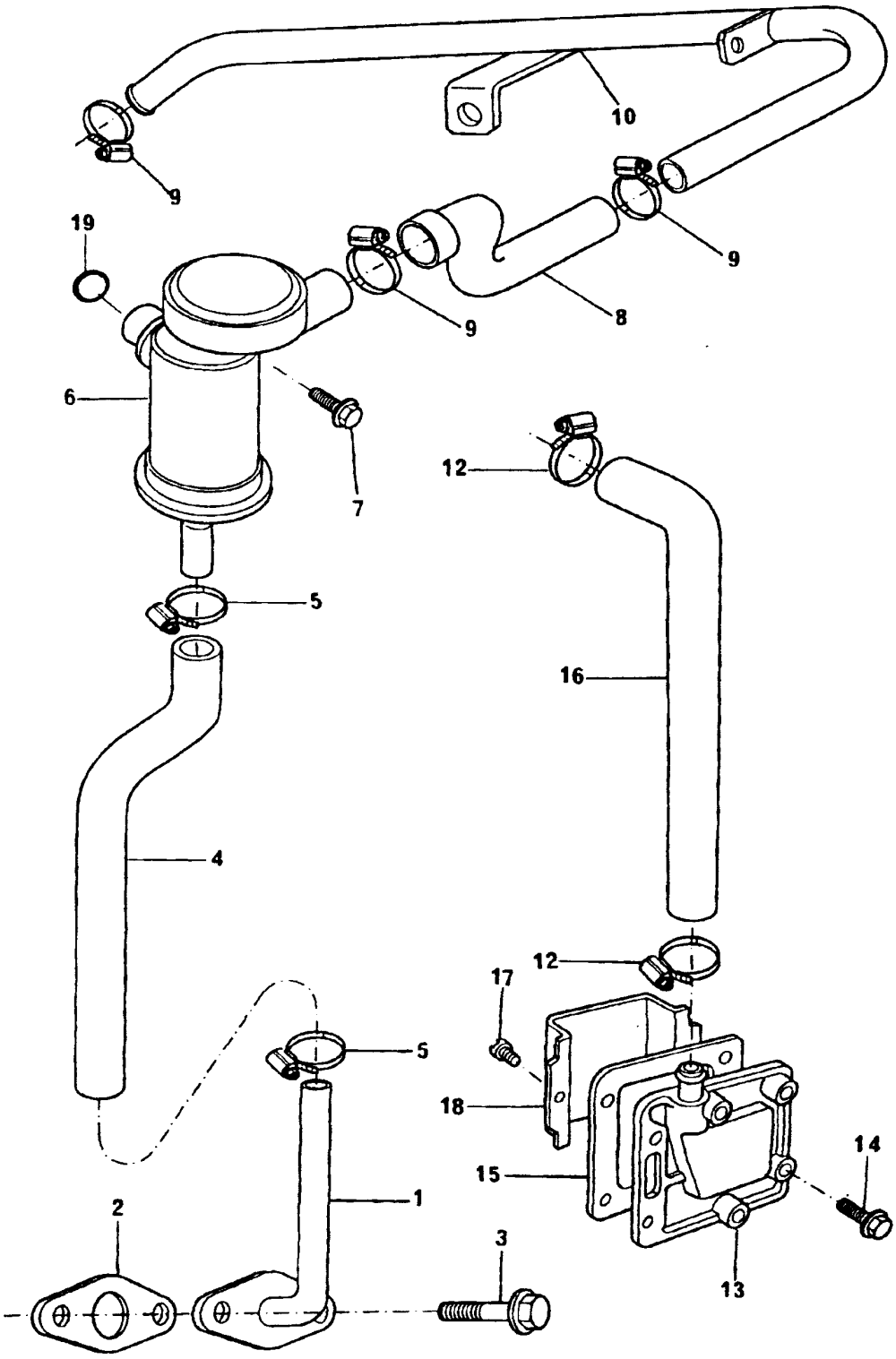

RESPIRO DO MOTOR
ENGINE BREATHER
RESPIRADERO DEL MOTOR
RENIFLARD DU MOTEUR

GRUPO
GROUP **53/55**
GRUPO
GROUPE

1	70993259		●○	'0620786	1 TUBO	PIPE	CAÑO	TUYAUTERIE
2	ERR1653 A				1 JUNTA	JOINT	JUNTA	JOINT
3	FT108201			M8X20	2 PARAFUSO	BOLT	TORNILLO	VIS
4	70200769	1			1 MANGUEIRA	HOSE	MANGUERA	DURITE
5	70180153				2 BRAÇADEIRA	CLAMP	ABRAZADERA	COLLIER
6	ERR1471 C				1 VÁLVULA	VALVE	VÁLVULA	SOUPAPE
7	FB106111			M6X55	1 PARAFUSO	BOLT	TORNILLO	VIS
8	70200738				1 MANGUEIRA	HOSE	MANGUERA	DURITE
9	70180154				2 BRAÇADEIRA	CLAMP	ABRAZADERA	COLLIER
10	70620800				1 TUBO	PIPE	CAÑO	TUYAUTERIE
12	70180154				2 BRAÇADEIRA	CLAMP	ABRAZADERA	COLLIER
13	70993025				1 TAMPA	COVER	TAPA	COUVERCLE
14	FS108251			M8X25	3 PARAFUSO	BOLT	TORNILLO	VIS
15	ERR2026 A				1 JUNTA	JOINT	JUNTA	JOINT
16	70200768				1 MANGUEIRA	HOSE	MANGUERA	DURITE
17	70740370	13			2 PARAFUSO	BOLT	TORNILLO	VIS
18	ERR0874 A	13			1 DEFLETOR	DEFLECTOR	DEFLECTOR	DÉFLECTEUR
19	70680017	6	●○	70590013	1 ANEL "O"	"O" RING	ARO SELLO	JOINT TORIQUE

RESPIRO DO MOTOR ENGINE BREATHER RESPIRADERO DEL MOTOR RENIFLARD DU MOTEUR	GRUPO GROUP 53/56 GRUPO GROUPE

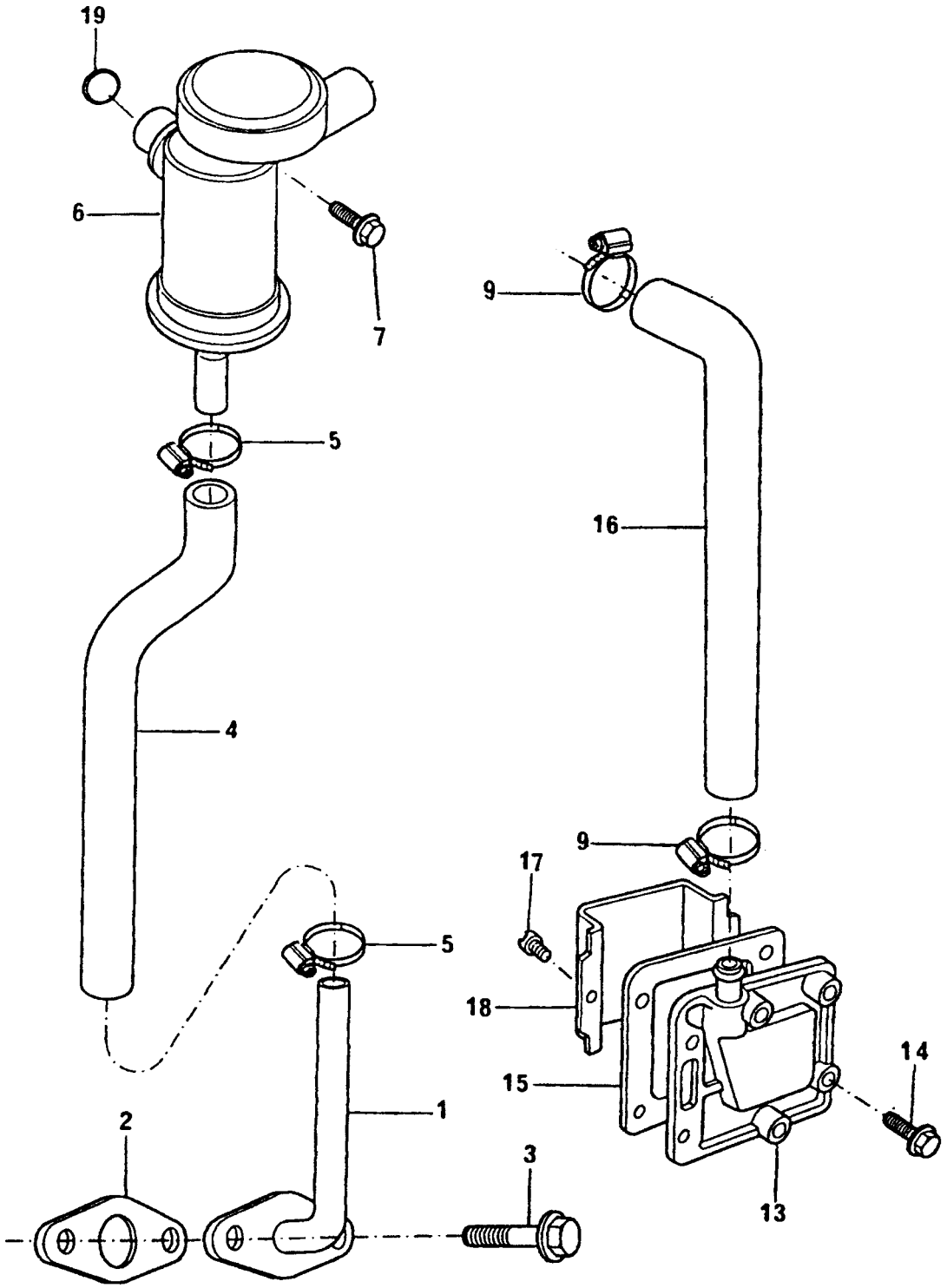

RESPIRO DO MOTOR
ENGINE BREATHER
RESPIRADERO DEL MOTOR
RENIFLARD DU MOTEUR

GRUPO
GROUP **53/56**
GRUPO
GROUPE

1	70993259		●○	'0620786	1 TUBO	PIPE	CAÑO	TUYAUTERIE
2	ERR1653 A				1 JUNTA	JOINT	JUNTA	JOINT
3	FT108201			M8X20	2 PARAFUSO	BOLT	TORNILLO	VIS
4	70200769	1			1 MANGUEIRA	HOSE	MANGUERA	DURITE
5	70180153				2 BRAÇADEIRA	CLAMP	ABRAZADERA	COLLIER
6	ERR1471 C				1 VÁLVULA	VALVE	VÁLVULA	SOUPAPE
7	FB106111			M6X55	1 PARAFUSO	BOLT	TORNILLO	VIS
9	70180154				2 BRAÇADEIRA	CLAMP	ABRAZADERA	COLLIER
13	70993025				1 TAMPA	COVER	TAPA	COUVERCLE
14	FS108251			M8X25	3 PARAFUSO	BOLT	TORNILLO	VIS
15	ERR2026 A				1 JUNTA	JOINT	JUNTA	JOINT
16	70200768				1 MANGUEIRA	HOSE	MANGUERA	DURITE
17	70740370	13			2 PARAFUSO	BOLT	TORNILLO	VIS
18	ERR0874 A	13			1 DEFLETOR	DEFLECTOR	DEFLECTOR	DÉFLECTEUR
19	70680017	6	●○	70590013	1 ANEL "O"	"O" RING	ARO SELLO	JOINT TORIQUE

RESPIRO DO MOTOR ENGINE BREATHER RESPIRADERO DEL MOTOR RENIFLARD DU MOTEUR	GRUPO GROUP 53/65 GRUPO GROUPE

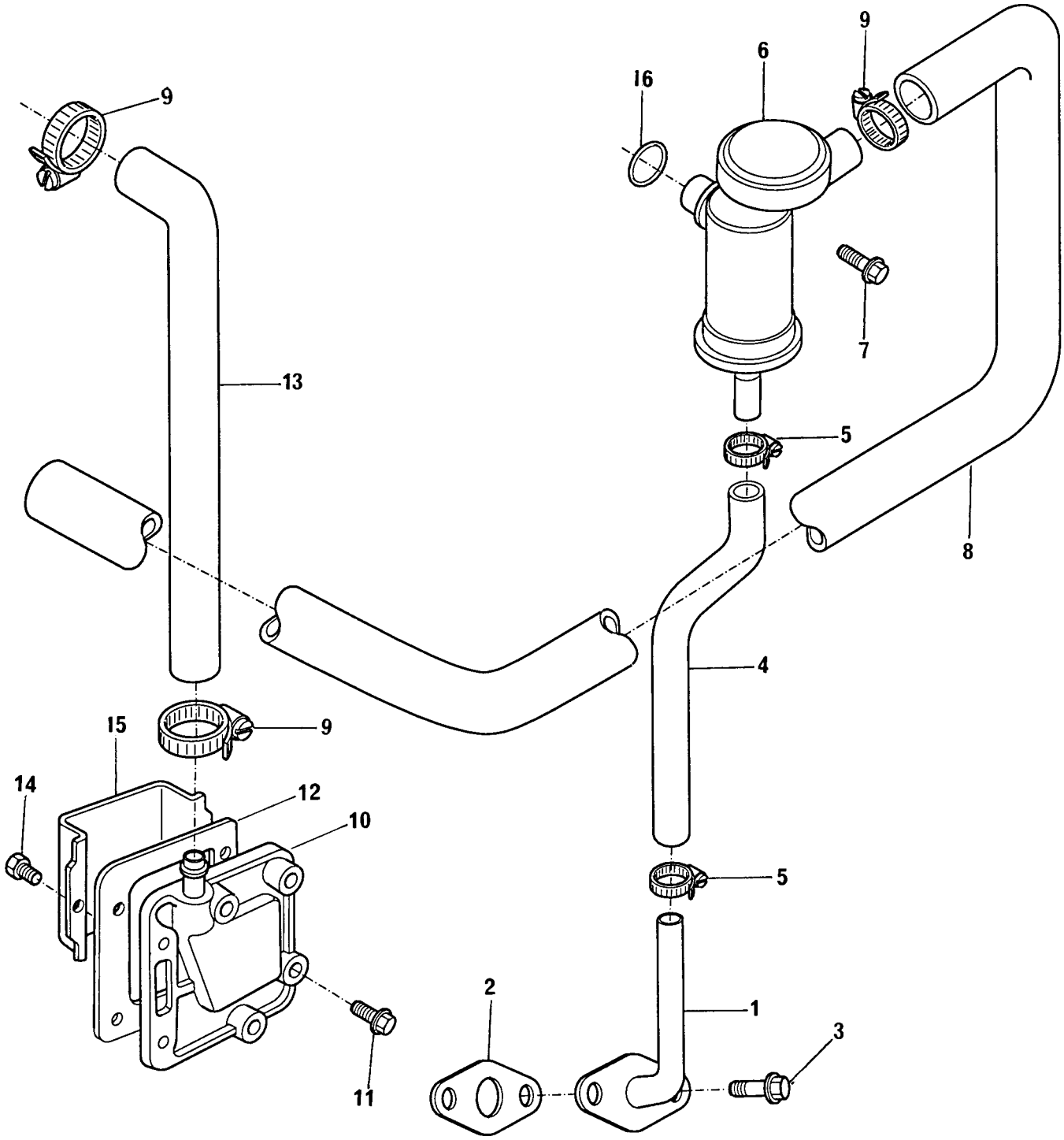

RESPIRO DO MOTOR
ENGINE BREATHER
RESPIRADERO DEL MOTOR
RENIFLARD DU MOTEUR

GRUPO
GROUP **53/65**
GRUPO
GROUPE

1	70993259		●○	RR1094 A	1	TUBO	PIPE	CAÑO	TUYAUTERIE
2	ERR1653 A				1	JUNTA	JOINT	JUNTA	JOINT
3	FT108201			M8X20	2	PARAFUSO	BOLT	TORNILLO	VIS
4	70200769	1	●○	ERR1351 A	1	MANGUEIRA	HOSE	MANGUERA	DURITE
5	70180153				2	BRAÇADEIRA	CLAMP	ABRAZADERA	COLLIER
6	ERR1471 C				1	VÁLVULA	VALVE	VÁLVULA	SOUPAPE
7	FB106111			M6X55	1	PARAFUSO	BOLT	TORNILLO	VIS
8	ERR4926 B				1	MANGUEIRA	HOSE	MANGUERA	DURITE
9	70180154				3	BRAÇADEIRA	CLAMP	ABRAZADERA	COLLIER
10	70993025				1	TAMPA	COVER	TAPA	COUVERCLE
11	FS108251			M8X25	3	PARAFUSO	BOLT	TORNILLO	VIS
12	ERR2026 A				1	JUNTA	JOINT	JUNTA	JOINT
13	70200768		●○	ERR3084 A	1	MANGUEIRA	HOSE	MANGUERA	DURITE
14	70740370	10			2	PARAFUSO	BOLT	TORNILLO	VIS
15	ERR0874 A	10			1	DEFLETOR	DEFLECTOR	DEFLECTOR	DÉFLECTEUR
16	70680017	6	●○	70590013	1	ANEL "O"	"O" RING	ARO SELLO	JOINT TORIQUE

VOLANTE E CREMALHEIRA FLYWHEEL AND STARTER RING VOLANTE Y CORONA VOLANT ET COURONNE	GRUPO GROUP 55/146 GRUPO GROUPE

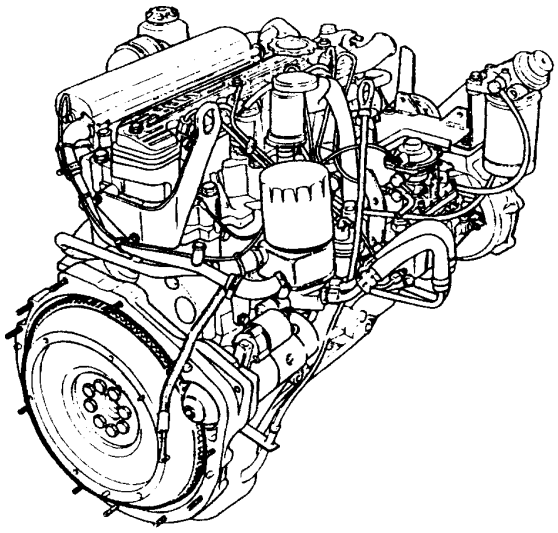

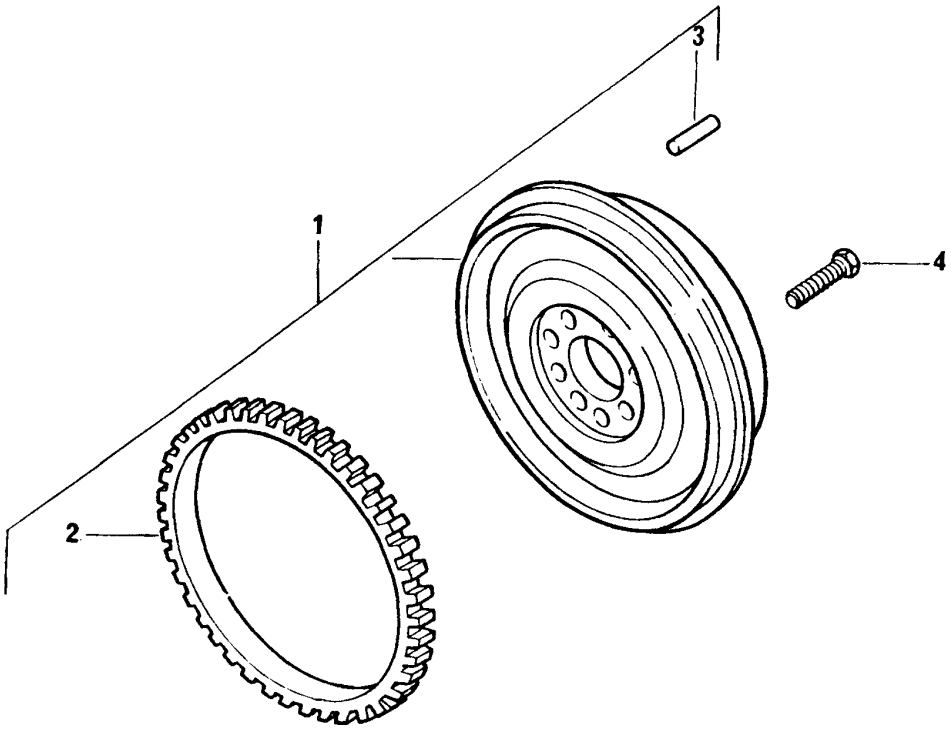

VOLANTE E CREMALHEIRA **FLYWHEEL AND STARTER RING** **VOLANTE Y CORONA** **VOLANT ET COURONNE**	**GRUPO** **GROUP** **55/146** **GRUPO** **GROUPE**

1	70992881			1	CJ. VOLANTE	FLYWHEEL ASSY	CJ. VOLANTE	VOLANT
2	70410084	1		1	CREMALHEIRA	STARTER RING	CORONA	COURONNE
3	70610056	1		2	PINO GUIA	DOWEL	ESPIGA	PION
4	70740752		●○ 70740384	8	PARAFUSO	BOLT	TORNILLO	VIS

VOLANTE E CREMALHEIRA FLYWHEEL AND STARTER RING VOLANTE Y CORONA VOLANT ET COURONNE	GRUPO GROUP 55/147 GRUPO GROUPE

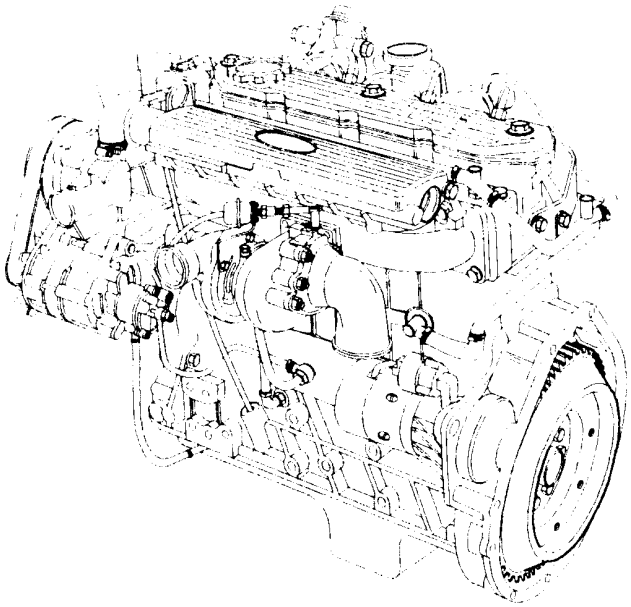

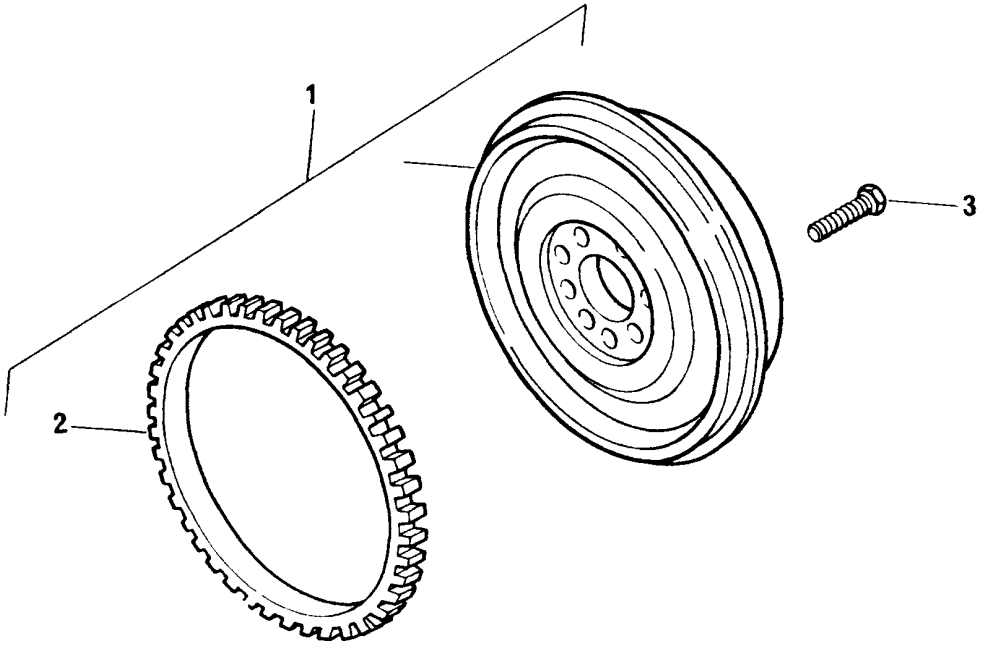

VOLANTE E CREMALHEIRA **FLYWHEEL AND STARTER RING** **VOLANTE Y CORONA** **VOLANT ET COURONNE**	**GRUPO** **GROUP** **55/147** **GRUPO** **GROUPE**

1	70992896			1	CJ. VOLANTE	FLYWHEEL ASSY	CJ. VOLANTE	VOLANT
2	70410084	1		1	CREMALHEIRA	STARTER RING	CORONA	COURONNE
3	70740752		●○ 70740384	8	PARAFUSO	BOLT	TORNILLO	VIS

VOLANTE E CREMALHEIRA FLYWHEEL AND STARTER RING VOLANTE Y CORONA VOLANT ET COURONNE	GRUPO GROUP 55/153 GRUPO GROUPE

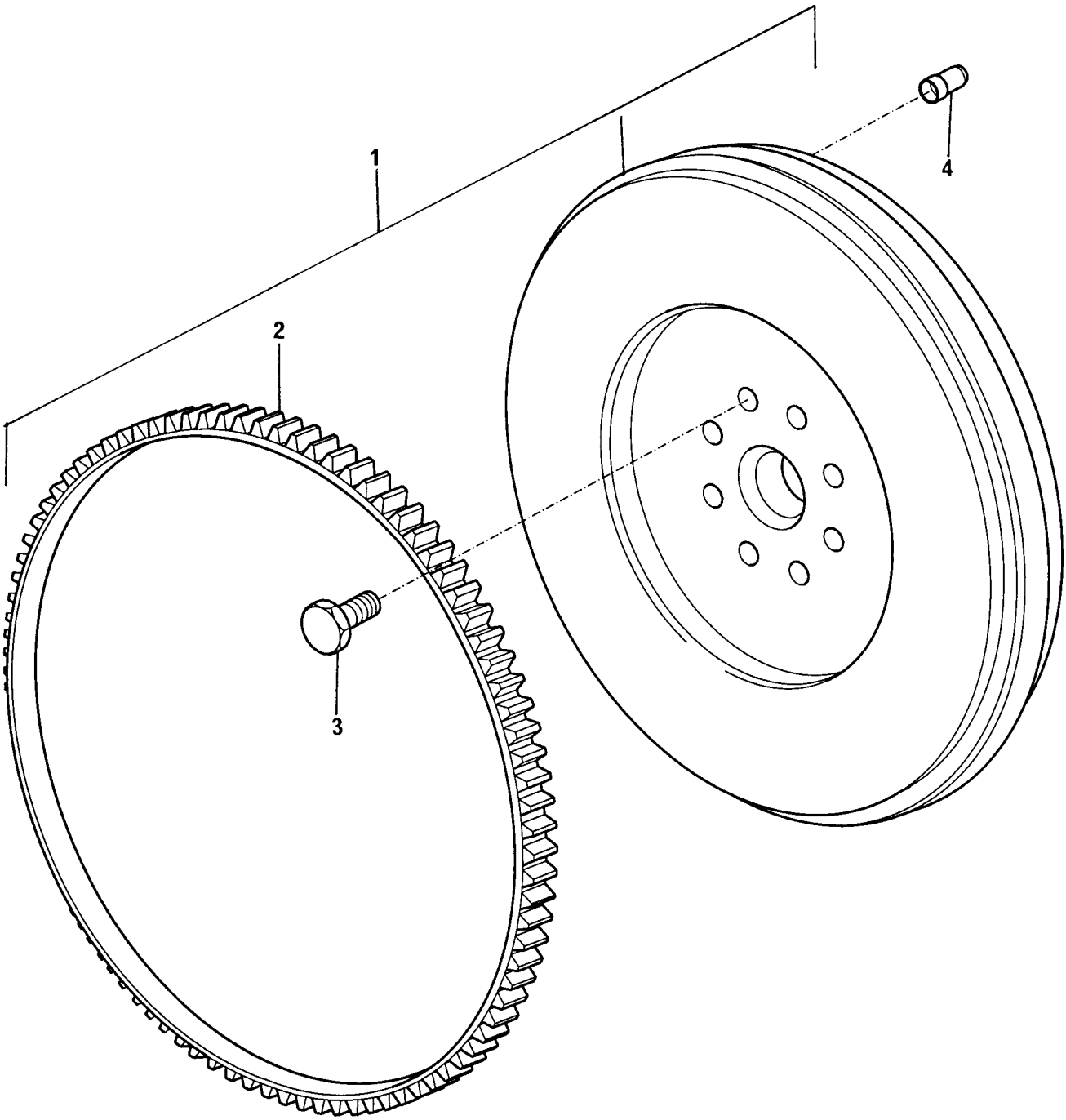

VOLANTE E CREMALHEIRA **FLYWHEEL AND STARTER RING** **VOLANTE Y CORONA** **VOLANT ET COURONNE**	**GRUPO** **GROUP** **55/153** **GRUPO** **GROUPE**

1	ERR0719 A			1	CJ. VOLANTE	FLYWHEEL ASSY	CJ. VOLANTE	VOLANT
2	568431	1		1	CREMALHEIRA	STARTER RING	CORONA	COURONNE
3	70740752		●○ 70740384	8	PARAFUSO	BOLT	TORNILLO	VIS
4	231759	1		2	PINO GUIA	DOWEL	ESPIGA	PION

VOLANTE E CREMALHEIRA FLYWHEEL AND STARTER RING VOLANTE Y CORONA VOLANT ET COURONNE	GRUPO GROUP 55/156 GRUPO GROUPE

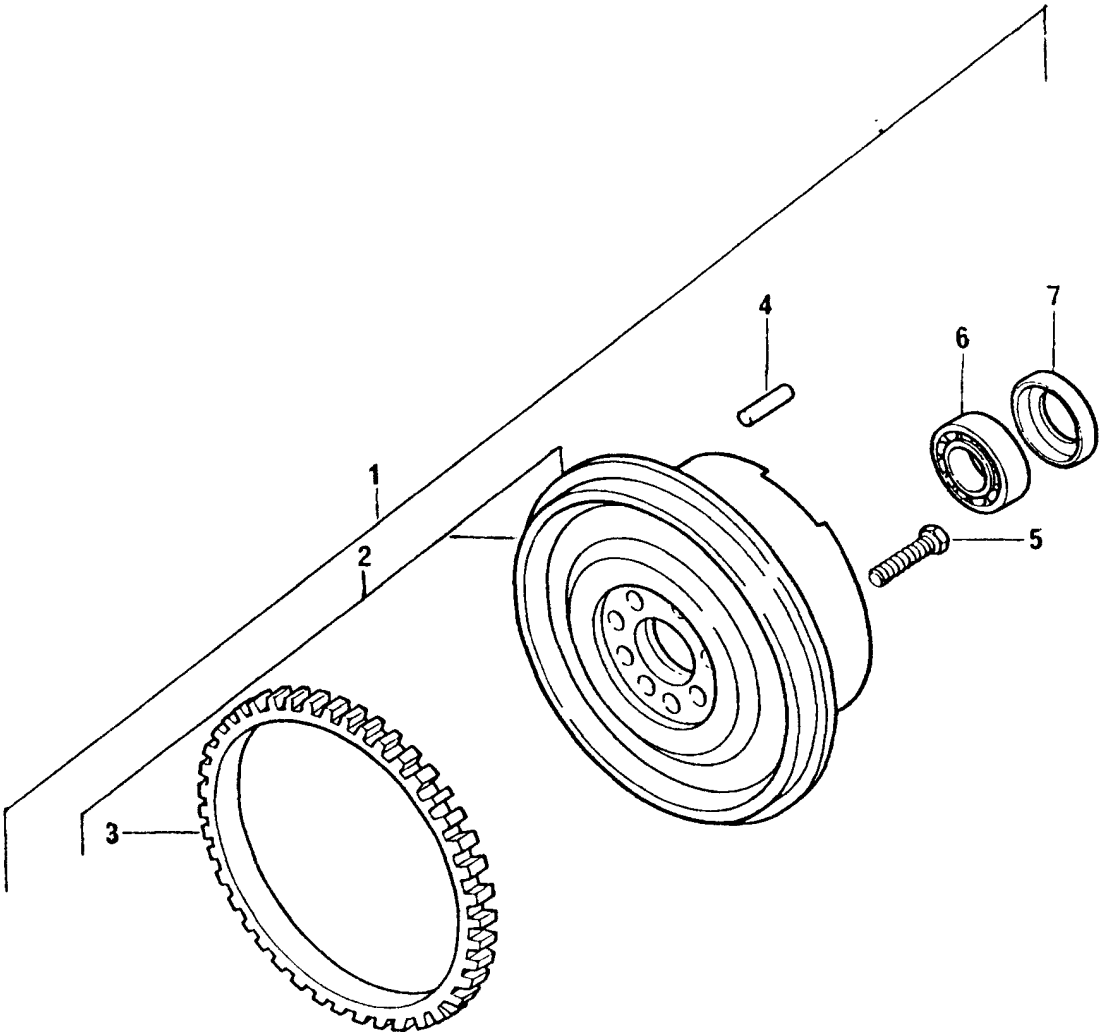

VOLANTE E CREMALHEIRA **FLYWHEEL AND STARTER RING** **VOLANTE Y CORONA** **VOLANT ET COURONNE**	**GRUPO** **GROUP** **55/156** **GRUPO** **GROUPE**

1	70993364		1	CJ. VOLANTE	FLYWHEEL ASSY	CJ. VOLANTE	VOLANT
2	70993367	1	1	CJ. VOLANTE	FLYWHEEL ASSYE	CJ. VOLANTE	VOLANT
3	70410084	2	1	CREMALHEIRA	STARTER RING	CORONA	COURONNE
4	70610064	2	2	PINO GUIA	DOWEL	ESPIGA	PION
5	70740367		8	PARAFUSO	BOLT	TORNILLO	VIS
6	70040020	1	1	ROLAMENTO	BEARING	COJINETE	ROULEMENT
7	70950033	1	1	DEFLETOR	DEFLECTOR	DEFLECTOR	DÉFLECTEUR

VOLANTE E CREMALHEIRA FLYWHEEL AND STARTER RING VOLANTE Y CORONA VOLANT ET COURONNE	GRUPO GROUP 55/160 GRUPO GROUPE

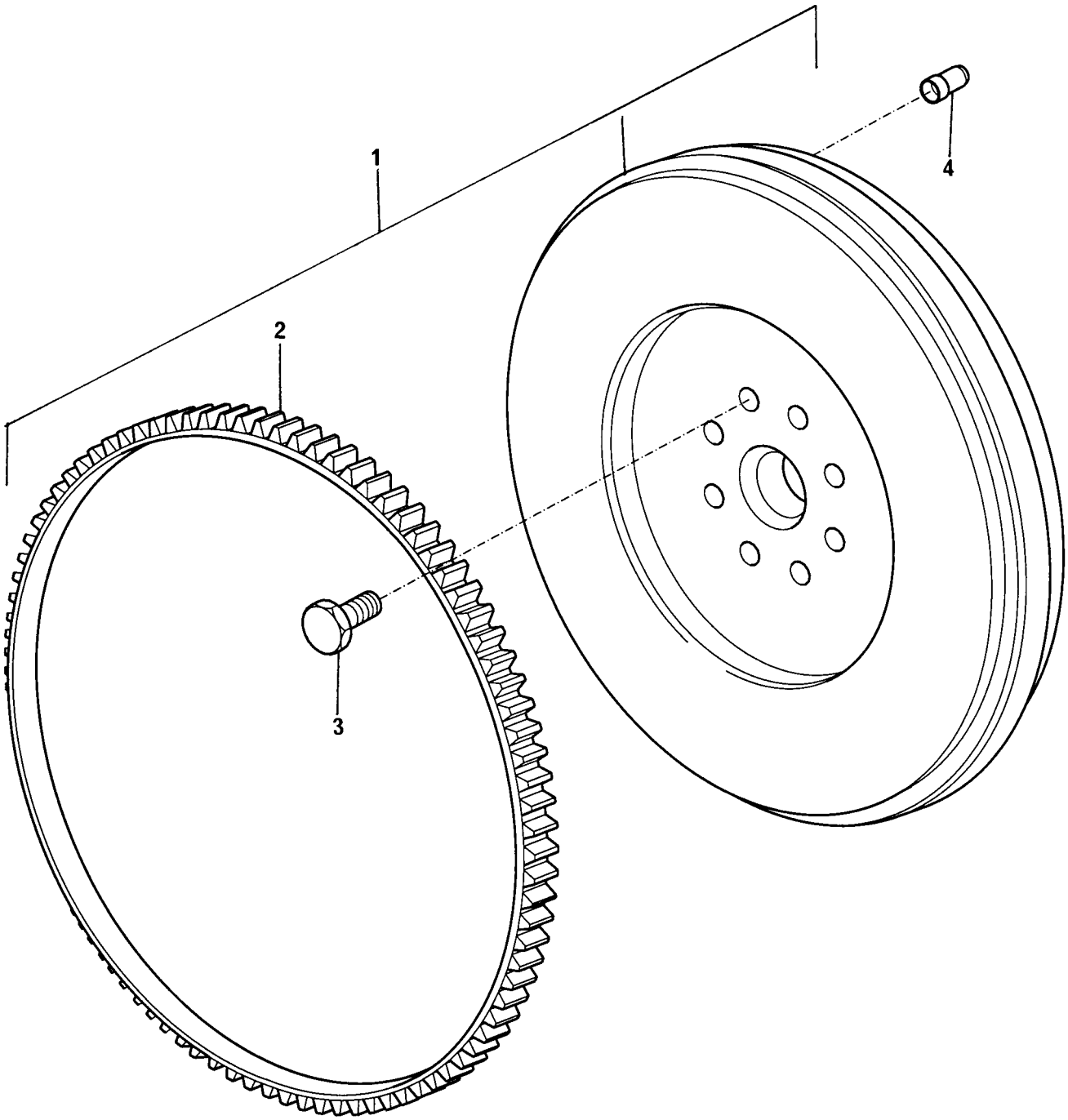

VOLANTE E CREMALHEIRA **FLYWHEEL AND STARTER RING** **VOLANTE Y CORONA** **VOLANT ET COURONNE**	**GRUPO** **GROUP** **55/160** **GRUPO** **GROUPE**

1	70993181		1	CJ. VOLANTE	FLYWHEEL ASSY	CJ. VOLANTE	VOLANT
2	568431	1	1	CREMALHEIRA	STARTER RING	CORONA	COURONNE
3	70740752		8	PARAFUSO	BOLT	TORNILLO	VIS
4	70610055	1	3	PINO GUIA	DOWEL	ESPIGA	PION

BOMBA D'ÁGUA WATER PUMP BOMBA DE AGUA POMPE À EAU	GRUPO GROUP 56/110 GRUPO GROUPE

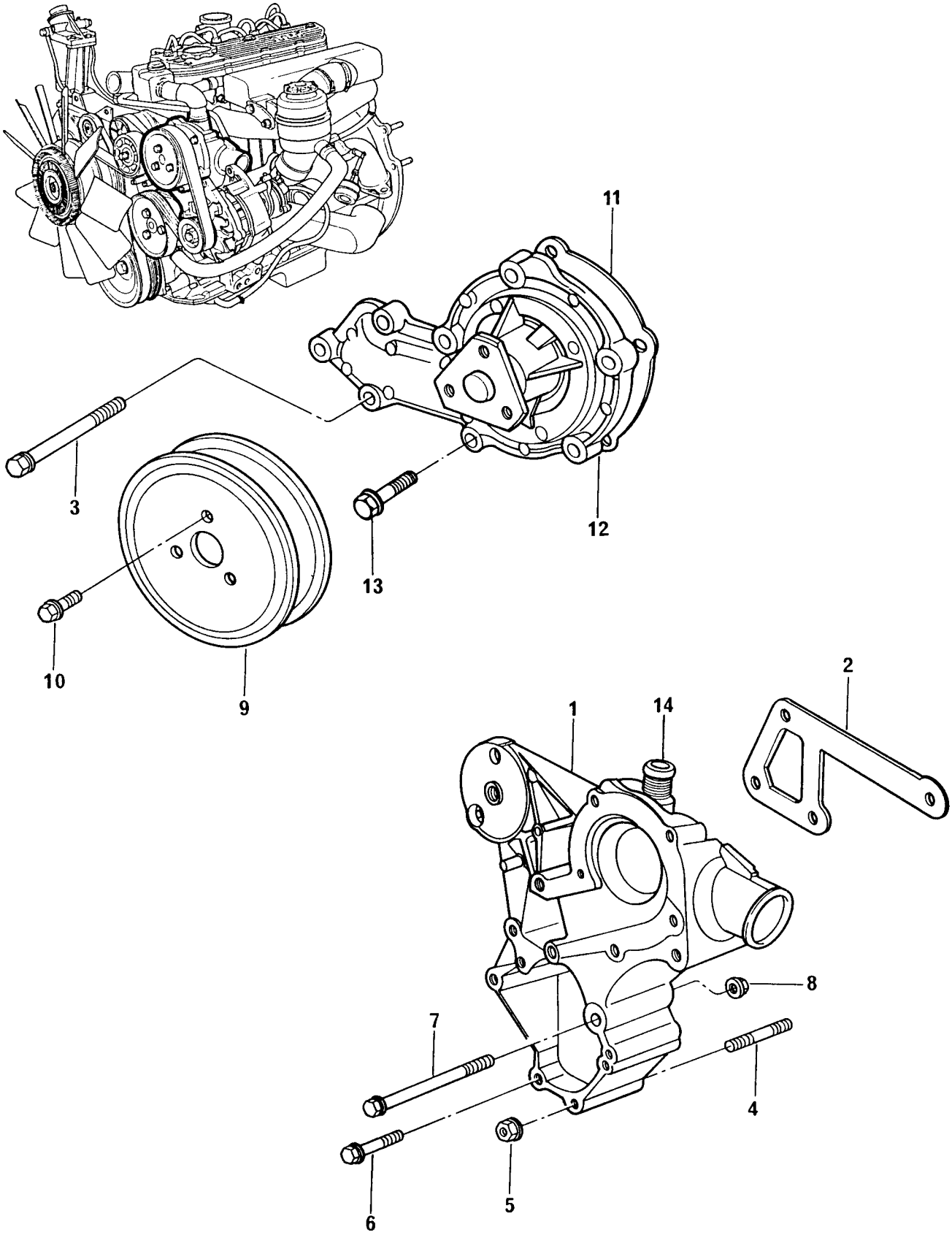

BOMBA D'ÁGUA
WATER PUMP
BOMBA DE AGUA
POMPE À EAU

GRUPO
GROUP **56/110**
GRUPO
GROUPE

1	70993496		●○ 70993156	1	SUPORTE	BRACKET	SOPORTE	SUPPORT
2	ERR2378 A			1	JUNTA	JOINT	JUNTA	JOINT
3	FC108241		M8X120	3	PARAFUSO	BOLT	TORNILLO	VIS
4	ERR4404 A		M8X52	1	PRISIONEIRO	STUD	ESPÁRRAGO	GOUJON
5	FX108051		M8	1	PORCA	NUT	TUERCA	ÉCROU
6	FC108131		M8X65	1	PARAFUSO	BOLT	TORNILLO	VIS
7	FC108261		M8X130	1	PARAFUSO	BOLT	TORNILLO	VIS
8	FX108051		M8	1	PORCA	NUT	TUERCA	ÉCROU
9	ERR3734 C			1	POLIA	PULLEY	POLEA	POULIE
10	FS108121		M8X12	3	PARAFUSO	BOLT	TORNILLO	VIS
11	ERR3284 A	1		1	JUNTA	JOINT	JUNTA	JOINT
12	70993494	1	●○ ERR3290 C	1	BOMBA D'ÁGUA	WATER PUMP	BOMBA DE ÁGUA	POMPE À EAU
13	FS108301	1	M8X30	5	PARAFUSO	BOLT	TORNILLO	VIS
14	ERR3622 A	1		1	CONEXÃO	CONNECTION	CONEXIÓN	RACCORD

BOMBA D'ÁGUA **WATER PUMP** **BOMBA DE AGUA** **POMPE À EAU**	**GRUPO** **GROUP** **56/133** **GRUPO** **GROUPE**

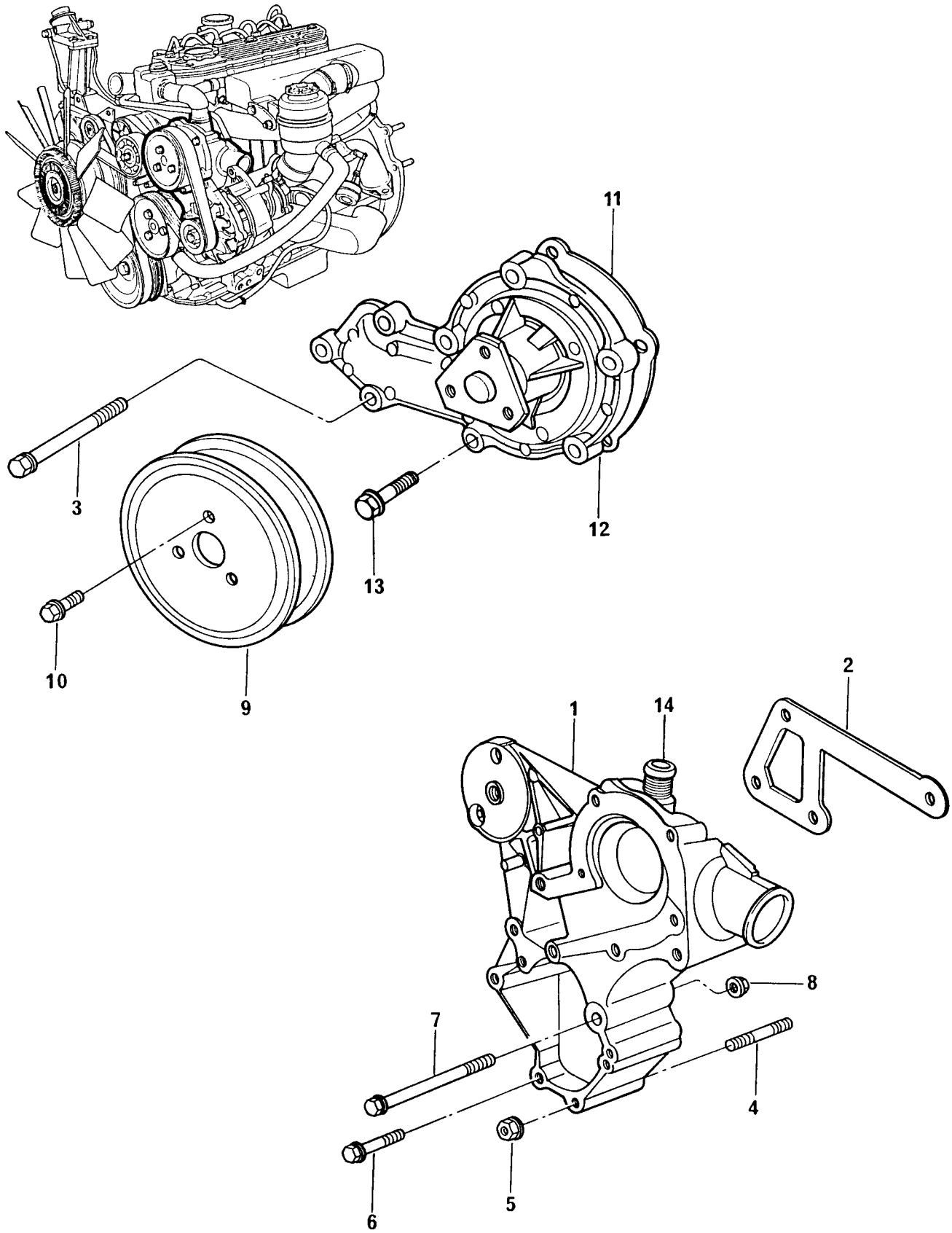

BOMBA D'ÁGUA
WATER PUMP
BOMBA DE AGUA
POMPE À EAU

GRUPO
GROUP **56/133**
GRUPO
GROUPE

1	70993496		●○ 70993156	1	SUPORTE	BRACKET	SOPORTE	SUPPORT
2	ERR2378 A			1	JUNTA	JOINT	JUNTA	JOINT
3	FC108241		M8X120	3	PARAFUSO	BOLT	TORNILLO	VIS
4	ERR4404 A		M8X52	1	PRISIONEIRO	STUD	ESPÁRRAGO	GOUJON
5	FX108051		M8	1	PORCA	NUT	TUERCA	ÉCROU
6	FC108131		M8X65	1	PARAFUSO	BOLT	TORNILLO	VIS
7	FC108261		M8X130	1	PARAFUSO	BOLT	TORNILLO	VIS
8	FX108051		M8	1	PORCA	NUT	TUERCA	ÉCROU
9	70670207			1	POLIA	PULLEY	POLEA	POULIE
10	FS108121		M8X12	3	PARAFUSO	BOLT	TORNILLO	VIS
11	ERR3284 A	1		1	JUNTA	JOINT	JUNTA	JOINT
12	70993494	1	●○ ERR3290 C	1	BOMBA D'ÁGUA	WATER PUMP	BOMBA DE ÁGUA	POMPE À EAU
13	FS108301	1	M8X30	5	PARAFUSO	BOLT	TORNILLO	VIS
14	ERR3622 A	1		1	CONEXÃO	CONNECTION	CONEXIÓN	RACCORD

BOMBA D'ÁGUA WATER PUMP BOMBA DE AGUA POMPE À EAU	GRUPO GROUP 56/146 GRUPO GROUPE

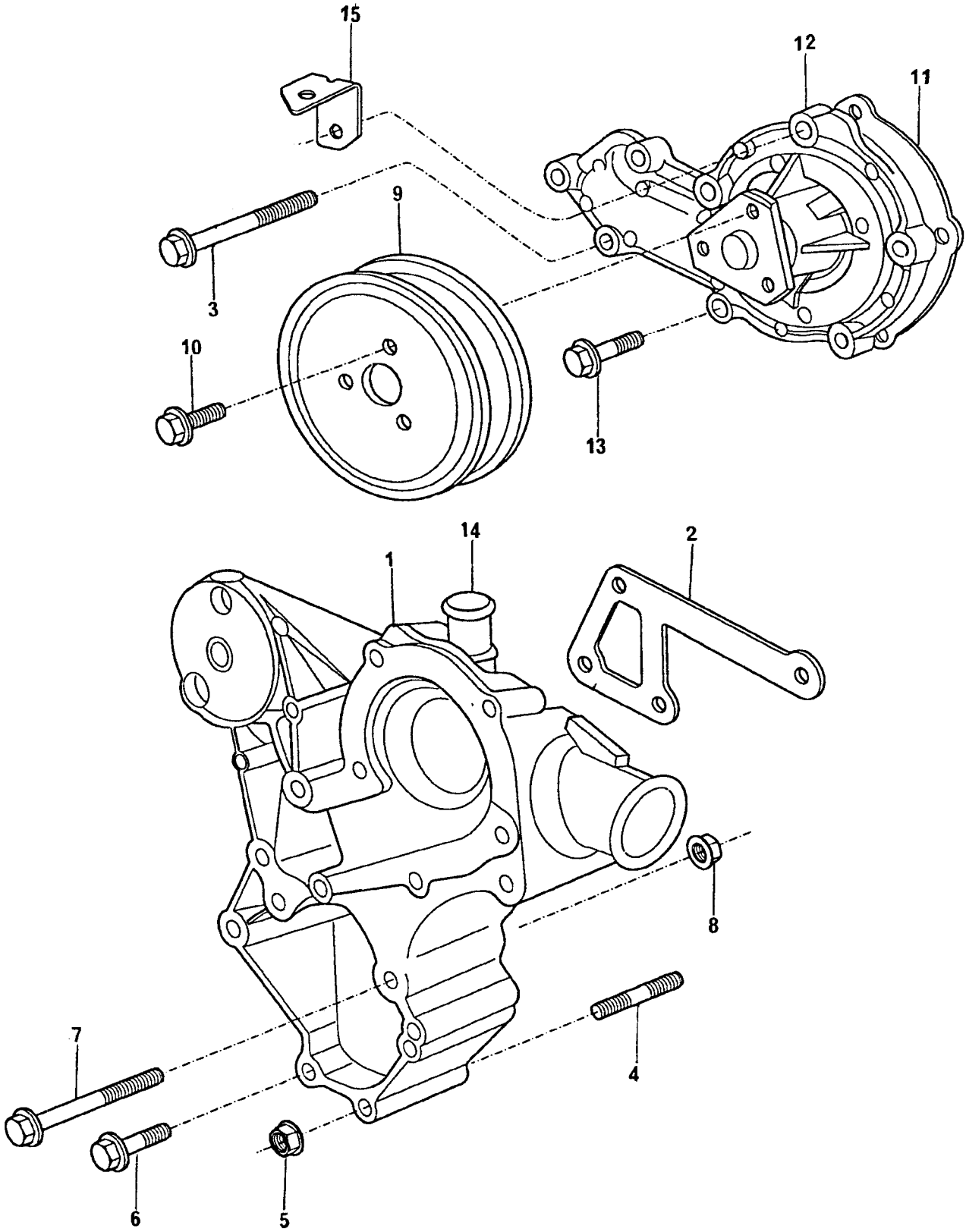

BOMBA D'ÁGUA
WATER PUMP
BOMBA DE AGUA
POMPE À EAU

GRUPO
GROUP **56/146**
GRUPO
GROUPE

1	70993496		●○	'0993156	1	SUPORTE	BRACKET	SOPORTE	SUPPORT
2	ERR2378 A				1	JUNTA	JOINT	JUNTA	JOINT
3	FB108241			M8X120	3	PARAFUSO	BOLT	TORNILLO	VIS
4	ERR5691 A				1	PRISIONEIRO	STUD	ESPÁRRAGO	GOUJON
5	FX108051			M8	1	PORCA	NUT	TUERCA	ÉCROU
6	FB108131			M8X65	1	PARAFUSO	BOLT	TORNILLO	VIS
7	FC108261			M8X130	1	PARAFUSO	BOLT	TORNILLO	VIS
8	FX108051			M8	1	PORCA	NUT	TUERCA	ÉCROU
9	ERR3734 C				1	POLIA	PULLEY	POLEA	POULIE
10	FS108121			M8X12	3	PARAFUSO	BOLT	TORNILLO	VIS
11	ERR3284 A	1			1	JUNTA	JOINT	JUNTA	JOINT
12	70993494	1	●○	ERR3290 C	1	BOMBA D'ÁGUA	WATER PUMP	BOMBA DE ÁGUA	POMPE À EAU
13	FS108301	1		M8X30	5	PARAFUSO	BOLT	TORNILLO	VIS
14	ERR3622 A	1			1	CONEXÃO	CONNECTION	CONEXIÓN	RACCORD
15	ERR5259 A				1	SUPORTE	BRACKET	SOPORTE	SUPPORT

ACIONAMENTO AUXILIAR AUXILIARE DRIVE MANDO AUXILIAR COMMANDE AUXILIARE	GRUPO GROUP 57/26 GRUPO GROUPE

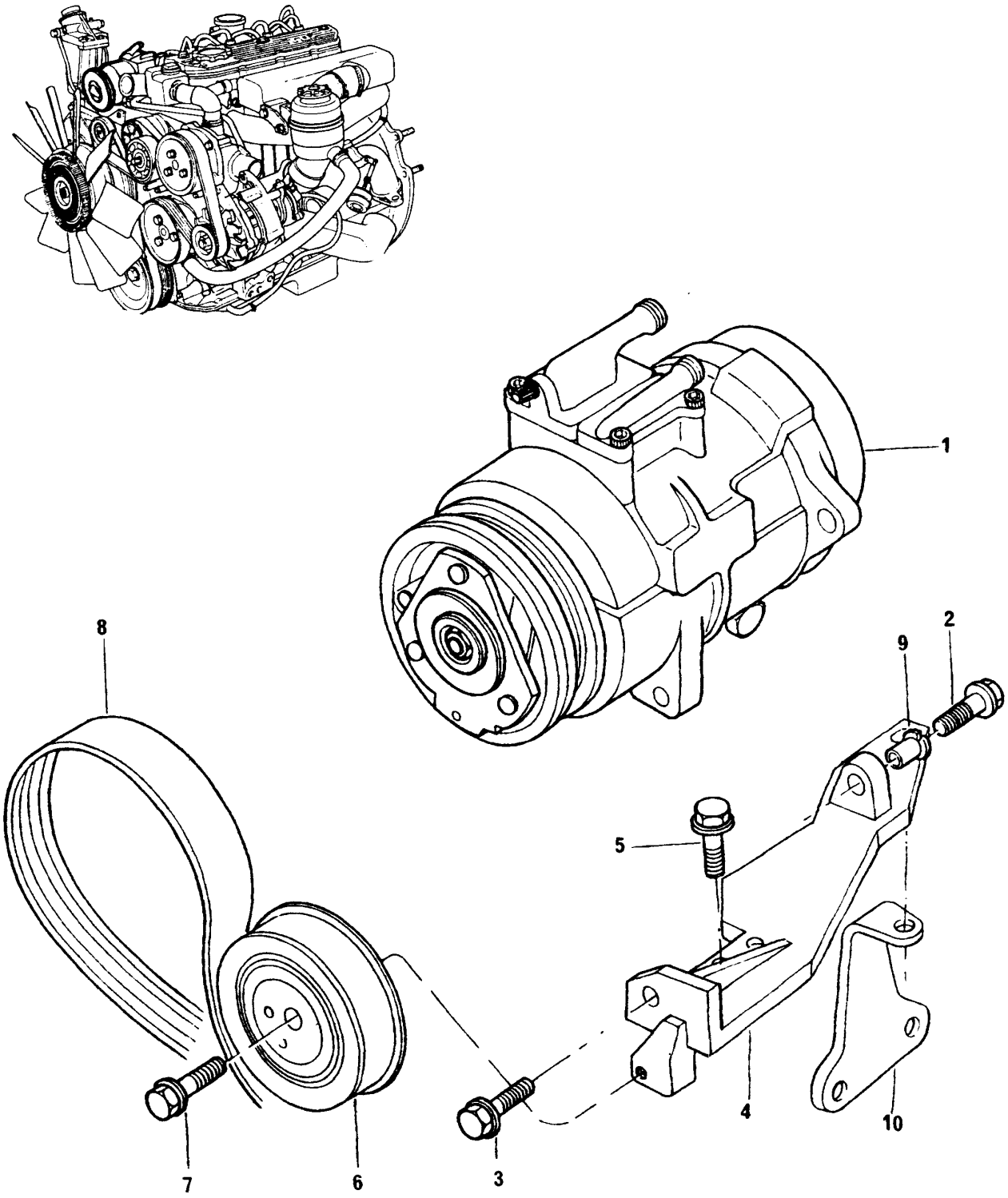

ACIONAMENTO AUXILIAR **AUXILIARE DRIVE** **MANDO AUXILIAR** **COMMANDE AUXILIARE**	**GRUPO** **GROUP** **57/26** **GRUPO** **GROUPE**

1	79507		1	COMPRESSOR	COMPRESSOR	COMPRESOR	COMPRESSEUR
2	FT110251	M10X25	1	PARAFUSO	BOLT	TORNILLO	VIS
3	FS110301	M10X30	2	PARAFUSO	BOLT	TORNILLO	VIS
4	70100800		1	SUPORTE	BRACKET	SOPORTE	SUPPORT
5	FS110301	M10X30	3	PARAFUSO	BOLT	TORNILLO	VIS
6	70810058		1	POLIA	PULLEY	POLEA	POULIE
7	FC108081	M8X40	1	PARAFUSO	BOLT	TORNILLO	VIS
8	70070068		1	CORREIA	BELT	CORREA	COURROIE
9	70050152		1	BUCHA	BUSH	BUJE	BAGUE
10	70100742		1	SUPORTE	BRACKET	SOPORTE	SUPPORT

ACIONAMENTO AUXILIAR AUXILIARE DRIVE MANDO AUXILIAR COMMANDE AUXILIARE	GRUPO GROUP 57/27 GRUPO GROUPE

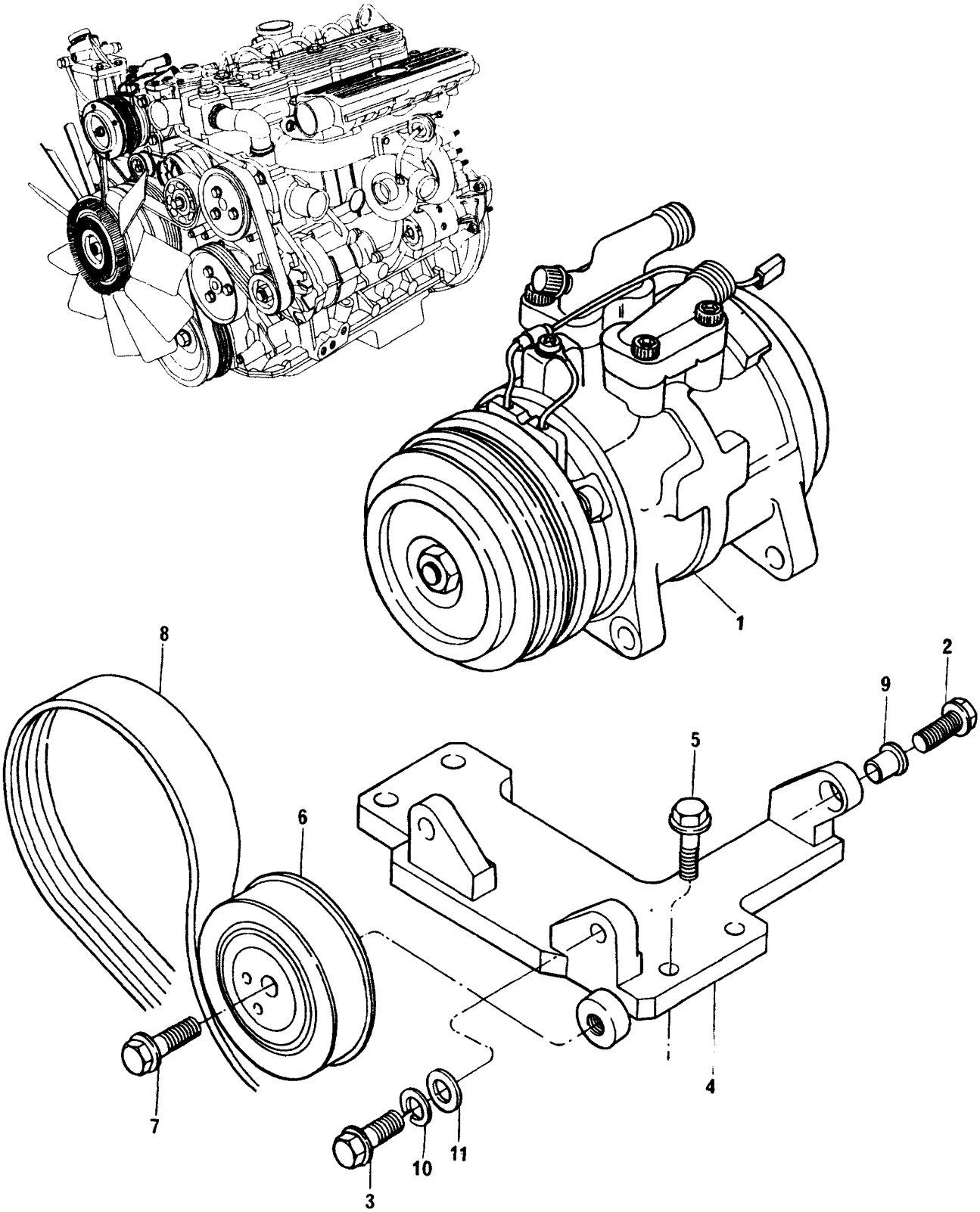

ACIONAMENTO AUXILIAR **AUXILIARE DRIVE** **MANDO AUXILIAR** **COMMANDE AUXILIARE**	**GRUPO** **GROUP** **57/27** **GRUPO** **GROUPE**

1	79508		1	COMPRESSOR	COMPRESSOR	COMPRESOR	COMPRESSEUR
2	70740350		1	PARAFUSO	BOLT	TORNILLO	VIS
3	FS110301	M10X30	2	PARAFUSO	BOLT	TORNILLO	VIS
4	70100736		1	SUPORTE	BRACKET	SOPORTE	SUPPORT
5	70740349		2	PARAFUSO	BOLT	TORNILLO	VIS
6	70810058		1	POLIA	PULLEY	POLEA	POULIE
7	FC108081	M8X40	1	PARAFUSO	BOLT	TORNILLO	VIS
8	70070065		1	CORREIA	BELT	CORREA	COURROIE
9	70050141		1	BUCHA	BUSH	BUJE	BAGUE
10	70920145		3	ARRUELA	WASHER	ARANDELA	RONDELLE
11	70920152		3	ARRUELA	WASHER	ARANDELA	RONDELLE

ACIONAMENTO AUXILIAR AUXILIARE DRIVE MANDO AUXILIAR COMMANDE AUXILIARE	GRUPO GROUP 57/30 GRUPO GROUPE

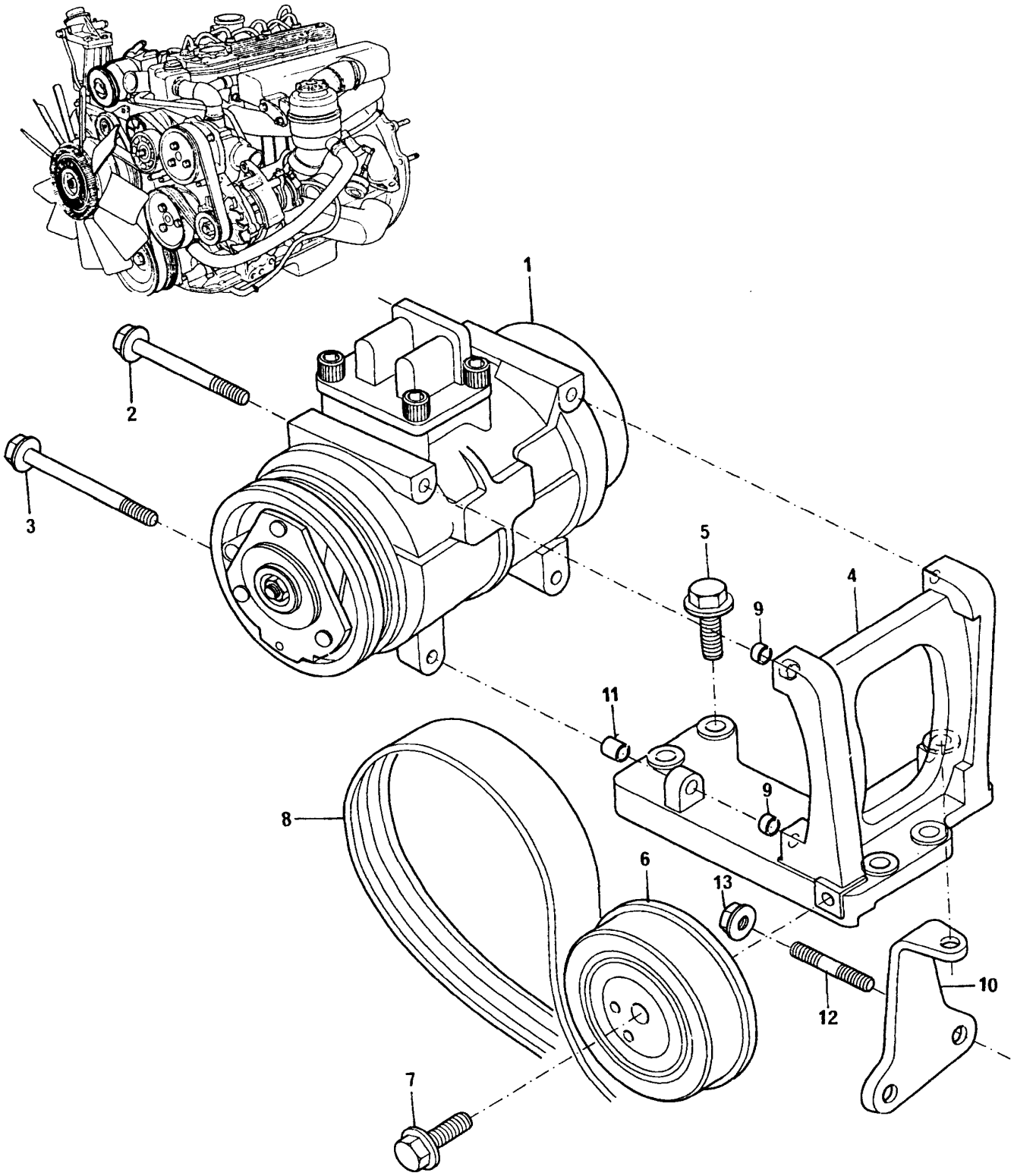

ACIONAMENTO AUXILIAR **AUXILIARE DRIVE** **MANDO AUXILIAR** **COMMANDE AUXILIARE**	**GRUPO** **GROUP** **57/30** **GRUPO** **GROUPE**

1	76049			1 COMPRESSOR	COMPRESSOR	COMPRESOR	COMPRESSEUR
2	FB108171		M8X85	3 PARAFUSO	BOLT	TORNILLO	VIS
3	FC108241		M8X120	1 PARAFUSO	BOLT	TORNILLO	VIS
4	70100783			1 SUPORTE	BRACKET	SOPORTE	SUPPORT
5	FT110351		M10X35	5 PARAFUSO	BOLT	TORNILLO	VIS
6	70810058			1 POLIA	PULLEY	POLEA	POULIE
7	FC108081		M8X40	1 PARAFUSO	BOLT	TORNILLO	VIS
8	70070065	(A)		1 CORREIA	BELT	CORREA	COURROIE
8	70070075	(B)		1 CORREIA	BELT	CORREA	COURROIE
9	70050160			2 BUCHA	BUSH	BUJE	BAGUE
10	70100742			1 SUPORTE	BRACKET	SOPORTE	SUPPORT
11	70050159			1 BUCHA	BUSH	BUJE	BAGUE
12	2313C064		M8X50	2 PRISIONEIRO	STUD	ESPÁRRAGO	GOUJON
13	FN108041		M8	2 PORCA	NUT	TUERCA	ÉCROU

(A) → 8A71B026276C

(B) → 8A71B026277C+22136+22993+23251

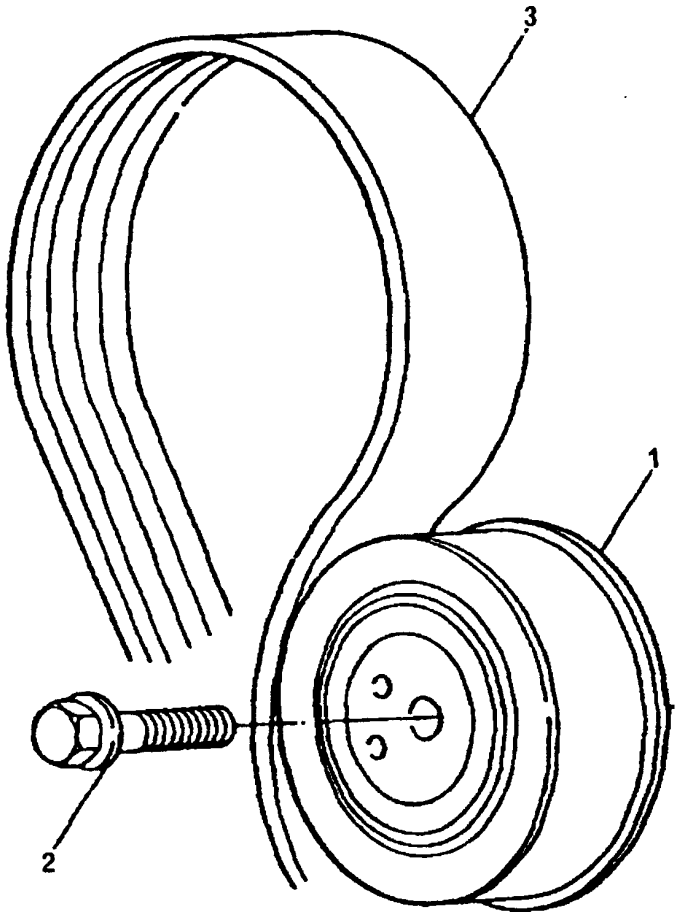
3
1
2

ACIONAMENTO AUXILIAR **AUXILIARE DRIVE** **MANDO AUXILIAR** **COMMANDE AUXILIARE**	**GRUPO** **GROUP** **57/32** **GRUPO** **GROUPE**

1	70810058	1	POLIA	PULLEY	POLEA	POULIE
2	70740378	1	PARAFUSO	BOLT	TORNILLO	VIS
3	70070073	1	CORREIA	BELT	CORREA	COURROIE

ACIONAMENTO AUXILIAR AUXILIARE DRIVE MANDO AUXILIAR COMMANDE AUXILIARE	GRUPO GROUP 57/37 GRUPO GROUPE

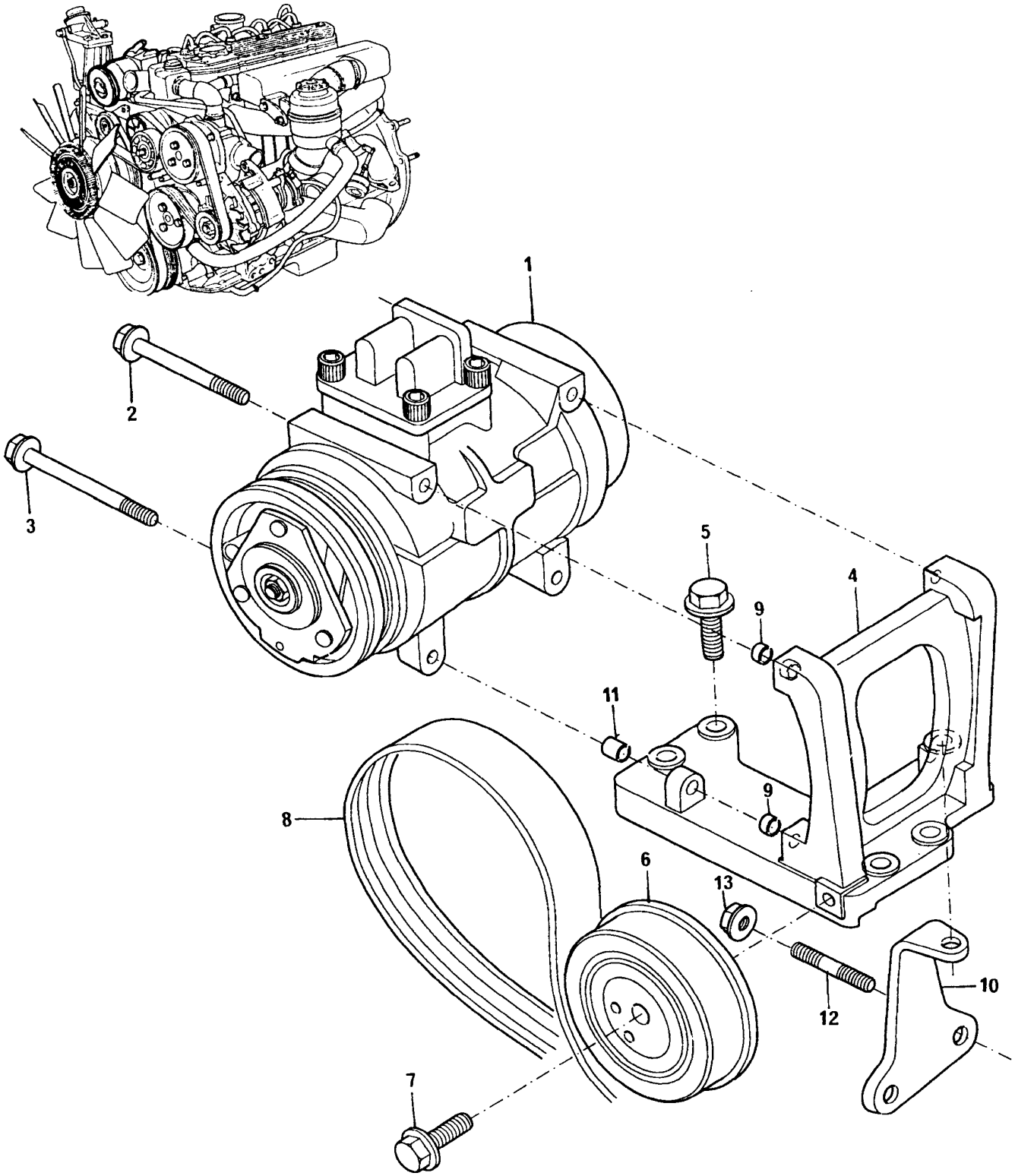

ACIONAMENTO AUXILIAR **AUXILIARE DRIVE** **MANDO AUXILIAR** **COMMANDE AUXILIARE**	**GRUPO** **GROUP** **57/37** **GRUPO** **GROUPE**

1	76049		1	COMPRESSOR	COMPRESSOR	COMPRESOR	COMPRESSEUR
2	FB108171	M8X85	3	PARAFUSO	BOLT	TORNILLO	VIS
3	FC108241	M8X120	1	PARAFUSO	BOLT	TORNILLO	VIS
4	70100783		1	SUPORTE	BRACKET	SOPORTE	SUPPORT
5	FT110351	M10X35	5	PARAFUSO	BOLT	TORNILLO	VIS
6	70810058		1	POLIA	PULLEY	POLEA	POULIE
7	FC108081	M8X40	1	PARAFUSO	BOLT	TORNILLO	VIS
8	70070082		1	CORREIA	BELT	CORREA	COURROIE
9	70050160		2	BUCHA	BUSH	BUJE	BAGUE
10	70100742		1	SUPORTE	BRACKET	SOPORTE	SUPPORT
11	70050159		1	BUCHA	BUSH	BUJE	BAGUE
12	2313C064	M8X50	2	PRISIONEIRO	STUD	ESPÁRRAGO	GOUJON
13	FN108041	M8	2	PORCA	NUT	TUERCA	ÉCROU

INSTALAÇÃO DO TURBO TURBOCHARGER INSTALLATION INSTALACIÓN DEL TURBO INSTALLATION DU TURBO -COMPRESSEUR	GRUPO GROUP 58/43 GRUPO GROUPE

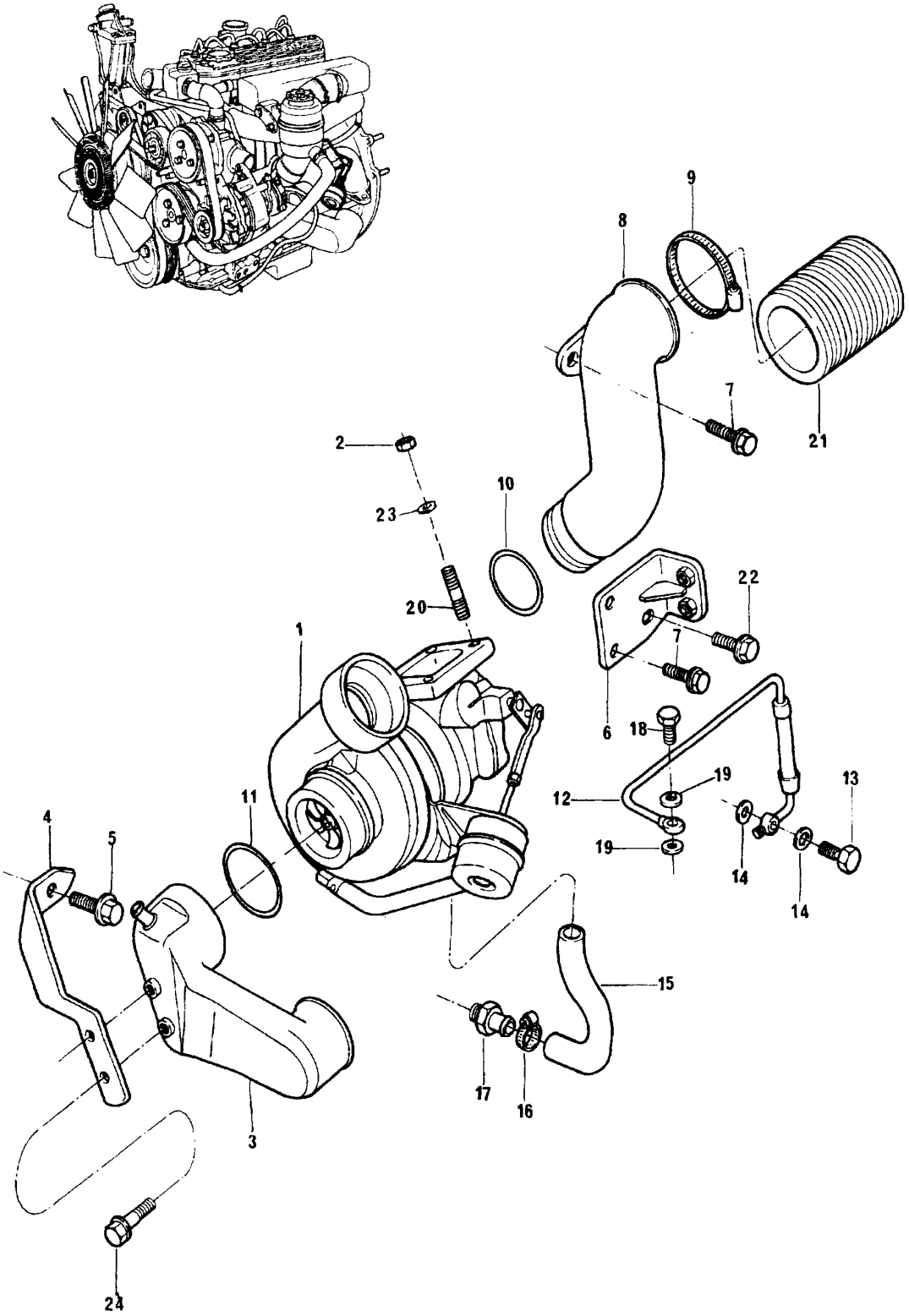

INSTALAÇÃO DO TURBO
TURBOCHARGER INSTALLATION
INSTALACIÓN DEL TURBO
INSTALLATION DU TURBO -COMPRESSEUR

GRUPO
GROUP **58/43**
GRUPO
GROUPE

1	79035				1	TURBO ALIMENT.	TURBOCHARGER	AVEC COMPRESSEUR	TURBINA
2	70570114				4	PORCA	NUT	TUERCA	ÉCROU
3	70993240				1	TUBO	PIPE	CAÑO	TUYAUTERIE
4	70100724	3			1	SUPORTE	BRACKET	SOPORTE	SUPPORT
5	FS108121			M8X12	1	PARAFUSO	BOLT	TORNILLO	VIS
6	70100757				1	SUPORTE	BRACKET	SOPORTE	SUPPORT
7	FS108161			M8X16	2	PARAFUSO	BOLT	TORNILLO	VIS
8	70993242				1	DIFUSOR	DIFFUSER	DIFUSOR	DIFFUSEUR
9	70180159				2	BRAÇADEIRA	CLAMP	ABRAZADERA	COLLIER
10	70680015	8			1	ANEL "O"	"O"RING	ARO SELLO	JOINT TORIQUE
11	70680016	3			1	ANEL "O"	"O"RING	ARO SELLO	JOINT TORIQUE
12	70993383		●○	70992882	1	TUBO	PIPE	CAÑO	TUYAUTERIE
13	70740733			M12	1	PARAFUSO BANJO	BANJO BOLT	TORNILLO BANJO	VIS BANJO
14	70920175		●○	ERR0894 A	2	ARRUELA	WASHER	ARANDELA	RONDELLE
15	70200741				1	MANGUEIRA	HOSE	MANGUERA	DURITE
16	70180154				2	BRAÇADEIRA	CLAMP	ABRAZADERA	COLLIER
17	70200849				1	CONEXÃO	CONNECTION	CONEXIÓN	RACCORD
18	70740368				1	PARAFUSO BANJO	BANJO BOLT	TORNILLO BANJO	VIS BANJO
19	70920175		●○	ERR0894 A	2	ARRUELA	WASHER	ARANDELA	RONDELLE
20	TE110051			M10X25	4	PRISIONEIRO	STUD	ESPÁRRAGO	GOUJON
21	70200792				1	MANGUEIRA	HOSE	MANGUERA	DURITE
22	FS108251			M8X25	1	PARAFUSO	BOLT	TORNILLO	VIS
23	0920005				4	ARRUELA	WASHER	ARANDELA	RONDELLE
24	FS108161	3		M8X16	2	PARAFUSO	BOLT	TORNILLO	VIS

INSTALAÇÃO DO TURBO TURBOCHARGER INSTALLATION INSTALACIÓN DEL TURBO INSTALLATION DU TURBO -COMPRESSEUR	GRUPO GROUP 58/45 GRUPO GROUPE

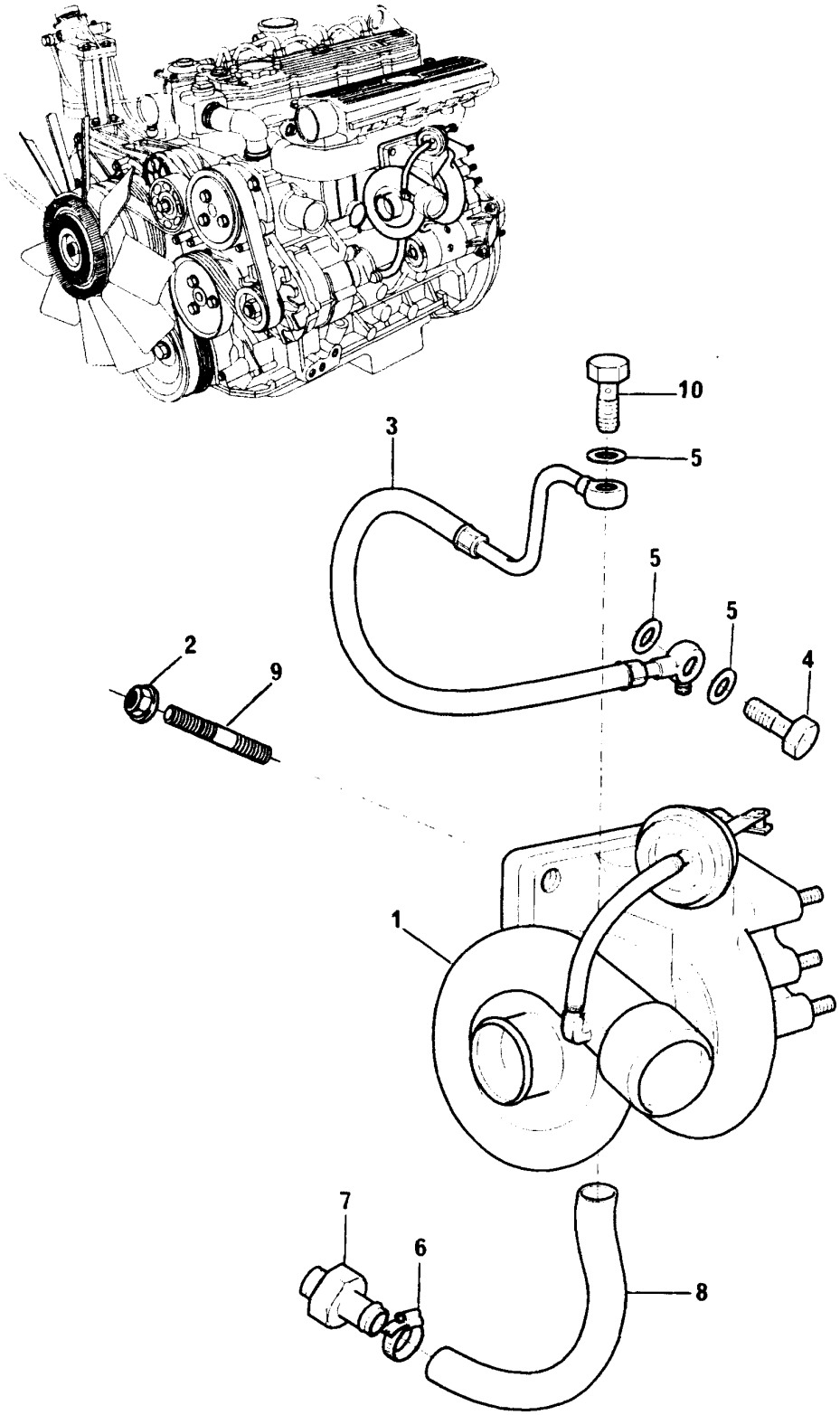

INSTALAÇÃO DO TURBO
TURBOCHARGER INSTALLATION
INSTALACIÓN DEL TURBO
INSTALLATION DU TURBO -COMPRESSEUR

GRUPO
GROUP **58/45**
GRUPO
GROUPE

1	79037			1	TURBO ALIMENT.	TURBOCHARGER	AVEC COMPRESSEUR	TURBINA
2	70570114			4	PORCA	NUT	TUERCA	ÉCROU
3	70992891			1	TUBO	PIPE	CAÑO	TUYAUTERIE
4	70740733		M12	2	PARAFUSO BANJO	BANJO BOLT	TORNILLO BANJO	VIS BANJO
5	70920175	●○	ERR0894 A	4	ARRUELA	WASHER	ARANDELA	RONDELLE
6	70180154			2	BRAÇADEIRA	CLAMP	ABRAZADERA	COLLIER
7	70200849			1	CONEXÃO	CONNECTION	CONEXION	RACCORD
8	70200770			1	MANGUEIRA	HOSE	MANGUERA	DURITE
9	TE110051		M10X25	4	PRISIONEIRO	STUD	ESPARRAGO	GOUJON
10	70740368			1	PARAFUSO	BOLT	TORNILLO	VIS

INSTALAÇÃO DO TURBO TURBOCHARGER INSTALLATION INSTALACIÓN DEL TURBO INSTALLATION DU TURBO -COMPRESSEUR	GRUPO GROUP 58/46 GRUPO GROUPE

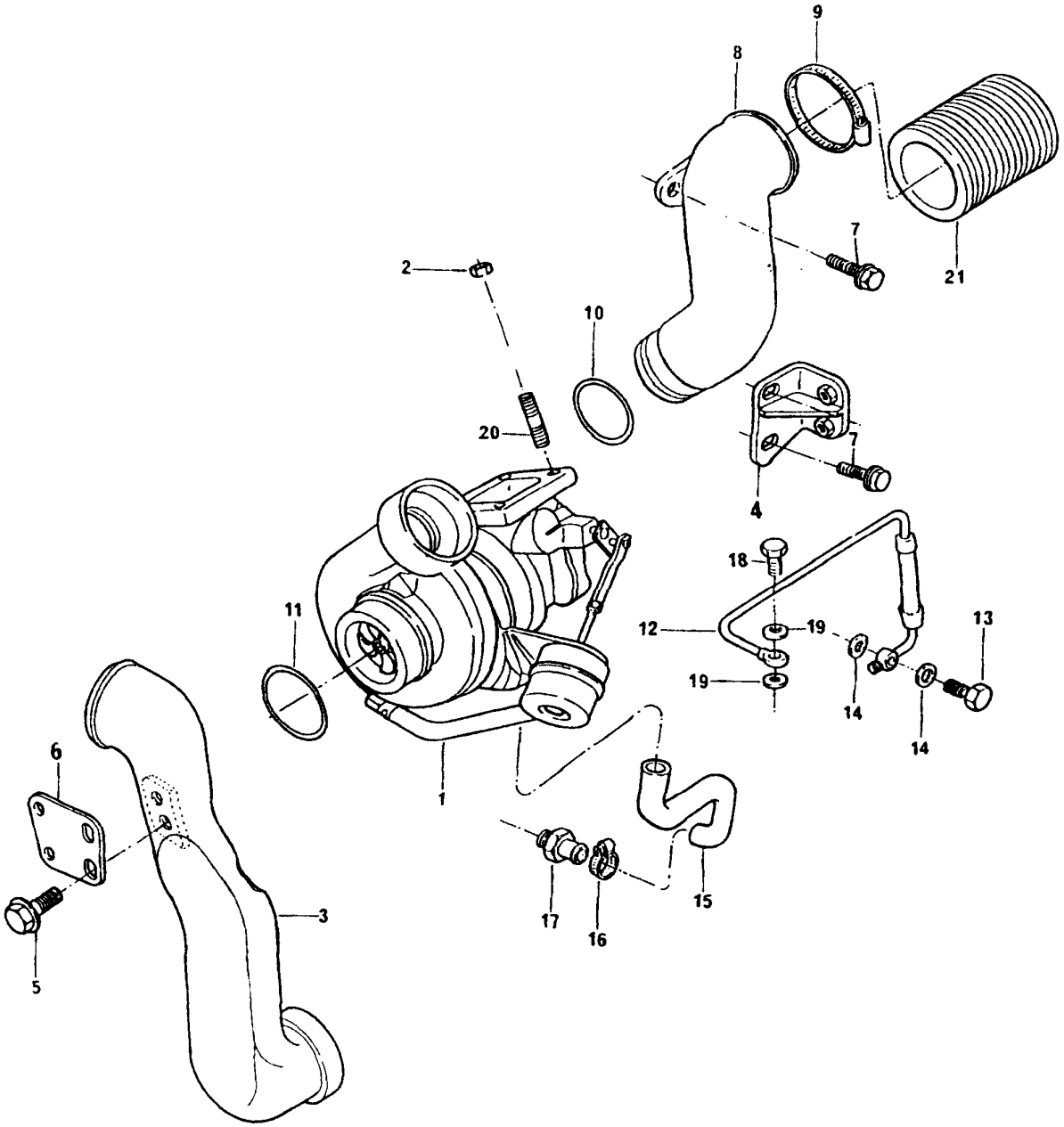

INSTALAÇÃO DO TURBO
TURBOCHARGER INSTALLATION
INSTALACIÓN DEL TURBO
INSTALLATION DU TURBO -COMPRESSEUR

GRUPO
GROUP **58/46**
GRUPO
GROUPE

1	79035				1	TURBO ALIMENT.	TURBOCHARGER	AVEC COMPRESSEUR	TURBINA
2	70570114				4	PORCA	NUT	TUERCA	ÉCROU
3	70993241				1	TUBO	PIPE	CAÑO	TUYAUTERIE
4	70992918				1	SUPORTE	BRACKET	SOPORTE	SUPPORT
5	FT108201			M8X20	2	PARAFUSO	BOLT	TORNILLO	VIS
6	70100749				1	SUPORTE	BRACKET	SOPORTE	SUPPORT
7	FS108161			M8X16	7	PARAFUSO	BOLT	TORNILLO	VIS
8	70993242				1	DIFUSOR	DIFFUSER	DIFUSOR	DIFFUSEUR
9	70180159				2	BRAÇADEIRA	CLAMP	ABRAZADERA	COLLIER
10	70680015	8			1	ANEL "O"	"O"RING	ARO SELLO	JOINT TORIQUE
11	70680016	3			1	ANEL "O"	"O"RING	ARO SELLO	JOINT TORIQUE
12	70993407		●○	70992923	1	TUBO	PIPE	CAÑO	TUYAUTERIE
13	70740733			M12	1	PARAFUSO BANJO	BANJO BOLT	TORNILLO BANJO	VIS BANJO
14	70920175		●○	ERR0894 A	2	ARRUELA	WASHER	ARANDELA	RONDELLE
15	70200759				1	MANGUEIRA	HOSE	MANGUERA	DURITE
16	70180154				2	BRAÇADEIRA	CLAMP	ABRAZADERA	COLLIER
17	70200849				1	CONEXÃO	CONNECTION	CONEXIÓN	RACCORD
18	70740368				1	PARAFUSO BANJO	BANJO BOLT	TORNILLO BANJO	VIS BANJO
19	70920175		●○	ERR0894 A	2	ARRUELA	WASHER	ARANDELA	RONDELLE
20	TE110051			M10X25	4	PRISIONEIRO	STUD	ESPÁRRAGO	GOUJON
21	70200792				1	MANGUEIRA	HOSE	MANGUERA	DURITE

INSTALAÇÃO DO TURBO TURBOCHARGER INSTALLATION INSTALACIÓN DEL TURBO INSTALLATION DU TURBO -COMPRESSEUR	GRUPO GROUP 58/50 GRUPO GROUPE

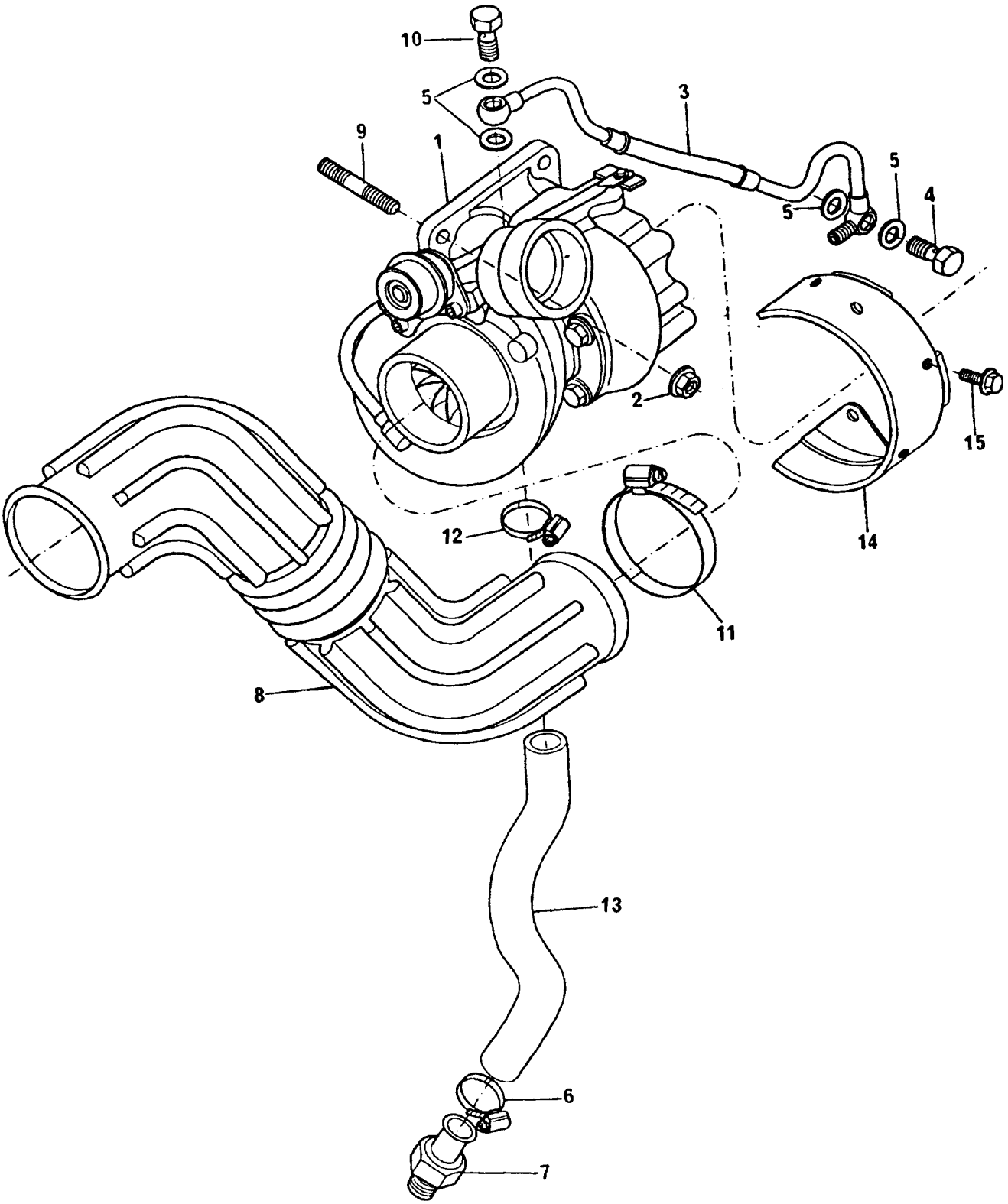

INSTALAÇÃO DO TURBO
TURBOCHARGER INSTALLATION
INSTALACIÓN DEL TURBO
INSTALLATION DU TURBO -COMPRESSEUR

GRUPO
GROUP **58/50**
GRUPO
GROUPE

1	79040			1	TURBO ALIMENT.	TURBOCHARGER	AVEC COMPRESSEUR	TURBINA
2	70570114			4	PORCA	NUT	TUERCA	ÉCROU
3	70993477			1	TUBO	PIPE	CAÑO	TUYAUTERIE
4	70740733		M12	1	PARAFUSO BANJO	BANJO BOLT	TORNILLO BANJO	VIS BANJO
5	70920175	●○	ERR0894 A	4	ARRUELA	WASHER	ARANDELA	RONDELLE
6	70180154			2	BRAÇADEIRA	CLAMP	ABRAZADERA	COLLIER
7	70200849			1	CONEXÃO	CONNECTION	CONEXION	RACCORD
8	70200879	●○	70200823	1	MANGUEIRA	HOSE	MANGUERA	DURITE
9	TE110051		M10X25	4	PRISIONEIRO	STUD	ESPARRAGO	GOUJON
10	70740368			1	PARAFUSO	BOLT	TORNILLO	VIS
11	70180196			2	BRAÇADEIRA	CLAMP	ABRAZADERA	COLLIER
12	70180154			1	BRAÇADEIRA	CLAMP	ABRAZADERA	COLLIER
13	70200872			1	MANGUEIRA	HOSE	MANGUERA	DURITE
14	70300018			1	DEFLETOR	DEFLECTOR	DEFLETOR	DEFLECTEUR
15	FS106161		M6X16	3	PARAFUSO	BOLT	TORNILLO	VIS

INSTALAÇÃO DO TURBO TURBOCHARGER INSTALLATION INSTALACIÓN DEL TURBO INSTALLATION DU TURBO -COMPRESSEUR	GRUPO GROUP 58/53 GRUPO GROUPE

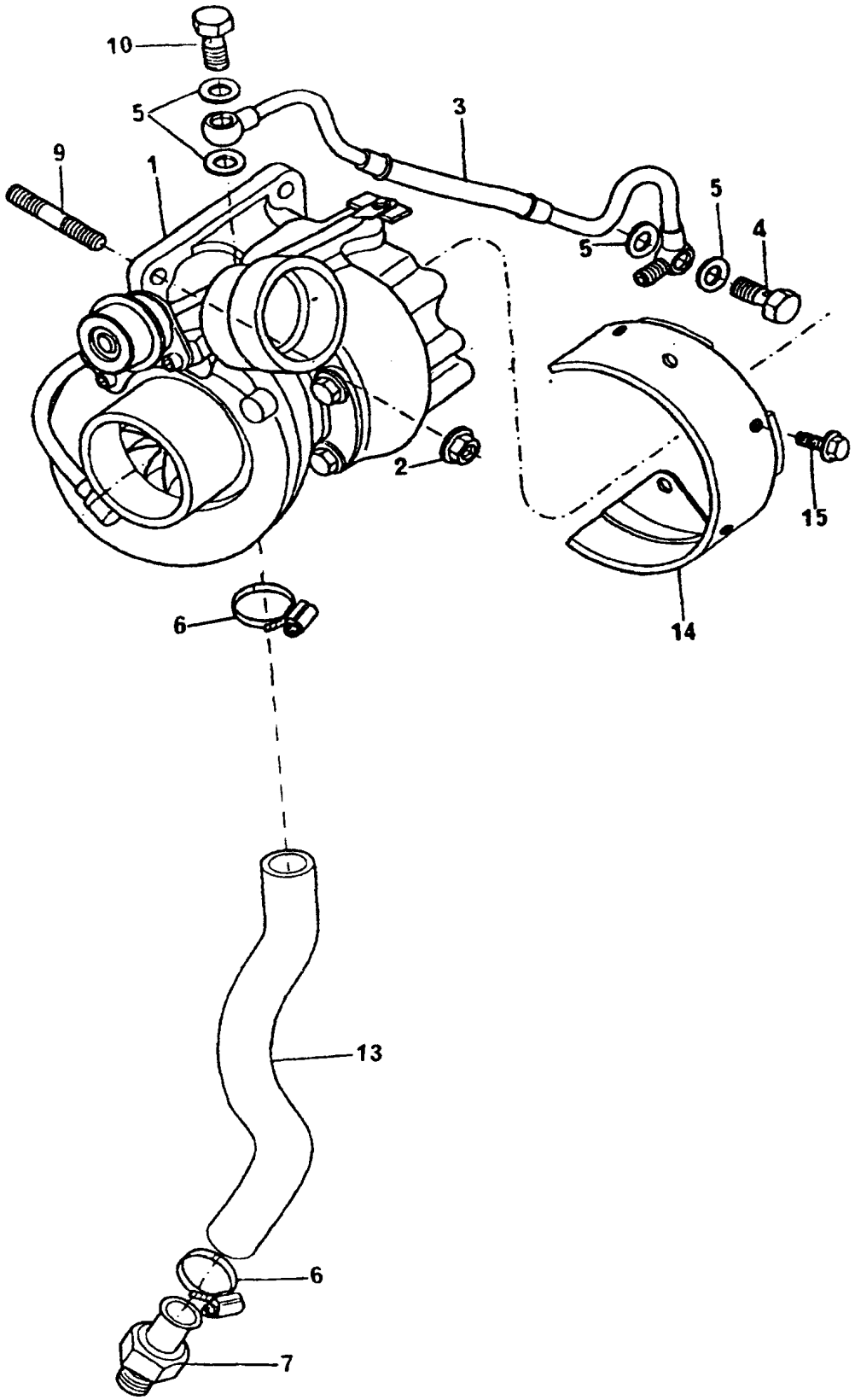

INSTALAÇÃO DO TURBO
TURBOCHARGER INSTALLATION
INSTALACIÓN DEL TURBO
INSTALLATION DU TURBO -COMPRESSEUR

GRUPO
GROUP **58/53**
GRUPO
GROUPE

1	79040		1	TURBO ALIMENT.	TURBOCHARGER	AVEC COMPRESSEUR	TURBINA
2	70570114		4	PORCA	NUT	TUERCA	ÉCROU
3	70993183		1	TUBO	PIPE	CAÑO	TUYAUTERIE
4	70740733	M12	1	PARAFUSO BANJO	BANJO BOLT	TORNILLO BANJO	VIS BANJO
5	70920175	●○ ERR0894 A	4	ARRUELA	WASHER	ARANDELA	RONDELLE
6	70180154		2	BRAÇADEIRA	CLAMP	ABRAZADERA	COLLIER
7	70200849		1	CONEXÃO	CONNECTION	CONEXION	RACCORD
9	TE110051	M10X25	4	PRISIONEIRO	STUD	ESPARRAGO	GOUJON
10	70740368		1	PARAFUSO	BOLT	TORNILLO	VIS
13	70200872		1	MANGUEIRA	HOSE	MANGUERA	DURITE
14	70300018		1	DEFLETOR	DEFLECTOR	DEFLETOR	DEFLECTEUR
15	FS106161	M6X16	3	PARAFUSO	BOLT	TORNILLO	VIS

INSTALAÇÃO DO TURBO TURBOCHARGER INSTALLATION INSTALACIÓN DEL TURBO INSTALLATION DU TURBO -COMPRESSEUR	GRUPO GROUP 58/59 GRUPO GROUPE

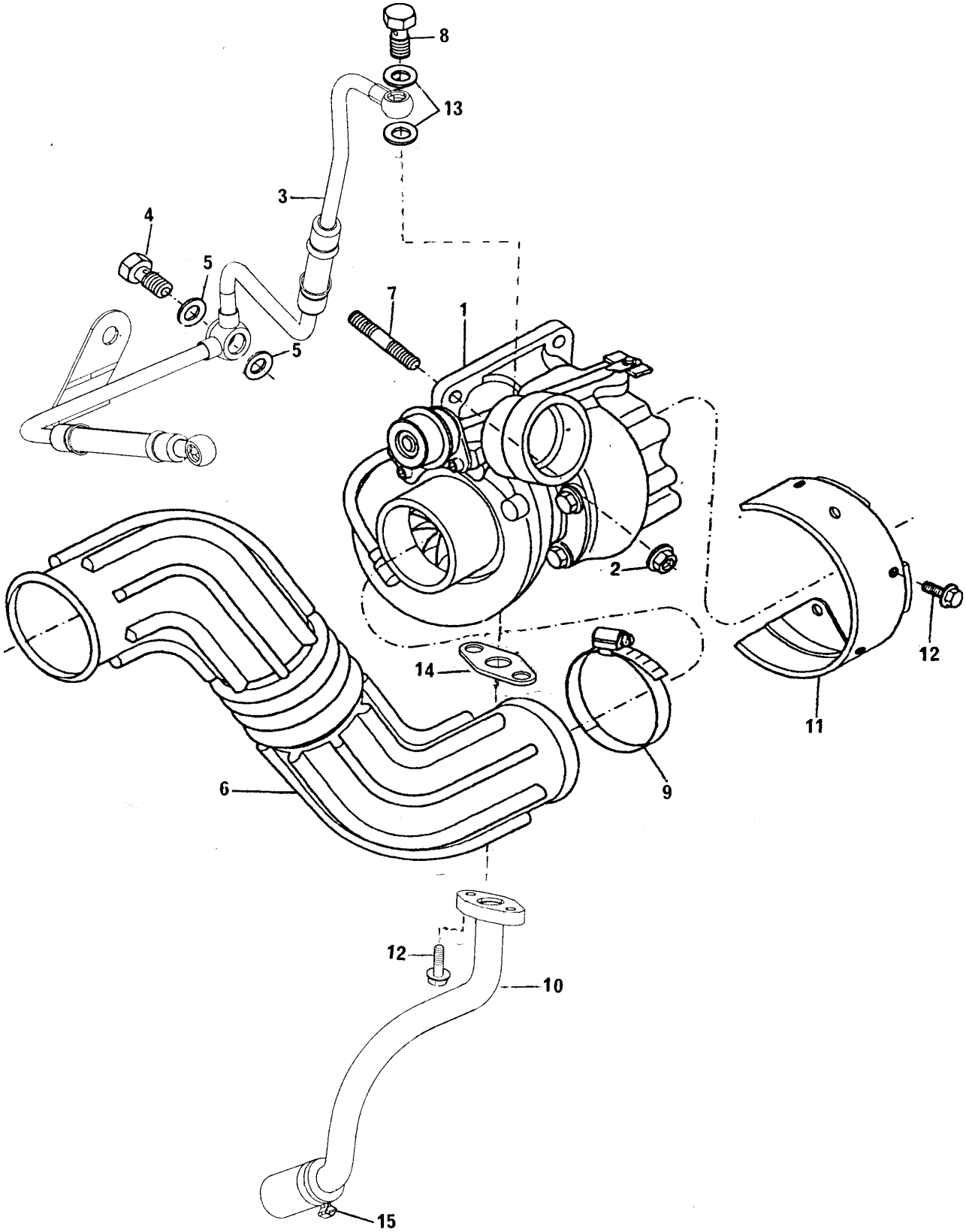

INSTALAÇÃO DO TURBO
TURBOCHARGER INSTALLATION
INSTALACIÓN DEL TURBO
INSTALLATION DU TURBO -COMPRESSEUR

GRUPO
GROUP **58/59**
GRUPO
GROUPE

1	79054			1	TURBO ALIMENT.	TURBOCHARGER	AVEC COMPRESSEUR	TURBINA
2	70570114			4	PORCA	NUT	TUERCA	ÉCROU
3	70993454	●○	70993378	1	TUBO	PIPE	CAÑO	TUYAUTERIE
4	70740733		M12	1	PARAFUSO BANJO	BANJO BOLT	TORNILLO BANJO	VIS BANJO
5	70920175	●○	ERR0894 A	2	ARRUELA	WASHER	ARANDELA	RONDELLE
6	70200879	●○	70200823	1	MANGUEIRA	HOSE	MANGUERA	DURITE
7	TE110051		M10X25	4	PRISIONEIRO	STUD	ESPARRAGO	GOUJON
8	70740334		M10	2	PARAFUSO	BOLT	TORNILLO	VIS
9	70180196			2	BRAÇADEIRA	CLAMP	ABRAZADERA	COLLIER
10	70993374			1	TUBO DRENO	PIPE	CAÑO	TUYAUTERIE
11	70300018			1	DEFLETOR	DEFLECTOR	DEFLETOR	DEFLECTEUR
12	FS106161		M6X16	3	PARAFUSO	BOLT	TORNILLO	VIS
13	70920120			2	ARRUELA	WASHER	ARANDELA	RONDELLE
14	70490294			1	JUNTA	JOINT	JUNTA	JOINT
15	70180154			1	BRAÇADEIRA	CLAMP	ABRAZADERA	COLLIER

INSTALAÇÃO DO TURBO TURBOCHARGER INSTALLATION INSTALACIÓN DEL TURBO INSTALLATION DU TURBO -COMPRESSEUR	GRUPO GROUP 58/64 GRUPO GROUPE

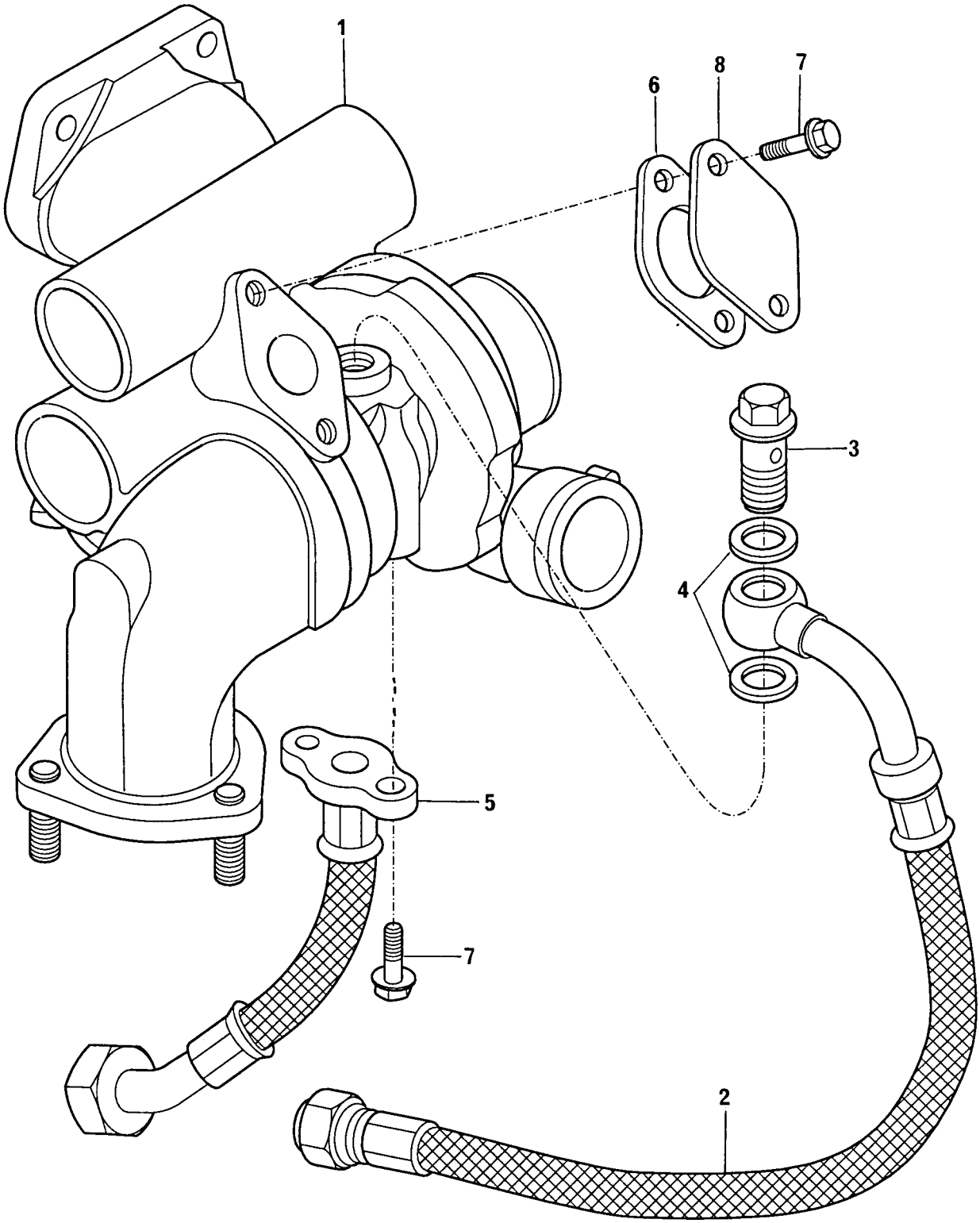

INSTALAÇÃO DO TURBO
TURBOCHARGER INSTALLATION
INSTALACIÓN DEL TURBO
INSTALLATION DU TURBO -COMPRESSEUR

GRUPO
GROUP **58/64**
GRUPO
GROUPE

1	ERR4893 B			1	TURBO ALIMENT.	TURBOCHARGER	AVEC COMPRESSEUR	TURBINA
2	ERR4894 A			1	TUBO	PIPE	CAÑO	TUYAUTERIE
3	70740733	M12	ERR1125 C	1	PARAFUSO BANJO	BANJO BOLT	TORNILLO BANJO	VIS BANJO
4	70920175		ERR0894 A	2	ARRUELA	WASHER	ARANDELA	RONDELLE
5	ERR4895 A			1	TUBO	PIPE	CAÑO	TUYAUTERIE
6	ERR2109 A			1	JUNTA	JOINT	JUNTA	JOINT
7	FT108201		M8X20	4	PARAFUSO	BOLT	TORNILLO	VIS
8	ERR5990 A			1	TAMPA	COVER	TAPA	COUVERCLE

INSTALAÇÃO DO TURBO TURBOCHARGER INSTALLATION INSTALACIÓN DEL TURBO INSTALLATION DU TURBO -COMPRESSEUR	GRUPO GROUP 58/72 GRUPO GROUPE

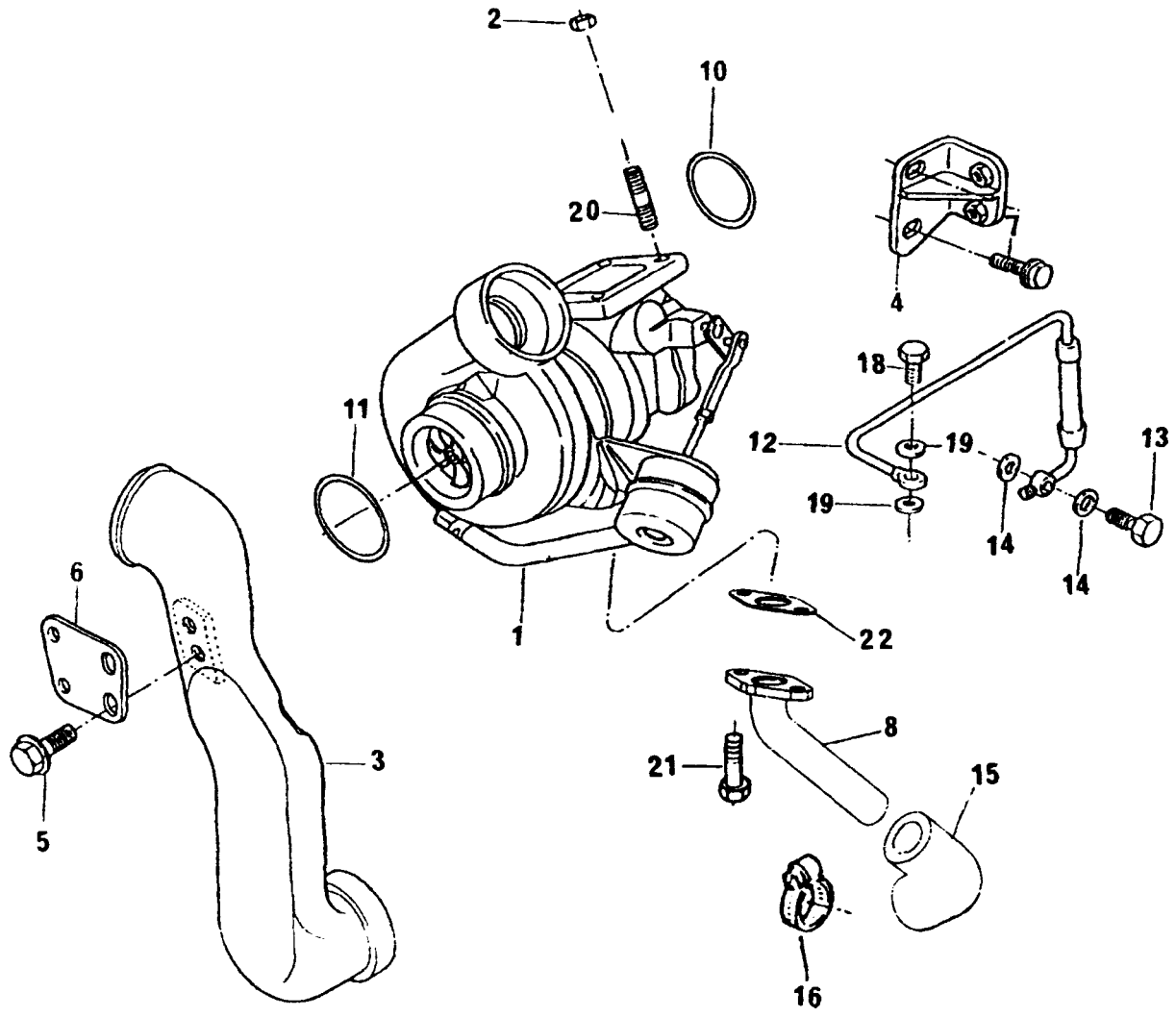

INSTALAÇÃO DO TURBO
TURBOCHARGER INSTALLATION
INSTALACIÓN DEL TURBO
INSTALLATION DU TURBO -COMPRESSEUR

GRUPO
GROUP **58/72**
GRUPO
GROUPE

1	79050			1	TURBO ALIMENT.	TURBOCHARGER	AVEC COMPRESSEUR	TURBINA
2	70570114			4	PORCA	NUT	TUERCA	ÉCROU
3	70620791			1	TUBO	PIPE	CAÑO	TUYAUTERIE
4	70992918			1	SUPORTE	BRACKET	SOPORTE	SUPPORT
5	FT108201		M8X20	2	PARAFUSO	BOLT	TORNILLO	VIS
6	70100749			1	SUPORTE	BRACKET	SOPORTE	SUPPORT
7	FS108161		M8X16	7	PARAFUSO	BOLT	TORNILLO	VIS
8	70993320			1	TUBO	PIPE	CAÑO	TUYAUTERIE
10	70680015			1	ANEL "O"	"O"RING	ARO SELLO	JOINT TORIQUE
11	70680016			1	ANEL "O"	"O"RING	ARO SELLO	JOINT TORIQUE
12	70993408	●○	70620803	1	TUBO	PIPE	CAÑO	TUYAUTERIE
13	70740733		M12	1	PARAFUSO BANJO	BANJO BOLT	TORNILLO BANJO	VIS BANJO
14	70920175	●○	ERR0894 A	2	ARRUELA	WASHER	ARANDELA	RONDELLE
15	70200860			1	MANGUEIRA	HOSE	MANGUERA	DURITE
16	70180154			2	BRAÇADEIRA	CLAMP	ABRAZADERA	COLLIER
18	70740334		M10	1	PARAFUSO BANJO	BANJO BOLT	TORNILLO BANJO	VIS BANJO
19	70920120			2	ARRUELA	WASHER	ARANDELA	RONDELLE
20	TE110051		M10X25	4	PRISIONEIRO	STUD	ESPÁRRAGO	GOUJON
21	FS106161		M6X16	2	PARAFUSO	BOLT	TORNILLO	VIS
22	70490294			1	JUNTA	JOINT	JUNTA	JOINT

INSTALAÇÃO DO TURBO TURBOCHARGER INSTALLATION INSTALACIÓN DEL TURBO INSTALLATION DU TURBO -COMPRESSEUR	GRUPO GROUP 58/74 GRUPO GROUPE

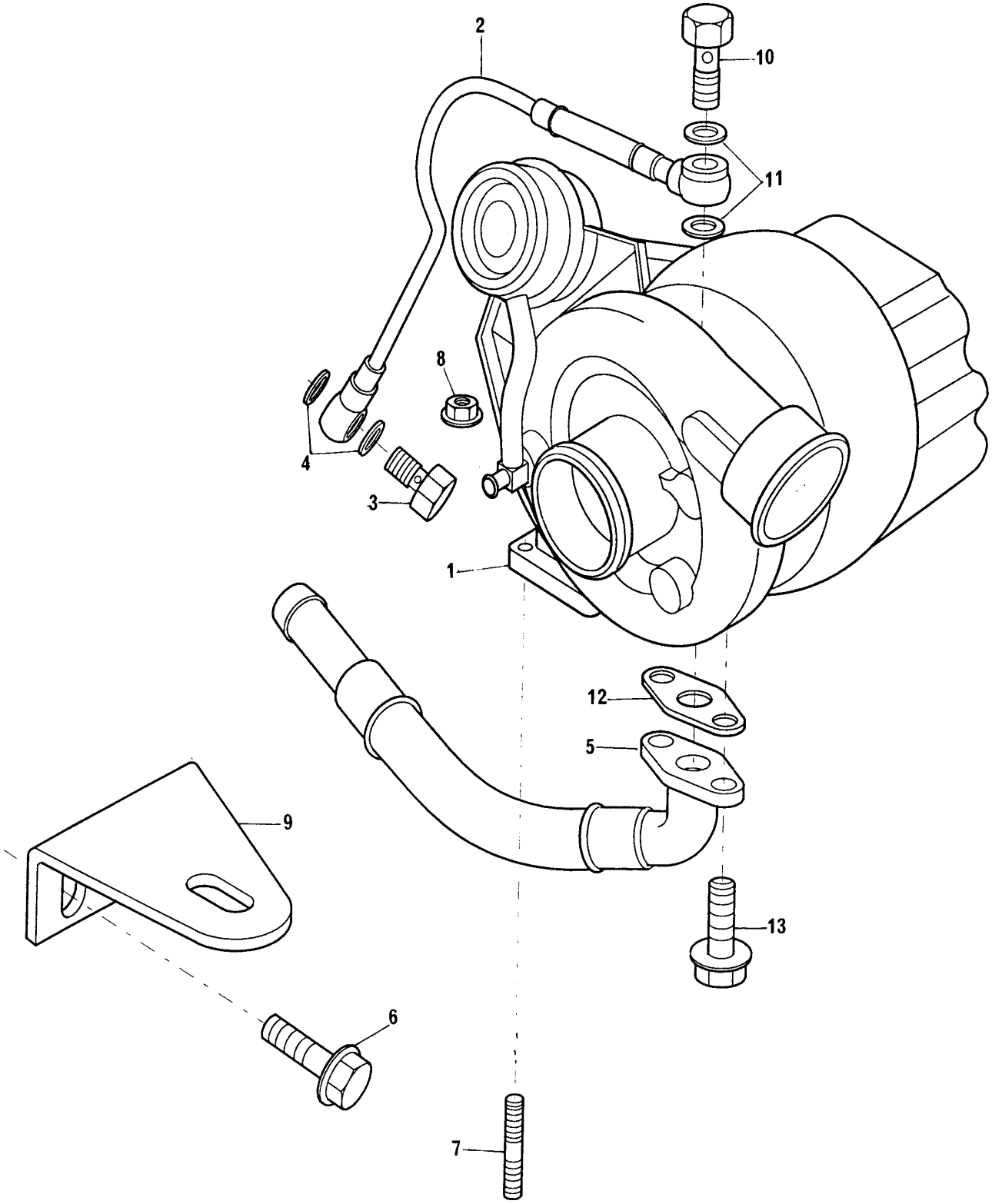

INSTALAÇÃO DO TURBO
TURBOCHARGER INSTALLATION
INSTALACIÓN DEL TURBO
INSTALLATION DU TURBO -COMPRESSEUR

GRUPO
GROUP **58/74**
GRUPO
GROUPE

1	70993370			1	TURBO ALIMENT.	TURBOCHARGER	AVEC COMPRESSEUR	TURBINA
2	70993371			1	TUBO	PIPE	CAÑO	TUYAUTERIE
3	70740733		M12	1	PARAFUSO BANJO	BANJO BOLT	TORNILLO BANJO	VIS BANJO
4	70920175	●○	ERR0894 A	2	ARRUELA	WASHER	ARANDELA	RONDELLE
5	70993372			1	TUBO	PIPE	CAÑO	TUYAUTERIE
6	FS108161		M8X16	2	PARAFUSO	BOLT	TORNILLO	VIS
7	TE110051		M10X25	4	PRISIONEIRO	STUD	ESPÁRRAGO	GOUJON
8	70570114			4	PORCA	NUT	TUERCA	ÉCROU
9	70100810			1	SUPORTE	BRACKET	SOPORTE	SUPPORT
10	70740334		M10	1	PARAFUSO	BOLT	TORNILLO	VIS
11	70920120			2	ARRUELA	WASHER	ARANDELA	RONDELLE
12	36832131			1	JUNTA	JOINT	JUNTA	JOINT
13	FS106161		M6X16	2	PARAFUSO	BOLT	TORNILLO	VIS

INSTALAÇÃO DO TURBO TURBOCHARGER INSTALLATION INSTALACIÓN DEL TURBO INSTALLATION DU TURBO -COMPRESSEUR	GRUPO GROUP 58/77 GRUPO GROUPE

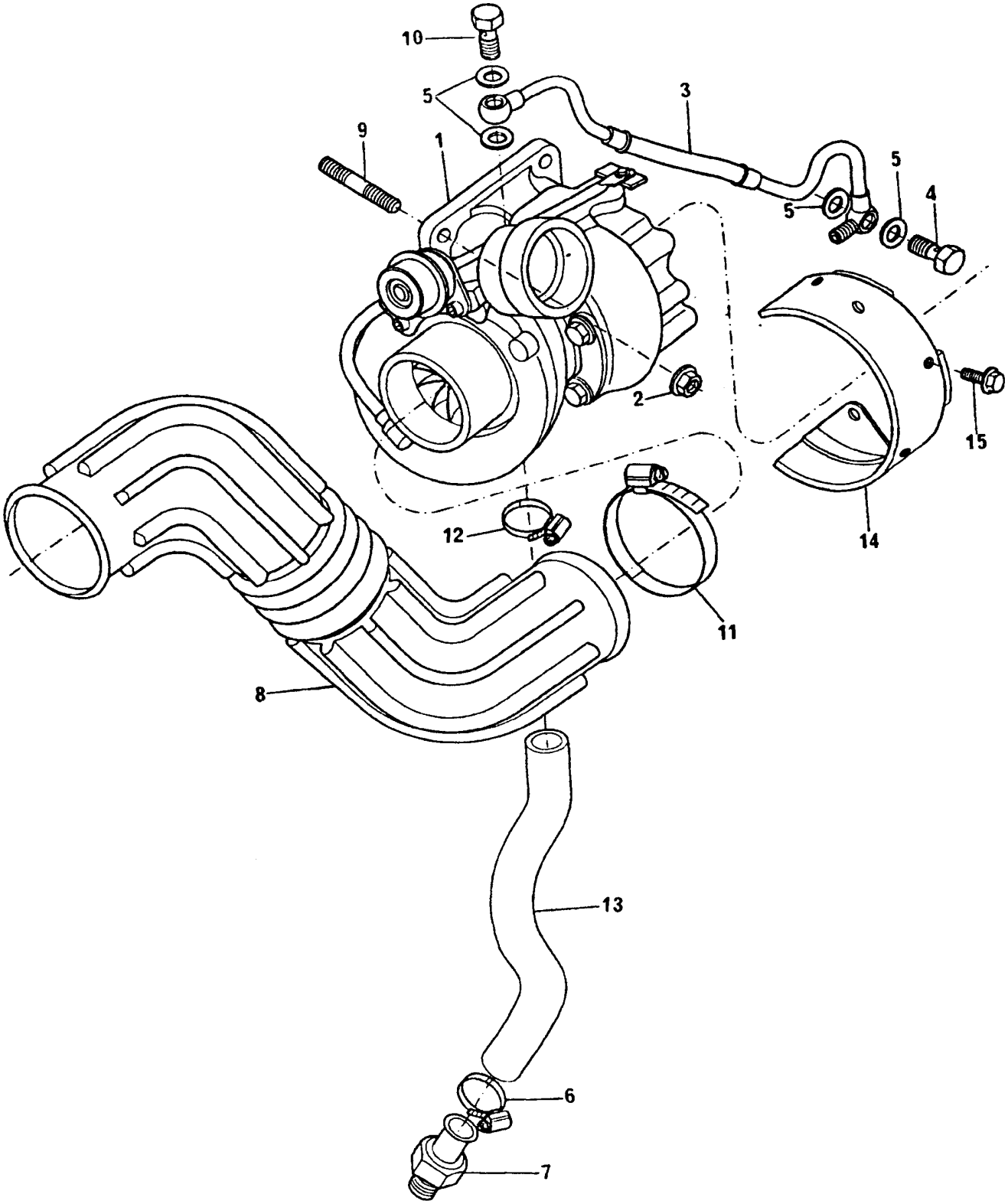

INSTALAÇÃO DO TURBO
TURBOCHARGER INSTALLATION
INSTALACIÓN DEL TURBO
INSTALLATION DU TURBO -COMPRESSEUR

GRUPO
GROUP **58/77**
GRUPO
GROUPE

1	79053			1	TURBO ALIMENT.	TURBOCHARGER	AVEC COMPRESSEUR	TURBINA
2	70570114			4	PORCA	NUT	TUERCA	ÉCROU
3	70993183			1	TUBO	PIPE	CAÑO	TUYAUTERIE
4	70740733		M12	1	PARAFUSO BANJO	BANJO BOLT	TORNILLO BANJO	VIS BANJO
5	70920175	●○	ERR0894 A	4	ARRUELA	WASHER	ARANDELA	RONDELLE
6	70180154			2	BRAÇADEIRA	CLAMP	ABRAZADERA	COLLIER
7	70200849			1	CONEXÃO	CONNECTION	CONEXION	RACCORD
8	70200879	●○	70200823	1	MANGUEIRA	HOSE	MANGUERA	DURITE
9	TE110051		M10X25	4	PRISIONEIRO	STUD	ESPARRAGO	GOUJON
10	70740368			1	PARAFUSO	BOLT	TORNILLO	VIS
11	70180196			2	BRAÇADEIRA	CLAMP	ABRAZADERA	COLLIER
12	70180153			1	BRAÇADEIRA	CLAMP	ABRAZADERA	COLLIER
13	70200872			1	MANGUEIRA	HOSE	MANGUERA	DURITE
14	70300018			1	DEFLETOR	DEFLECTOR	DEFLETOR	DEFLECTEUR
15	FS106161		M6X16	3	PARAFUSO	BOLT	TORNILLO	VIS

SISTEMA DE FREIO BRAKE SYSTEM SISTEMA DE FRENO SYSTEME D'FREIN	GRUPO GROUP 67/01 GRUPO GROUPE

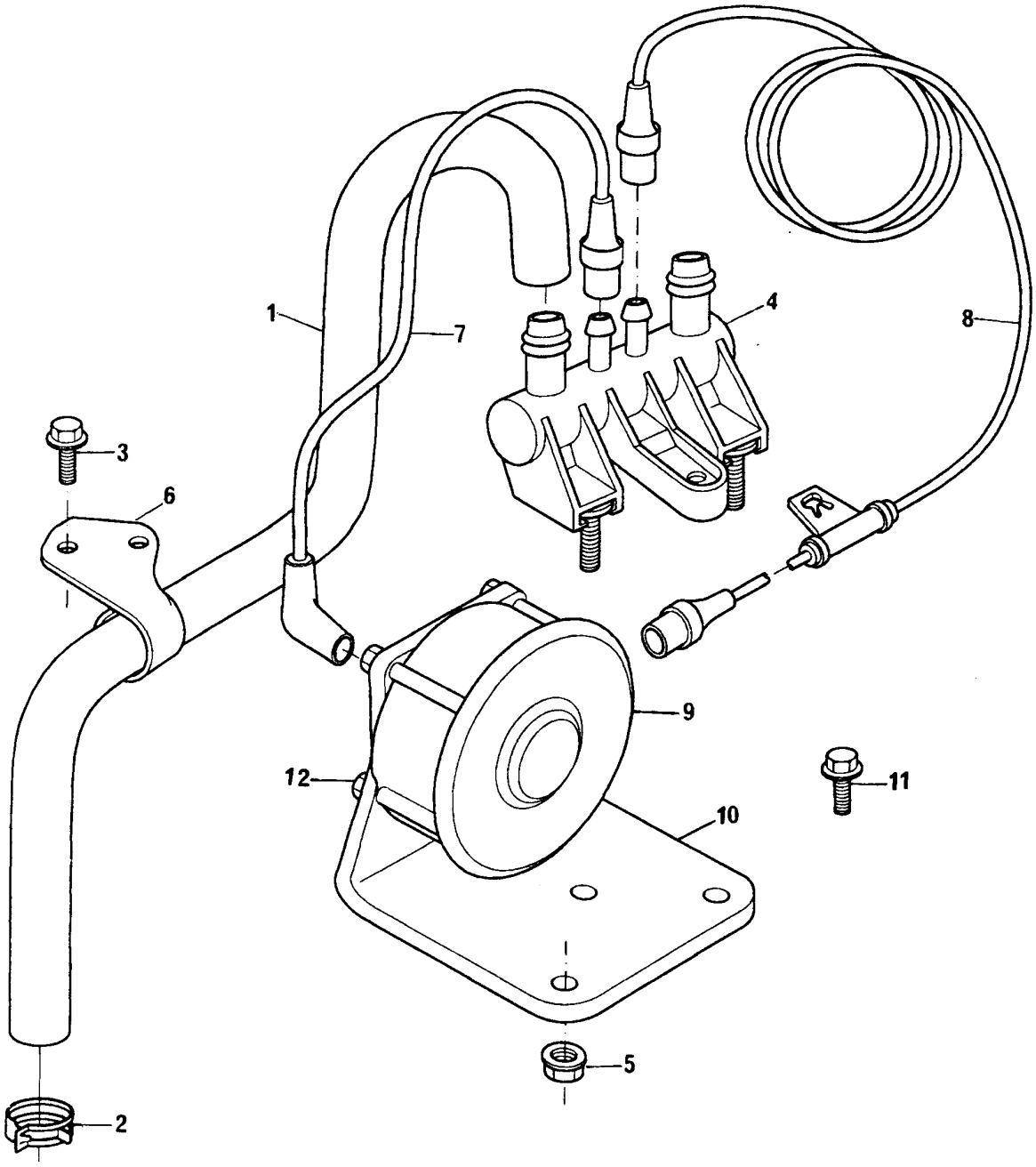

SISTEMA DE FREIO **BRAKE SYSTEM** **SISTEMA DE FRENO** **SYSTEME D'FREIN**	**GRUPO** **GROUP** **67/01** **GRUPO** **GROUPE**

1	70993205			1	MANGUEIRA	HOSE	MANGUERA	DURITE
2	70180192	1		1	BRAÇADEIRA	CLAMP	ABRAZADERA	COLLIER
3	FS106161		M6X16	2	PARAFUSO	BOLT	TORNILLO	VIS
4	70993260			1	DERIVADOR	BY-PASS	DERIVADOR	DERIVATEUR
5	FX106041		M6	2	PORCA	NUT	TUERCA	ÉCROU
6	70100796			1	SUPORTE	BRACKET	SOPORTE	SUPPORT
7	70200821	4		1	MANGUEIRA	HOSE	MANGUERA	DURITE
8	70200822	4		1	MANGUEIRA	HOSE	MANGUERA	DURITE
9	73150			1	SENSOR	SENDER	SENSOR	SONDE
10	70100797			1	SUPORTE	BRACKET	SOPORTE	SUPPORT
11	70740385			4	PARAFUSO	BOLT	TORNILLO	VIS

ITENS DE ACABAMENTO FINISHING ITENS PIEZAS DE ACABAMIENTO ARTICLES D'FINIE	GRUPO GROUP 69/37 GRUPO GROUPE

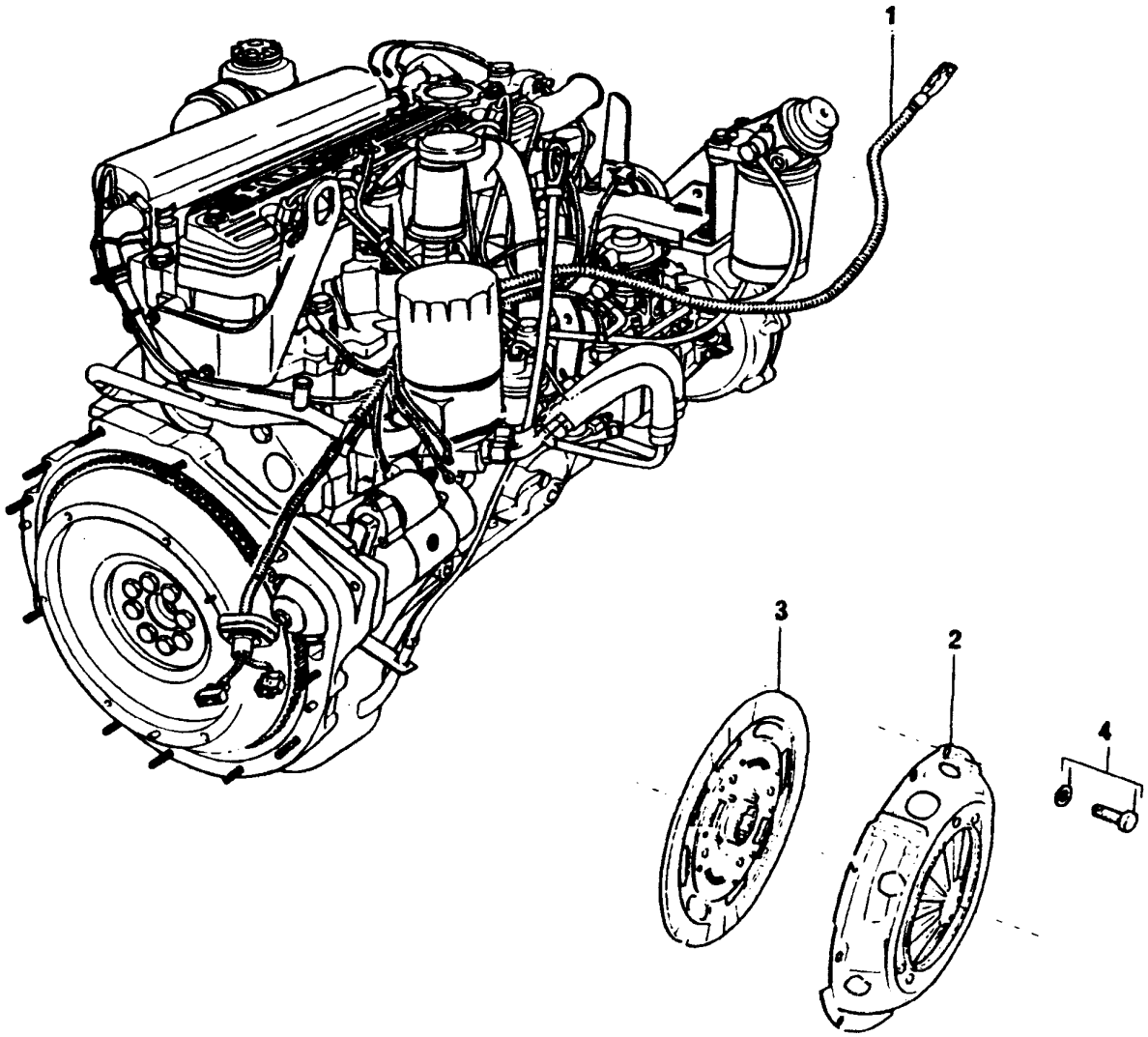

ITENS DE ACABAMENTO **FINISHING ITENS** **PIEZAS DE ACABAMIENTO** **ARTICLES D'FINIE**	**GRUPO** **GROUP** **69/37** **GRUPO** **GROUPE**

1	70995037	1	CHICOTE	HARNESS	MAZO CABLES	FAISCEAU
2	70993017	1	PLATÔ	PLATE	PLATO	PLATEAU
3	70993016	1	DISCO	DISC	DISCO	DISQUE
4	70740374	6	PARAFUSO	BOLT	TORNILLO	VIS

ITENS DE ACABAMENTO FINISHING ITENS PIEZAS DE ACABAMIENTO ARTICLES D'FINIE	GRUPO GROUP 69/39 GRUPO 69/40 GROUPE

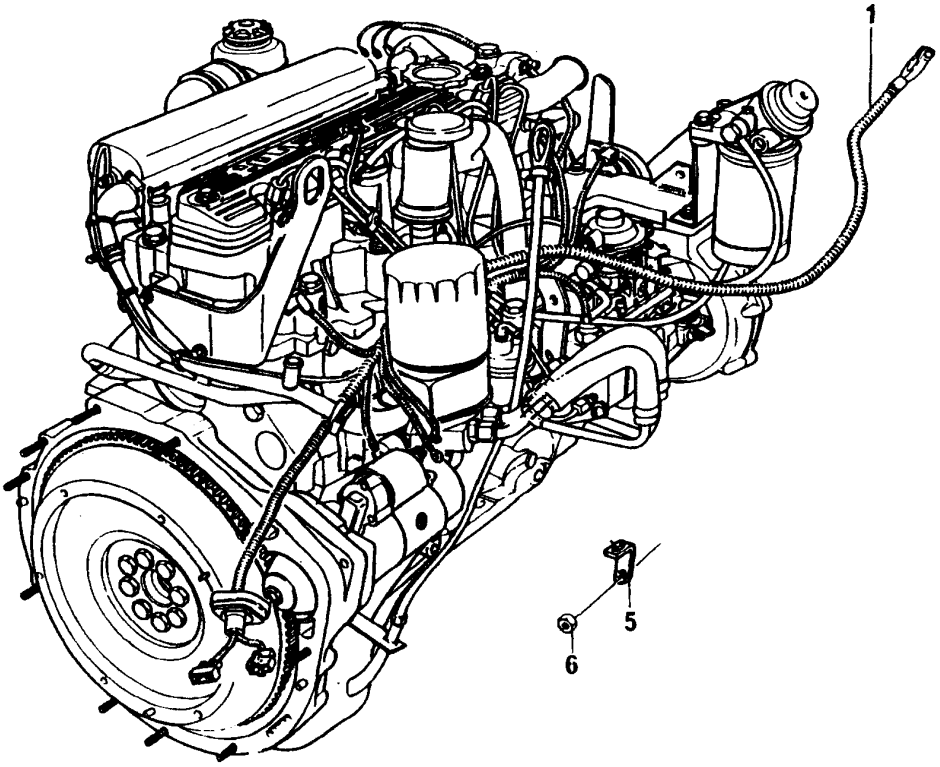

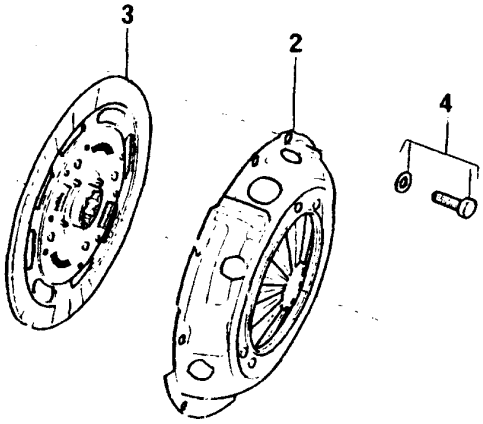

ITENS DE ACABAMENTO **FINISHING ITENS** **PIEZAS DE ACABAMIENTO** **ARTICLES D'FINIE**	**GRUPO** **GROUP** **69/39** **GRUPO** **69/40** **GROUPE**

1	70995038		1	CHICOTE	HARNESS	MAZO CABLES	FAISCEAU
2	70993017		1	PLATÔ	PLATE	PLATO	PLATEAU
3	70993016		1	DISCO	DISC	DISCO	DISQUE
4	70740374		6	PARAFUSO	BOLT	TORNILLO	VIS
5	70100714		1	SUPORTE	BRACKET	SOPORTE	SUPPORT
6	FN110041	M10	1	PORCA	NUT	TUERCA	ÉCROU

ITENS DE ACABAMENTO FINISHING ITENS PIEZAS DE ACABAMIENTO ARTICLES D'FINIE	GRUPO GROUP 69/84 GRUPO GROUPE

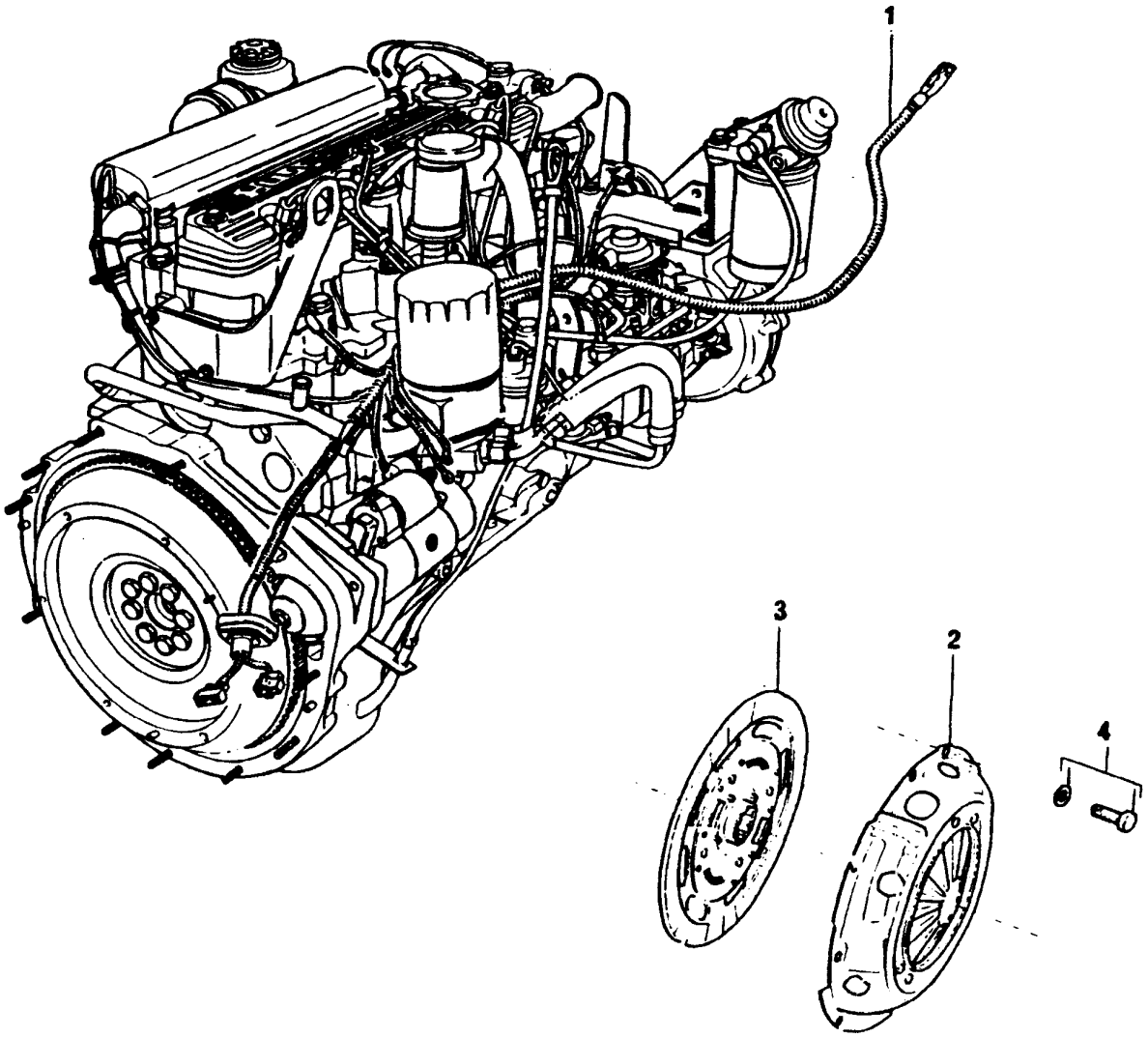

ITENS DE ACABAMENTO **FINISHING ITENS** **PIEZAS DE ACABAMIENTO** **ARTICLES D'FINIE**	**GRUPO** **GROUP** **69/84** **GRUPO** **GROUPE**

1	70995041	1	CHICOTE	HARNESS	MAZO CABLES	FAISCEAU
2	70993017	1	PLATÔ	PLATE	PLATO	PLATEAU
3	70993016	1	DISCO	DISC	DISCO	DISQUE
4	70740374	6	PARAFUSO	BOLT	TORNILLO	VIS

ITENS DE ACABAMENTO FINISHING ITENS PIEZAS DE ACABAMIENTO ARTICLES D'FINIE	GRUPO GROUP 69/85 GRUPO GROUPE

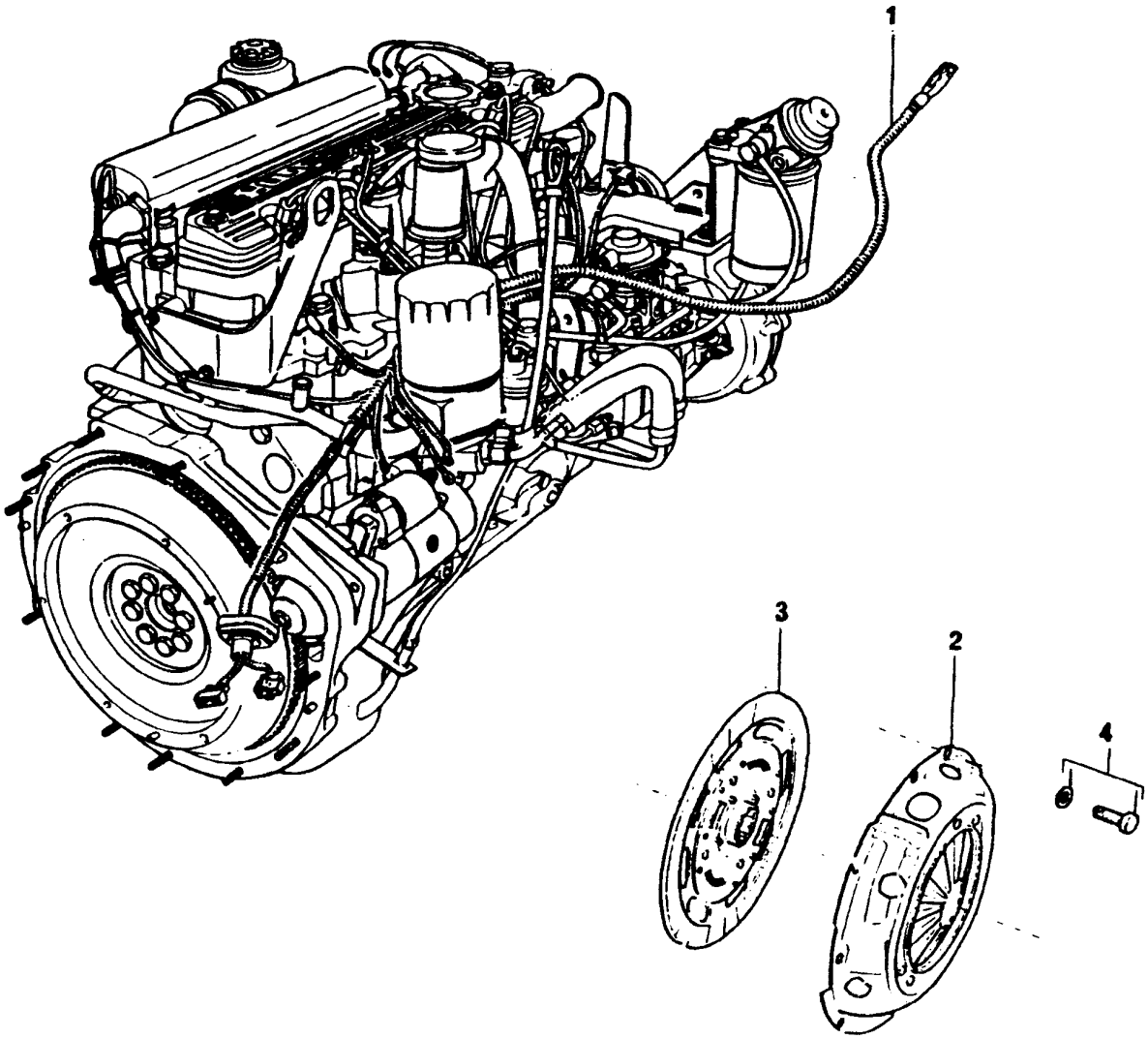

ITENS DE ACABAMENTO **FINISHING ITENS** **PIEZAS DE ACABAMIENTO** **ARTICLES D'FINIE**	**GRUPO** **GROUP** **69/85** **GRUPO** **GROUPE**

1	70995040	1	CHICOTE	HARNESS	MAZO CABLES	FAISCEAU
2	70993017	1	PLATÔ	PLATE	PLATO	PLATEAU
3	70993016	1	DISCO	DISC	DISCO	DISQUE
4	70740374	6	PARAFUSO	BOLT	TORNILLO	VIS

ITENS DE ACABAMENTO FINISHING ITENS PIEZAS DE ACABAMIENTO ARTICLES D'FINIE	GRUPO GROUP 69/108 GRUPO GROUPE

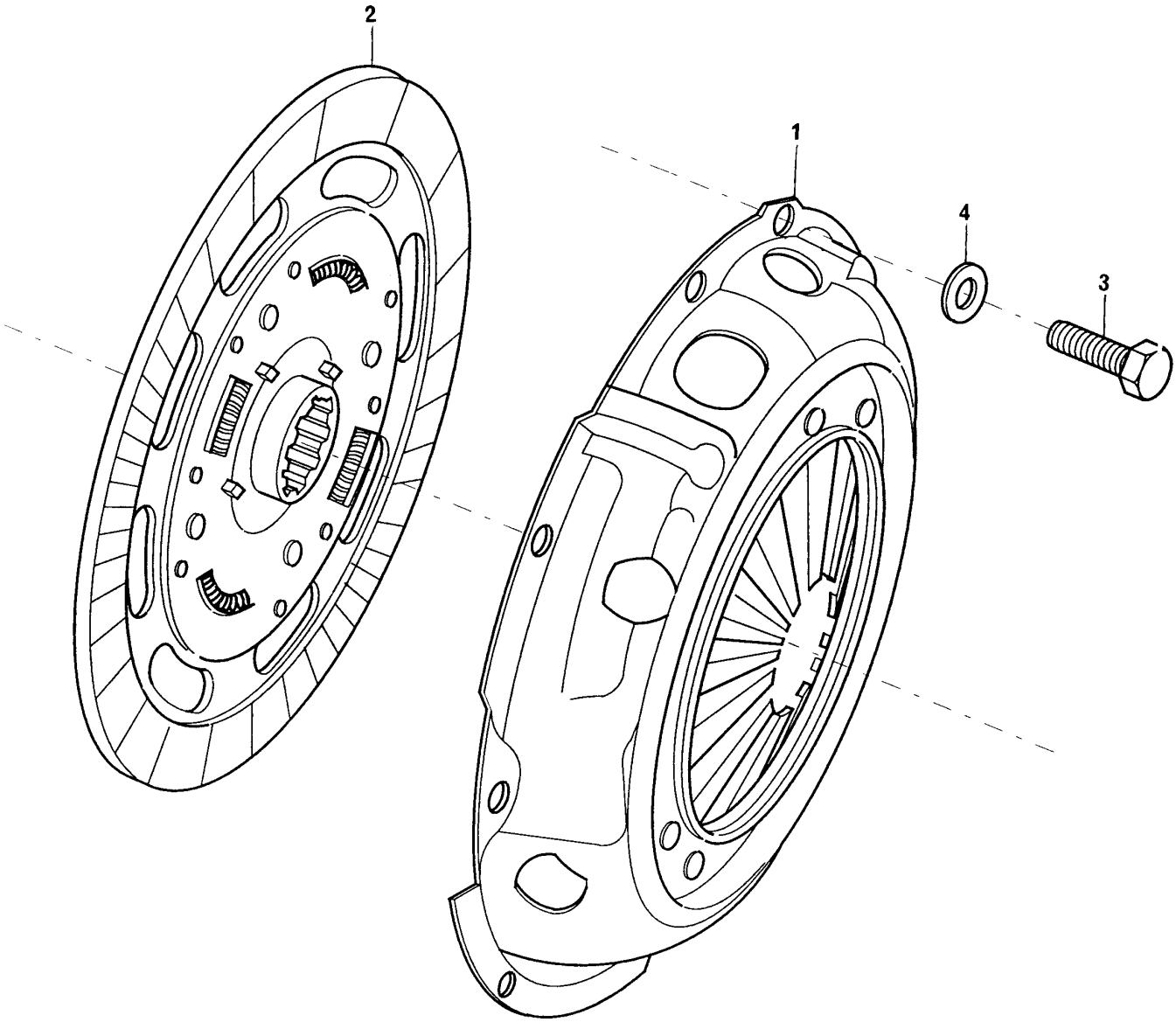

ITENS DE ACABAMENTO **FINISHING ITENS** **PIEZAS DE ACABAMIENTO** **ARTICLES D'FINIE**	**GRUPO** **GROUP** **69/108** **GRUPO** **GROUPE**

1	URB100760	1	PLATÔ	PLATE	PLATO	PLATEAU
2	FTC4204 A	1	DISCO	DISC	DISCO	DISQUE
3	SX108201	6	PARAFUSO	BOLT	TORNILLO	VIS
4	WL108001	6	ARRUELA	WASHER	ARANDELA	RONDELLE

SUPORTES DO MOTOR ENGINE SUPPORTS SOPORTES DEL MOTOR SUPPORTS DU MOTEUR	GRUPO GROUP 71/130 GRUPO GROUPE

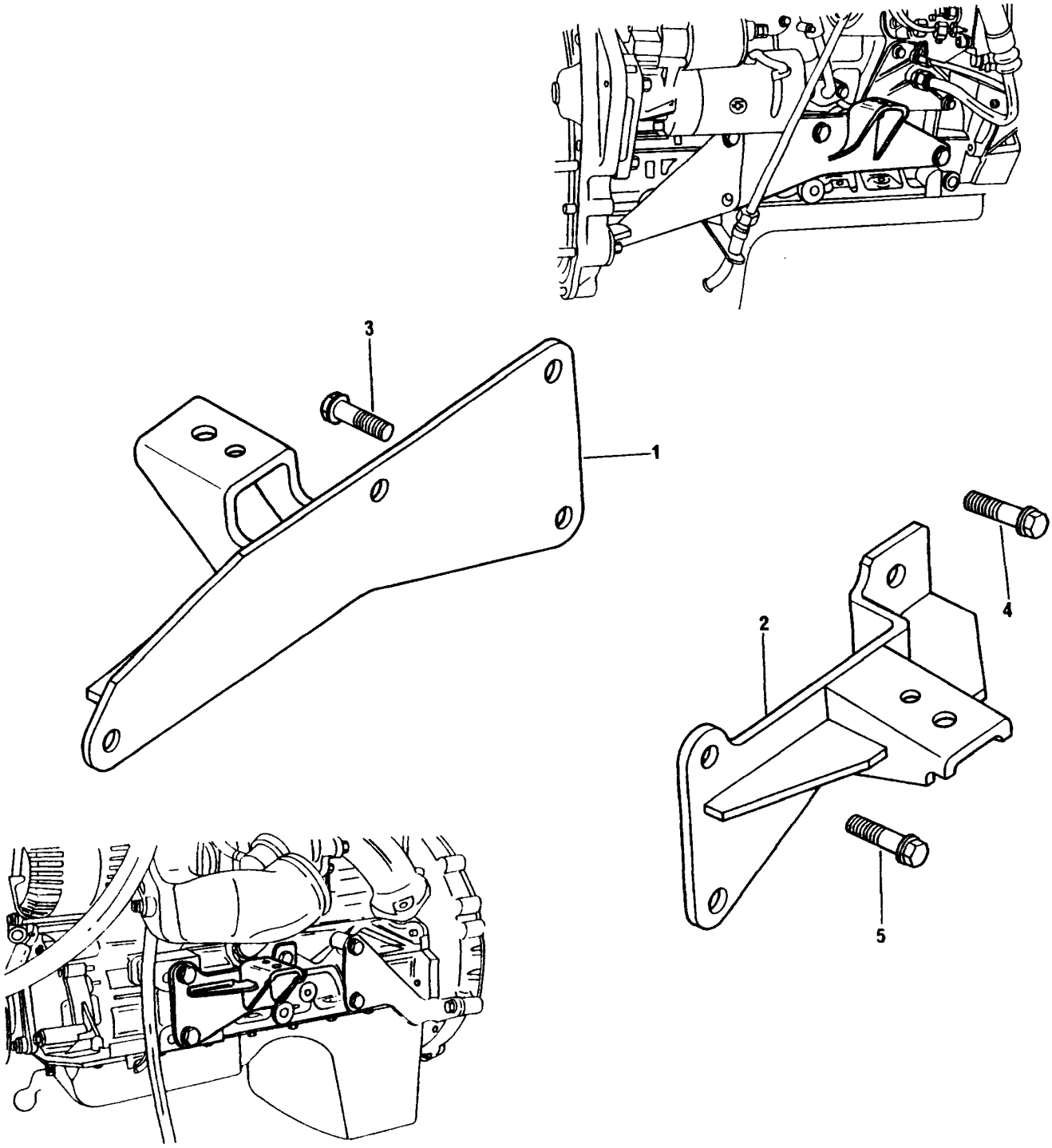

SUPORTES DO MOTOR **ENGINE SUPPORTS** **SOPORTES DEL MOTOR** **SUPPORTS DU MOTEUR**	**GRUPO** **GROUP** **71/130** **GRUPO** **GROUPE**

1	70100726	▶		1	SUPORTE	BRACKET	SOPORTE	SUPPORT
2	70100746	◀		1	SUPORTE	BRACKET	SOPORTE	SUPPORT
3	FS112251		M12X25	2	PARAFUSO	BOLT	TORNILLO	VIS
4	2314J606		M12X45	1	PARAFUSO	BOLT	TORNILLO	VIS
5	2314J603		M12X30	2	PARAFUSO	BOLT	TORNILLO	VIS

SUPORTES DO MOTOR ENGINE SUPPORTS SOPORTES DEL MOTOR SUPPORTS DU MOTEUR	GRUPO GROUP 71/131 GRUPO GROUPE

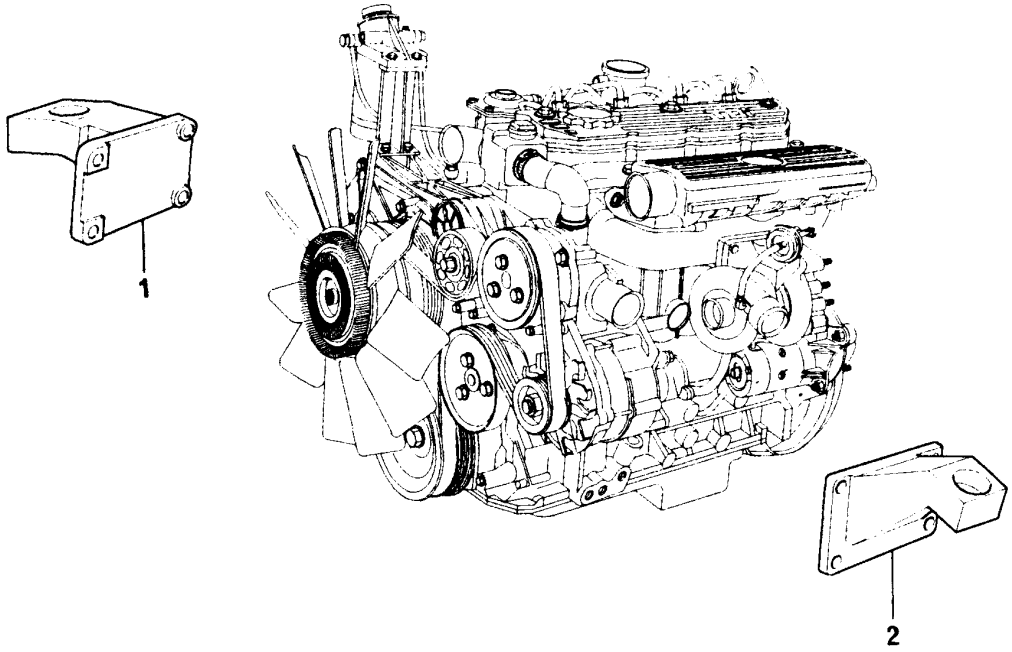

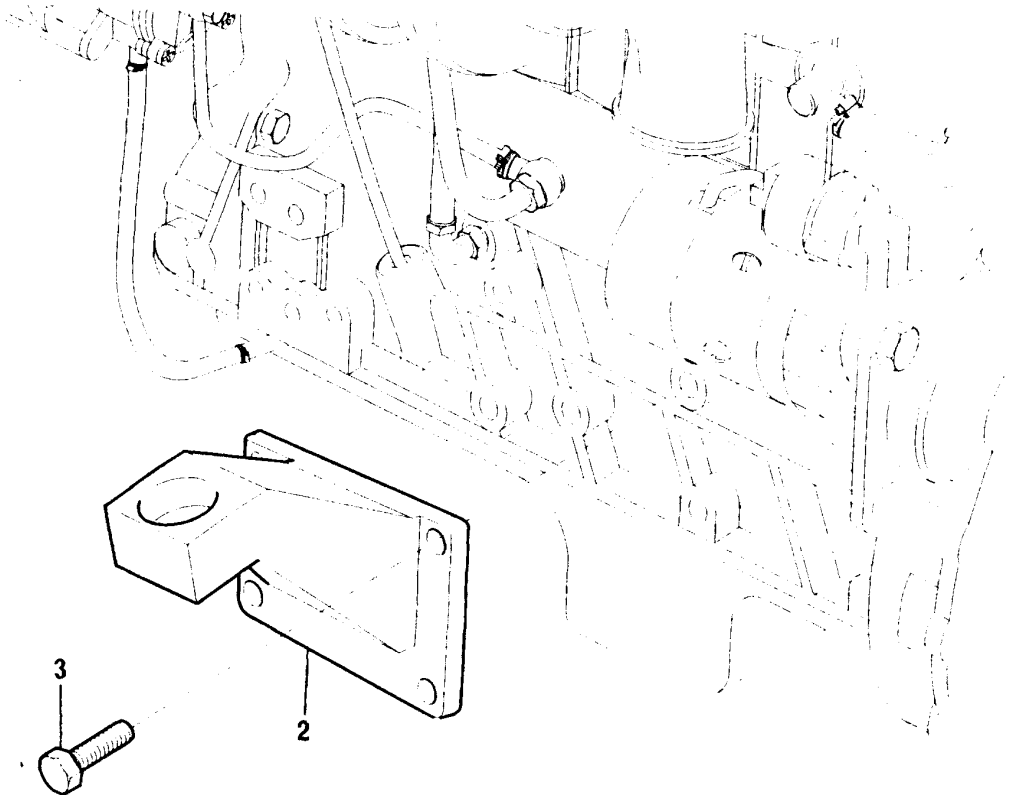

SUPORTES DO MOTOR **ENGINE SUPPORTS** **SOPORTES DEL MOTOR** **SUPPORTS DU MOTEUR**	**GRUPO** **GROUP** **71/131** **GRUPO** **GROUPE**

1	70100734	▶		1	SUPORTE	BRACKET	SOPORTE	SUPPORT
2	70100735	◀		1	SUPORTE	BRACKET	SOPORTE	SUPPORT
3	FS112401		M12X40	8	PARAFUSO	BOLT	TORNILLO	VIS

SUPORTES DO MOTOR ENGINE SUPPORTS SOPORTES DEL MOTOR SUPPORTS DU MOTEUR	GRUPO GROUP 71/132 GRUPO GROUPE

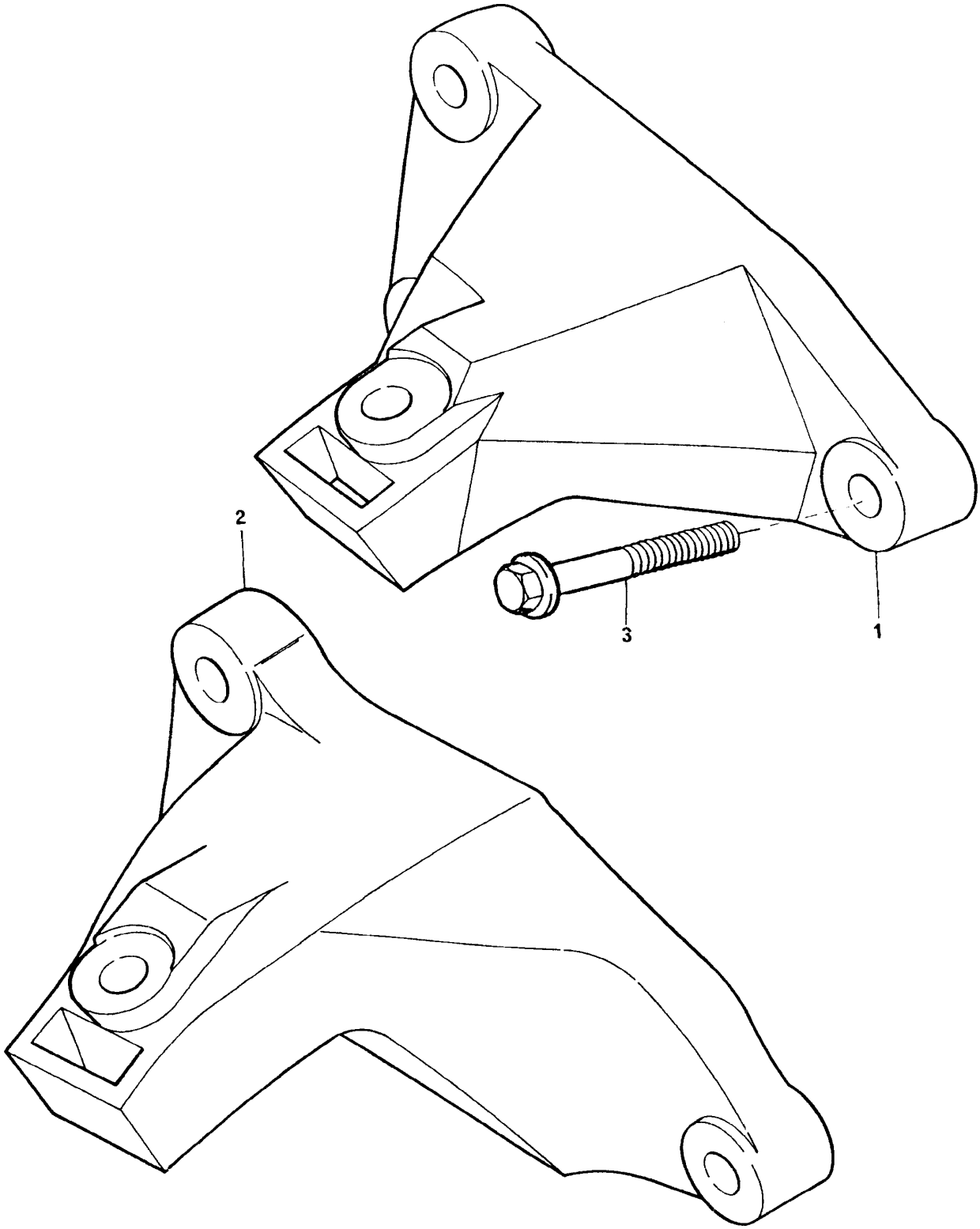

SUPORTES DO MOTOR **ENGINE SUPPORTS** **SOPORTES DEL MOTOR** **SUPPORTS DU MOTEUR**	**GRUPO** **GROUP** **71/132** **GRUPO** **GROUPE**

1	70100751	▶		1 SUPORTE	BRACKET	SOPORTE	SUPPORT
2	70100811	◀●○	70100752	1 SUPORTE	BRACKET	SOPORTE	SUPPORT
3	FS112401		M12X40	6 PARAFUSO	BOLT	TORNILLO	VIS

SUPORTES DO MOTOR ENGINE SUPPORTS SOPORTES DEL MOTOR SUPPORTS DU MOTEUR	GRUPO GROUP 71/145 GRUPO GROUPE

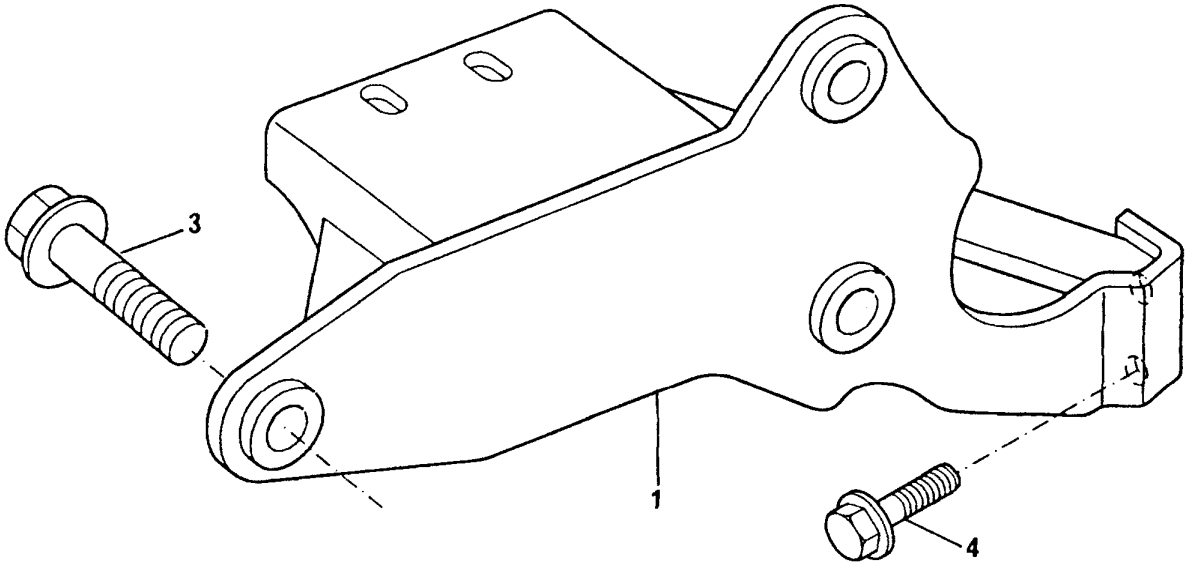

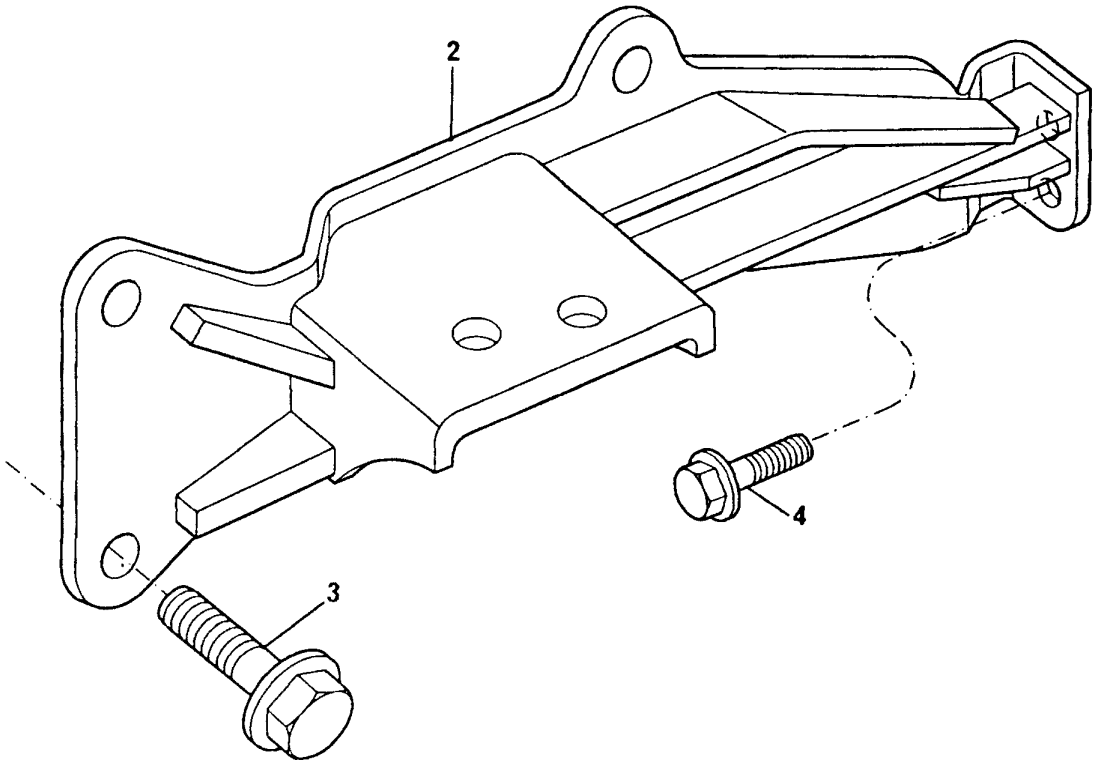

SUPORTES DO MOTOR **ENGINE SUPPORTS** **SOPORTES DEL MOTOR** **SUPPORTS DU MOTEUR**	**GRUPO** **GROUP** **71/145** **GRUPO** **GROUPE**

1	70100795	▶		1	SUPORTE	BRACKET	SOPORTE	SUPPORT
2	70100794	◀		1	SUPORTE	BRACKET	SOPORTE	SUPPORT
3	FS112251		M12X25	7	PARAFUSO	BOLT	TORNILLO	VIS
4	FT110251		M10X25	4	PARAFUSO	BOLT	TORNILLO	VIS

SUPORTES DO MOTOR ENGINE SUPPORTS SOPORTES DEL MOTOR SUPPORTS DU MOTEUR	GRUPO GROUP 71/149 GRUPO GROUPE

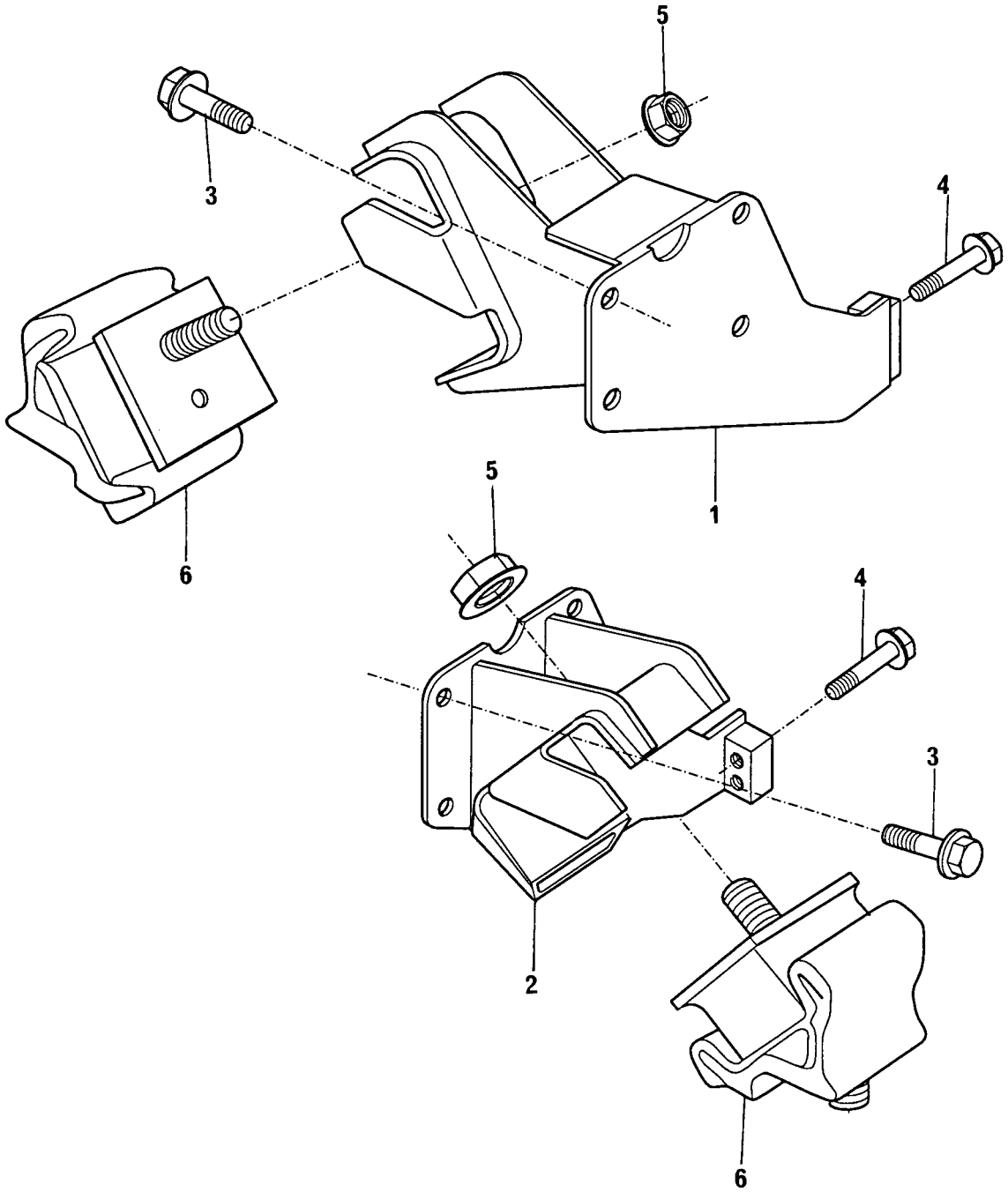

SUPORTES DO MOTOR **ENGINE SUPPORTS** **SOPORTES DEL MOTOR** **SUPPORTS DU MOTEUR**	**GRUPO** **GROUP** **71/149** **GRUPO** **GROUPE**

1	ANR2868 B	▶		1	SUPORTE	BRACKET	SOPORTE	SUPPORT
2	NTC9415 D	◀		1	SUPORTE	BRACKET	SOPORTE	SUPPORT
3	SH112201			8	PARAFUSO	BOLT	TORNILLO	VIS
4	FB110141		M10X70	4	PARAFUSO	BOLT	TORNILLO	VIS
5	FX112041		M12	2	PORCA	NUT	TUERCA	ECROU
6	NTC9416 B			2	COXIM	DAMPER	AMORTIGUADOR	AMORTISSEUR

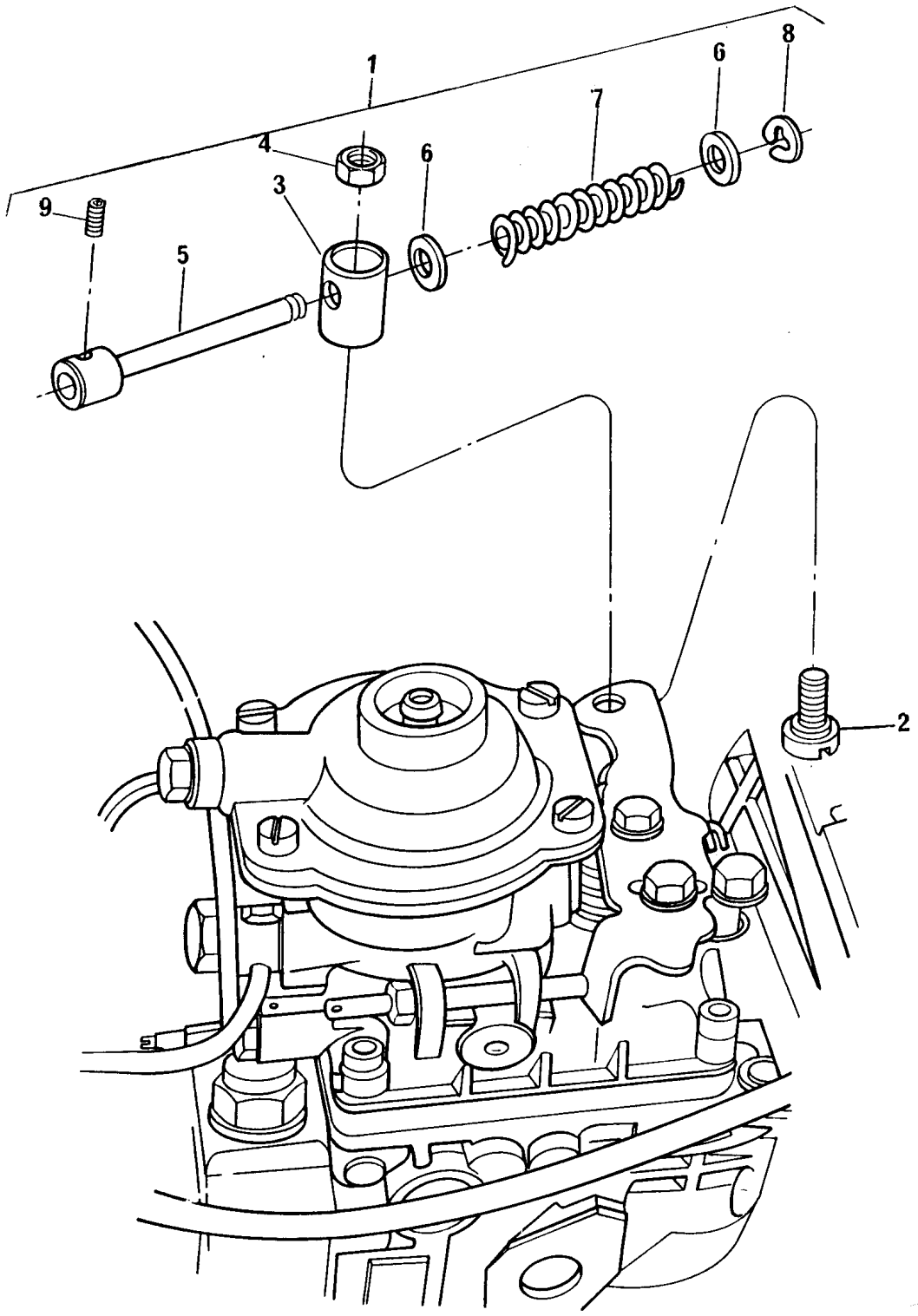
1
2
3
4
5
6
6
7
8
9

CONTROLES **CONTROLS** **CONTROLES** **CONTROLES**	**GRUPO** **GROUP** **73/140** **GRUPO** **GROUPE**

1	70993303		1	CJ. TERMINAL	ROD KIT	JUEGO VARILLA	JEU TRINGLE
2	70740369	1	1	PARAFUSO	BOLT	TORNILLO	VIS
3	70610059	1	1	CONECTOR	CONECTION	CONECTOR	RACCORD
4	70576100		1	PORCA	NUT	TUERCA	ÉCROU
5	70420021	1	1	GUIA DA MOLA	GUIDE	GUIA	GUIDE
6	0920003	1	2	ARRUELA	WASHER	ARANDELA	RONDELLE
7	70780032	1	1	MOLA	SPRING	RESORTE	RESSORT
8	70170034	1	1	ANEL TRAVA	CIRCLIP	ARO RETÉN	CIRCLIP
9	0726504	1	1	PARAFUSO	BOLT	TORNILLO	VIS

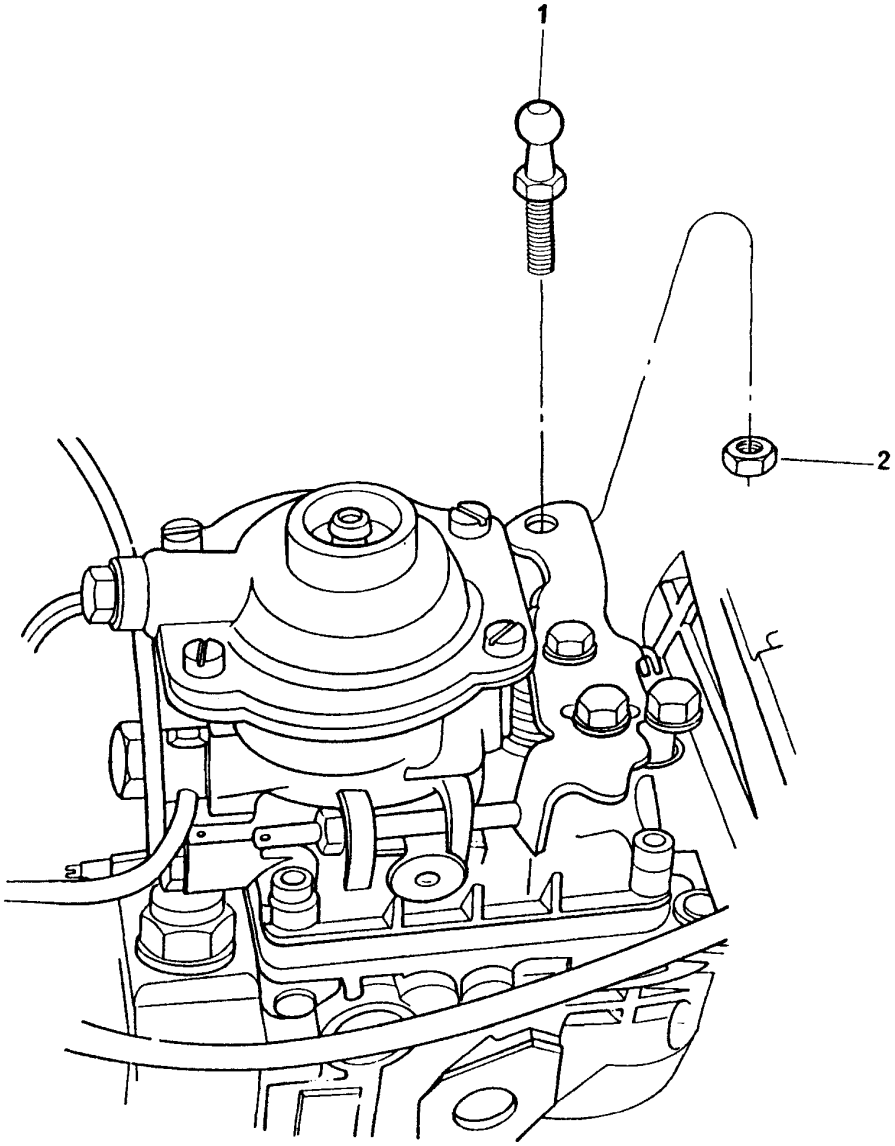
1
2

CONTROLES **CONTROLS** **CONTROLES** **CONTROLES**	**GRUPO** **GROUP** **73/142** **GRUPO** **GROUPE**

1	70610060	1	PARAFUSO	BOLT	TORNILLO	VIS
2	70576100	1	PORCA	NUT	TUERCA	ÉCROU

SISTEMA DE ESCAPE EXHAUST SYSTEM SISTEMA DE ESCAPE SYSTEME D'ECHAPPEMENT	GRUPO GROUP 74/99 GRUPO GROUPE

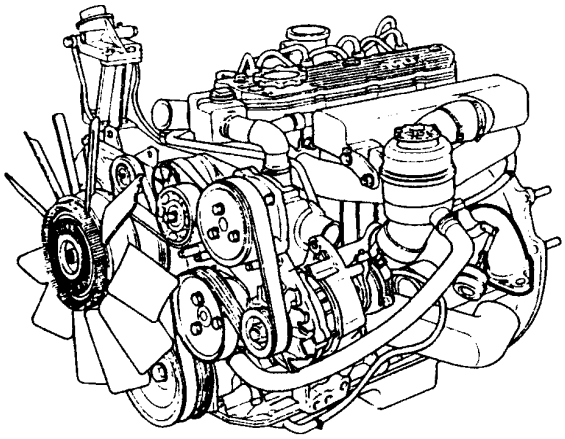

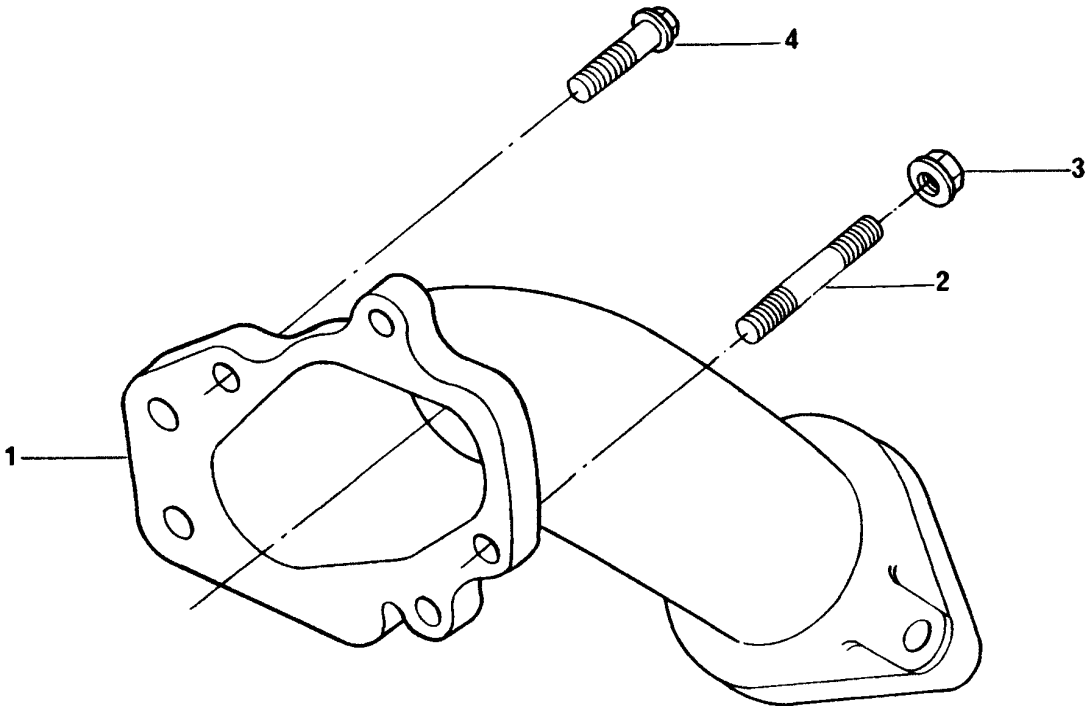

SISTEMA DE ESCAPE
EXHAUST SYSTEM
SISTEMA DE ESCAPE
SYSTEME D'ECHAPPEMENT

GRUPO
GROUP **74/99**
GRUPO
GROUPE

1	70540146		1	COTOVELO ESCAPE	ELBOW	CODO	COUDE
2	2313C059	M8X25	5	PRISIONEIRO	STUD	ESPÁRRAGO	GOUJON
3	70570085	M8	5	PORCA	NUT	TUERCA	ÉCROU
4	FS108251	M8X25	2	PARAFUSO	BOLT	TORNILLO	VIS

SISTEMA DE ESCAPE EXHAUST SYSTEM SISTEMA DE ESCAPE SYSTEME D'ECHAPPEMENT	GRUPO GROUP 74/301 GRUPO GROUPE

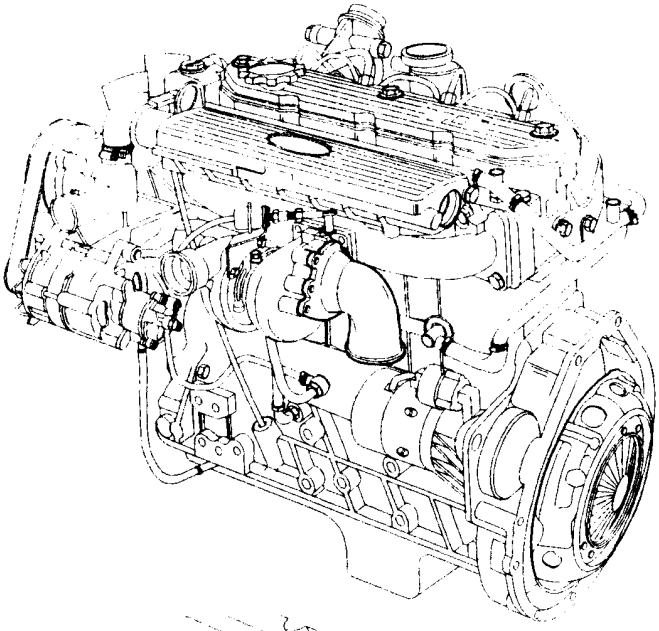

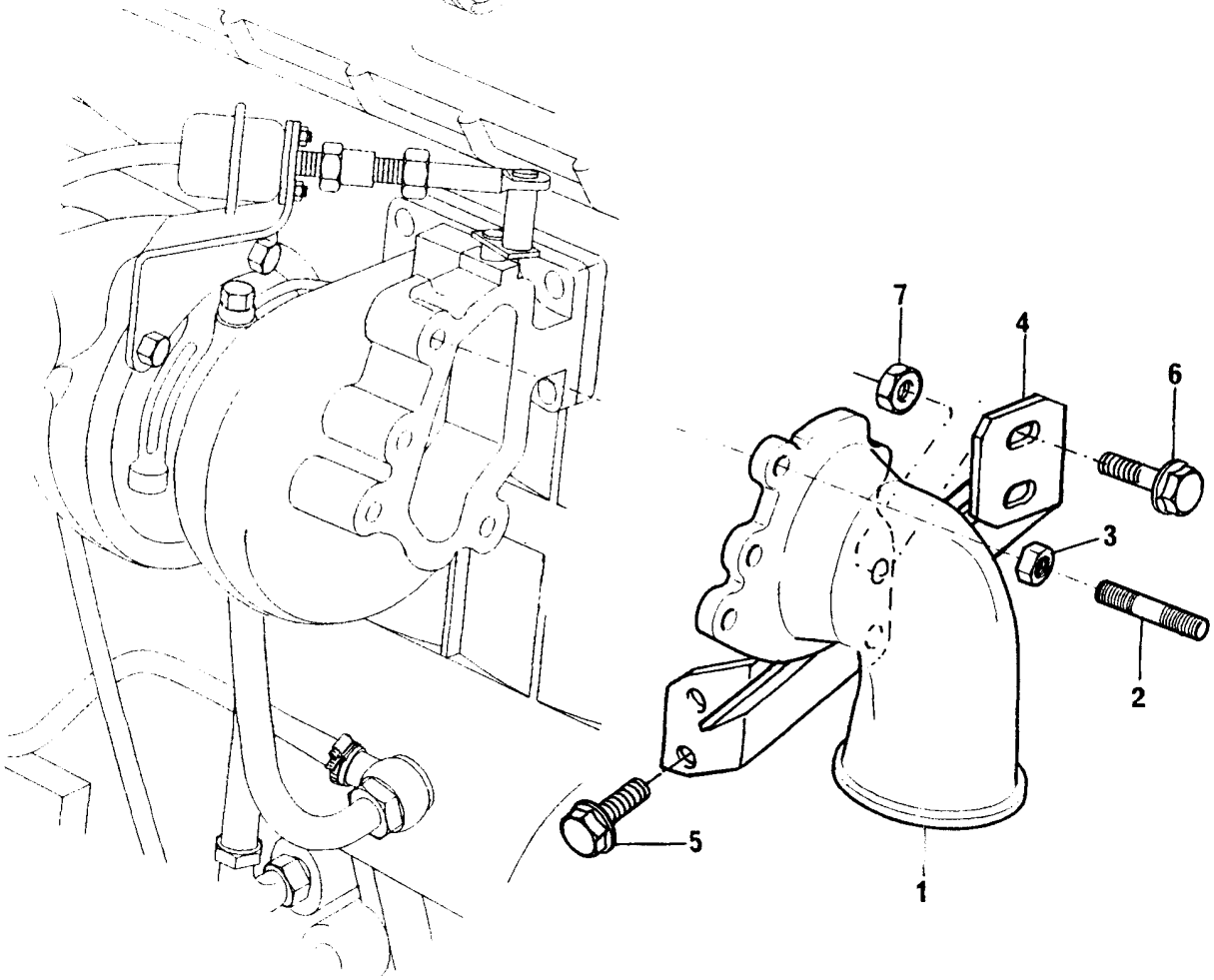

SISTEMA DE ESCAPE
EXHAUST SYSTEM
SISTEMA DE ESCAPE
SYSTEME D'ECHAPPEMENT

GRUPO
GROUP **74/301**
GRUPO
GROUPE

1	70540149		1	COTOVELO ESCAPE	ELBOW	CODO	COUDE
2	2313C059	M8X25	4	PRISIONEIRO	STUD	ESPÁRRAGO	GOUJON
3	70570085	M8	4	PORCA	NUT	TUERCA	ÉCROU
4	70100737		1	SUPORTE	BRACKET	SOPORTE	SUPPORT
5	FS108161	M8X16	2	PARAFUSO	BOLT	TORNILLO	VIS
6	FS110301	M10X30	2	PARAFUSO	BOLT	TORNILLO	VIS
7	FX110041	M10	2	PORCA	NUT	TUERCA	ÉCROU

SISTEMA DE ESCAPE EXHAUST SYSTEM SISTEMA DE ESCAPE SYSTEME D'ECHAPPEMENT	GRUPO GROUP 74/302 GRUPO GROUPE

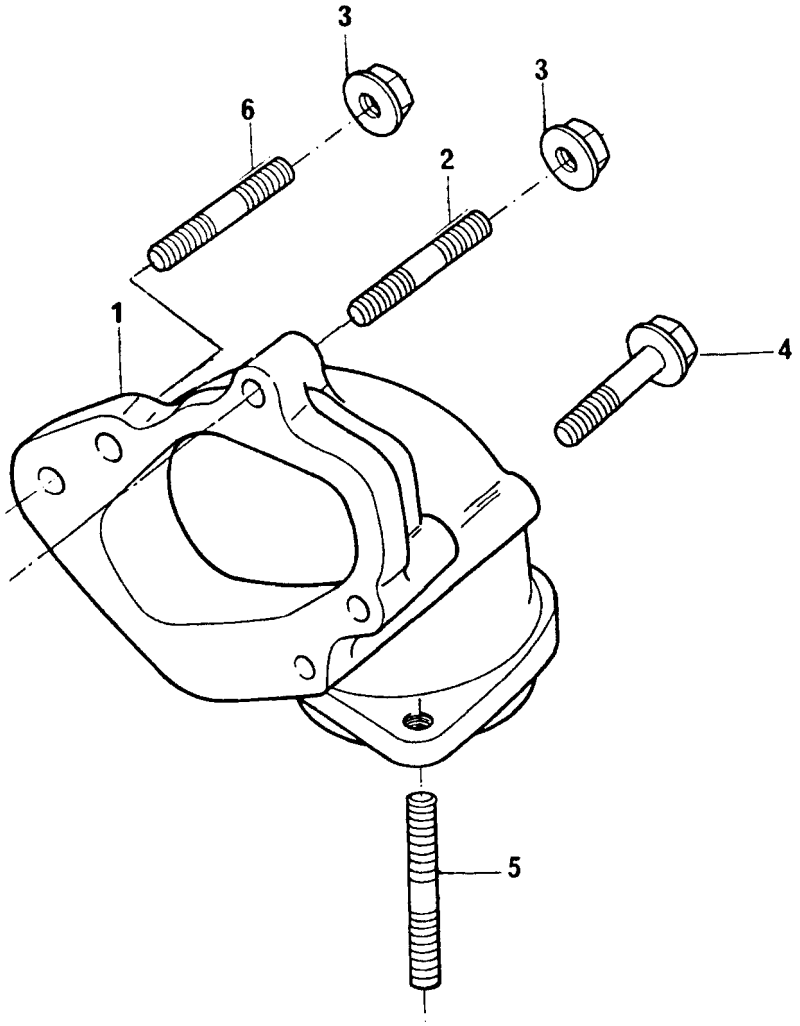

SISTEMA DE ESCAPE **EXHAUST SYSTEM** **SISTEMA DE ESCAPE** **SYSTEME D'ECHAPPEMENT**	**GRUPO** **GROUP** **74/302** **GRUPO** **GROUPE**

1	70540154		1	COTOVELO ESCAPE	ELBOW	CODO	COUDE
2	2313C063	M8	2	PRISIONEIRO	STUD	ESPÁRRAGO	GOUJON
3	70570085	M8	4	PORCA	NUT	TUERCA	ÉCROU
4	FS108351	M8X35	1	PARAFUSO	BOLT	TORNILLO	VIS
5	TE108071	M8X35	2	PRISIONEIRO	STUD	ESPÁRRAGO	GOUJON
6	70820111		2	PRISIONEIRO	STUD	ESPÁRRAGO	GOUJON

SISTEMA DE ESCAPE EXHAUST SYSTEM SISTEMA DE ESCAPE SYSTEME D'ECHAPPEMENT	GRUPO GROUP 74/304 GRUPO GROUPE

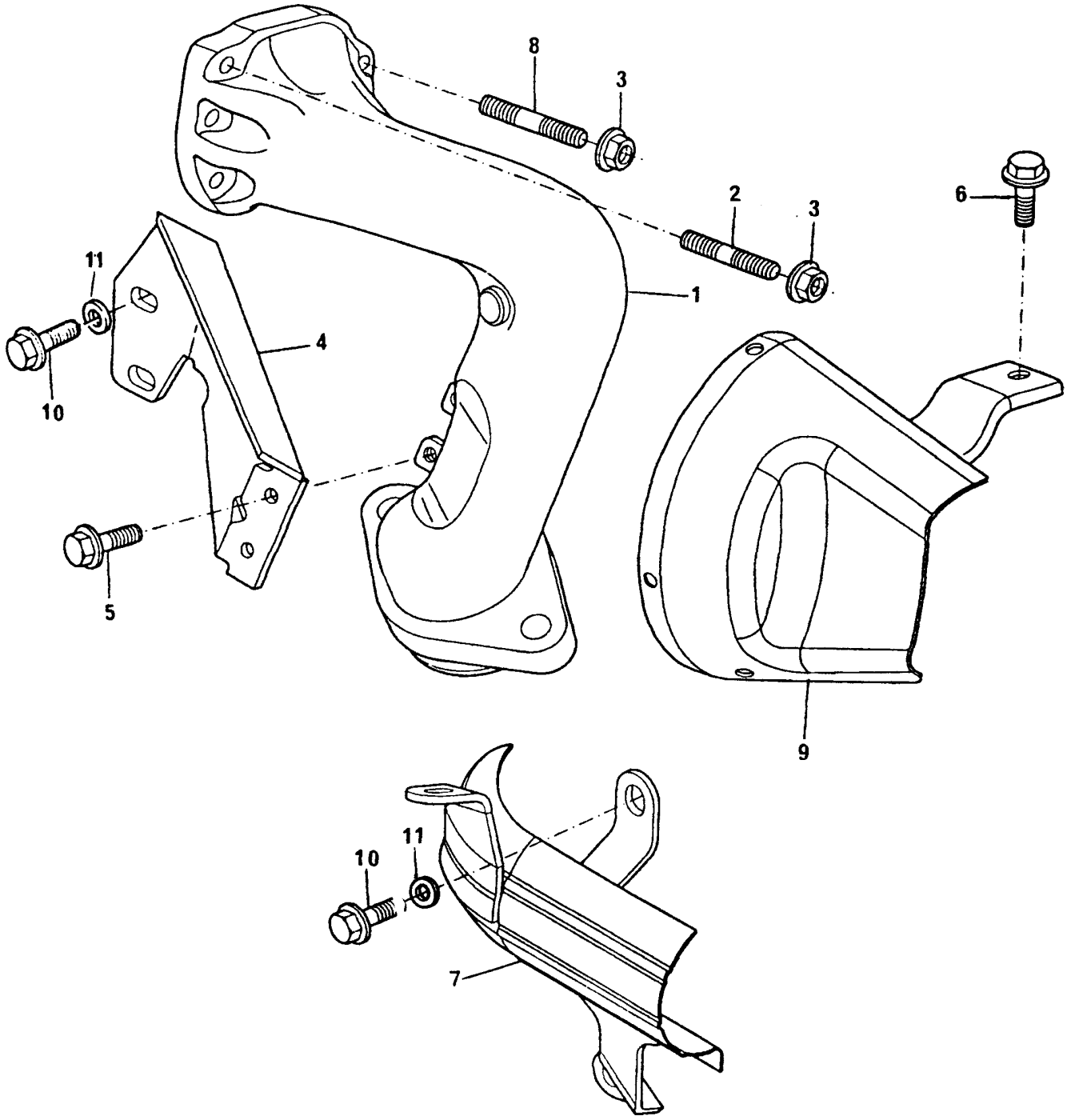

SISTEMA DE ESCAPE **EXHAUST SYSTEM** **SISTEMA DE ESCAPE** **SYSTEME D'ECHAPPEMENT**	**GRUPO** **GROUP** **74/304** **GRUPO** **GROUPE**

1	70540159		1	COTOVELO ESCAPE	ELBOW	CODO	COUDE
2	2313C059	M8X25	2	PRISIONEIRO	STUD	ESPÁRRAGO	GOUJON
3	70570085	M8	7	PORCA	NUT	TUERCA	ÉCROU
4	70100790		1	SUPORTE	BRACKET	SOPORTE	SUPPORT
5	FT108201	M8X20	3	PARAFUSO	BOLT	TORNILLO	VIS
6	FS106161	M6X16	1	PARAFUSO	BOLT	TORNILLO	VIS
7	70300016		1	DEFLETOR	DEFLECTOR	DEFLETOR	DEFLECTEUR
8	2313C059	M8X25	5	PRISIONEIRO	STUD	ESPÁRRAGO	GOUJON
9	70300017		1	DEFLETOR	DEFLECTOR	DEFLETOR	DEFLECTEUR
10	70740738		3	PARAFUSO	BOLT	TORNILLO	VIS
11	70920168		3	ARRUELA	WASHER	ARANDELLA	RONDELLE

SISTEMA DE ESCAPE EXHAUST SYSTEM SISTEMA DE ESCAPE SYSTEME D'ECHAPPEMENT	GRUPO GROUP 74/308 GRUPO GROUPE

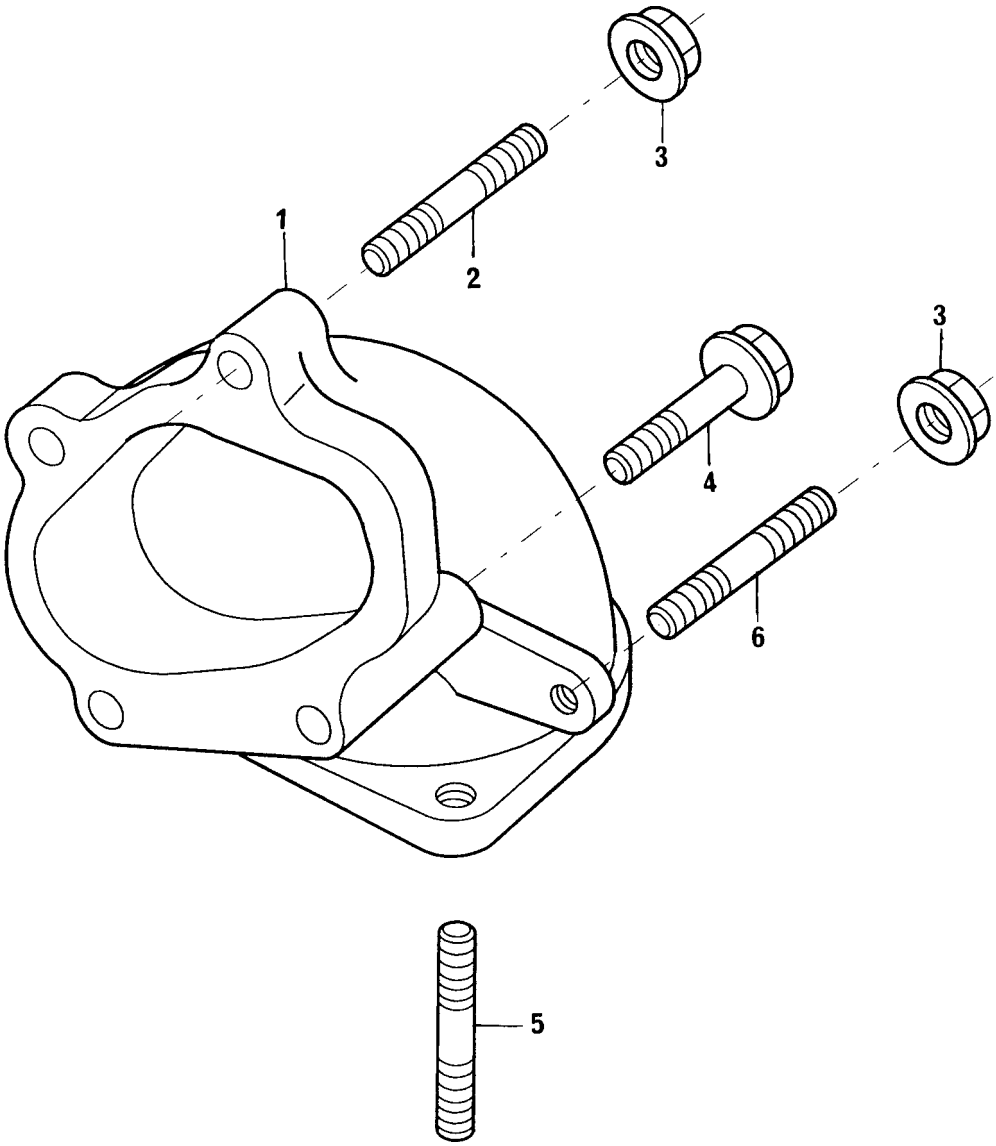

SISTEMA DE ESCAPE
EXHAUST SYSTEM
SISTEMA DE ESCAPE
SYSTEME D'ECHAPPEMENT

GRUPO
GROUP **74/308**
GRUPO
GROUPE

1	70540168		1 COTOVELO ESCAPE	ELBOW	CODO	COUDE
2	2313C063	M8	2 PRISIONEIRO	STUD	ESPÁRRAGO	GOUJON
3	70570085	M8	4 PORCA	NUT	TUERCA	ÉCROU
4	FT108201	M8X20	1 PARAFUSO	BOLT	TORNILLO	VIS
5	TE110051	M10X25	3 PRISIONEIRO	STUD	ESPÁRRAGO	GOUJON
6	70820111		2 PRISIONEIRO	STUD	ESPÁRRAGO	GOUJON

SISTEMA DE COMBUSTÍVEL FUEL OIL SYSTEM SISTEMA DE COMBUSTIBLE SYSTEME D'COMBUSTIBLE	GRUPO GROUP 75/152 GRUPO GROUPE

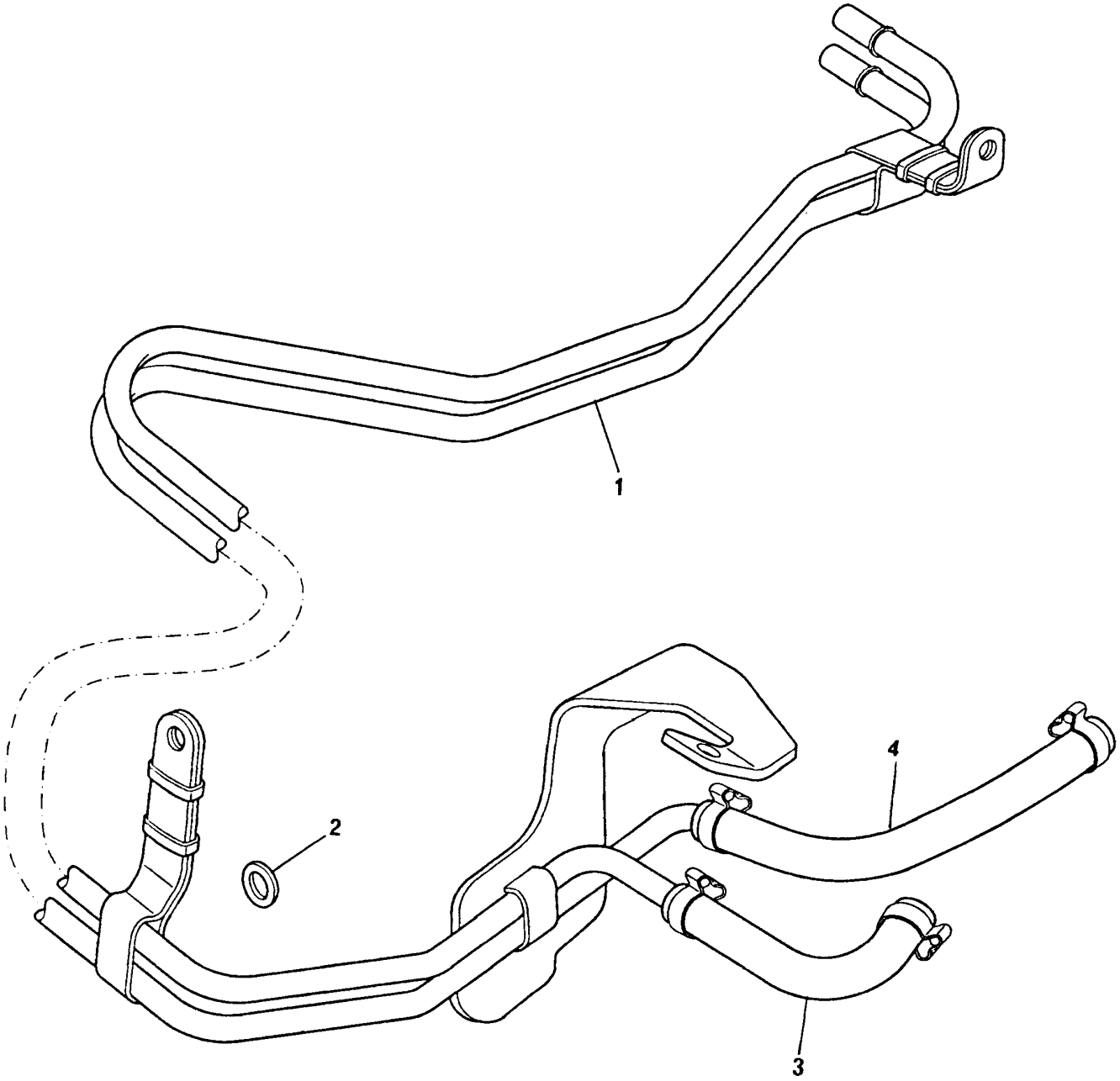

SISTEMA DE COMBUSTÍVEL
FUEL OIL SYSTEM
SISTEMA DE COMBUSTIBLE
SYSTEME D'COMBUSTIBLE

GRUPO
GROUP **75/152**
GRUPO
GROUPE

1	70993190		1	TUBO	PIPE	CAÑO	TUYAUTERIE
2	WA108051		1	ARRUELA	WASHER	ARANDELA	RONDELLE
3	70993191	1	1	MANGUEIRA	HOSE	MANGUERA	DURITE
4	70993192	1	1	MANGUEIRA	HOSE	MANGUERA	DURITE

SISTEMA DE COMBUSTÍVEL FUEL OIL SYSTEM SISTEMA DE COMBUSTIBLE SYSTEME D'COMBUSTIBLE	GRUPO GROUP 75/166 GRUPO GROUPE

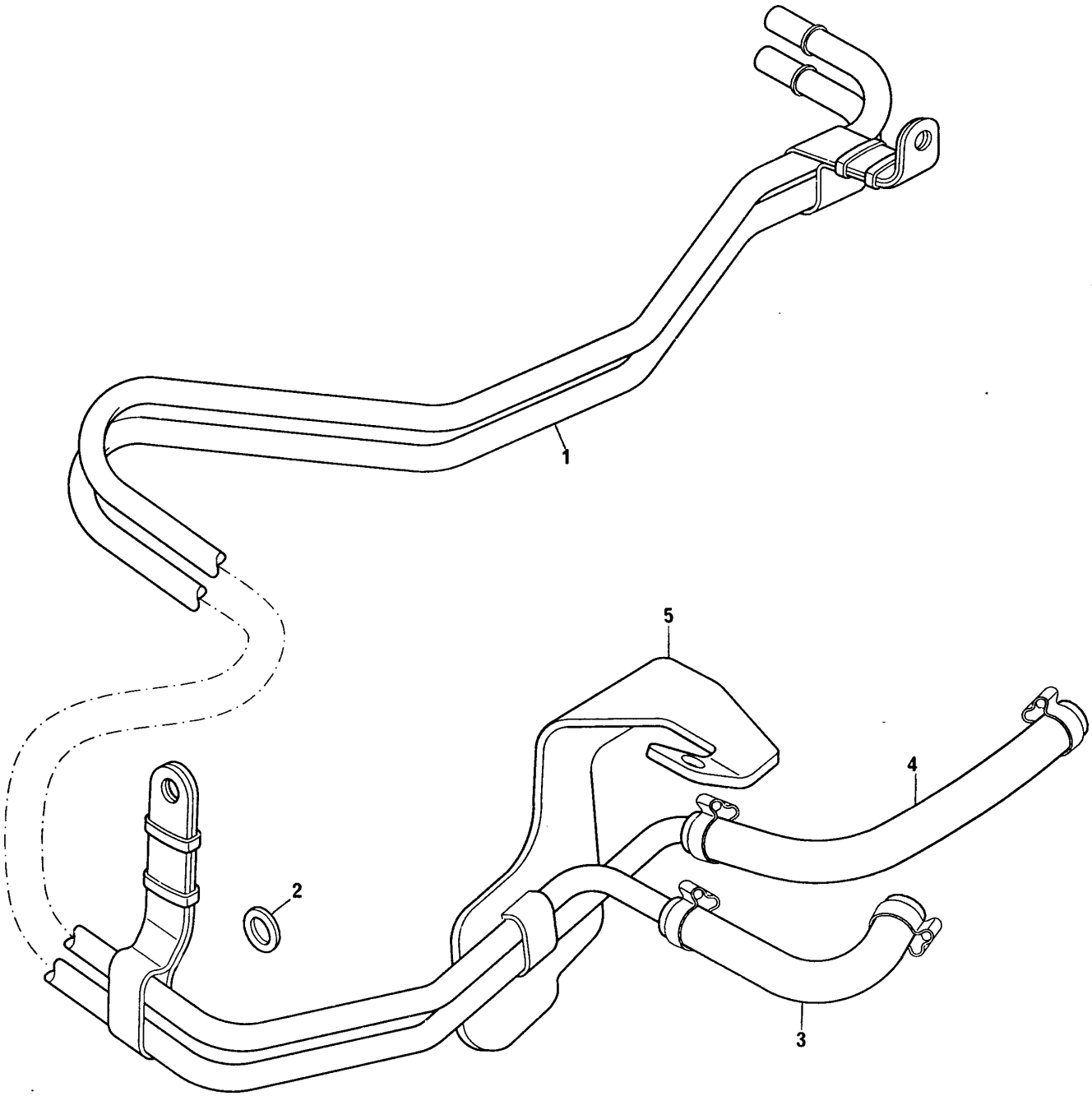

SISTEMA DE COMBUSTÍVEL **FUEL OIL SYSTEM** **SISTEMA DE COMBUSTIBLE** **SYSTEME D'COMBUSTIBLE**	**GRUPO** **GROUP** **75/166** **GRUPO** **GROUPE**

1	70993190		1	TUBO	PIPE	CAÑO	TUYAUTERIE
2	WA108051		1	ARRUELA	WASHER	ARANDELA	RONDELLE
3	70993191	1	1	MANGUEIRA	HOSE	MANGUERA	DURITE
4	70993192	1	1	MANGUEIRA	HOSE	MANGUERA	DURITE
5	70100835		1	SUPORTE	BRACKET	SOPORTE	SUPPORT

SISTEMA DE ADMISSÃO INDUCTION SYSTEM SISTEMA DE ADMISIÓN SYSTEME D'ADMISSION	GRUPO GROUP 76/27 GRUPO GROUPE

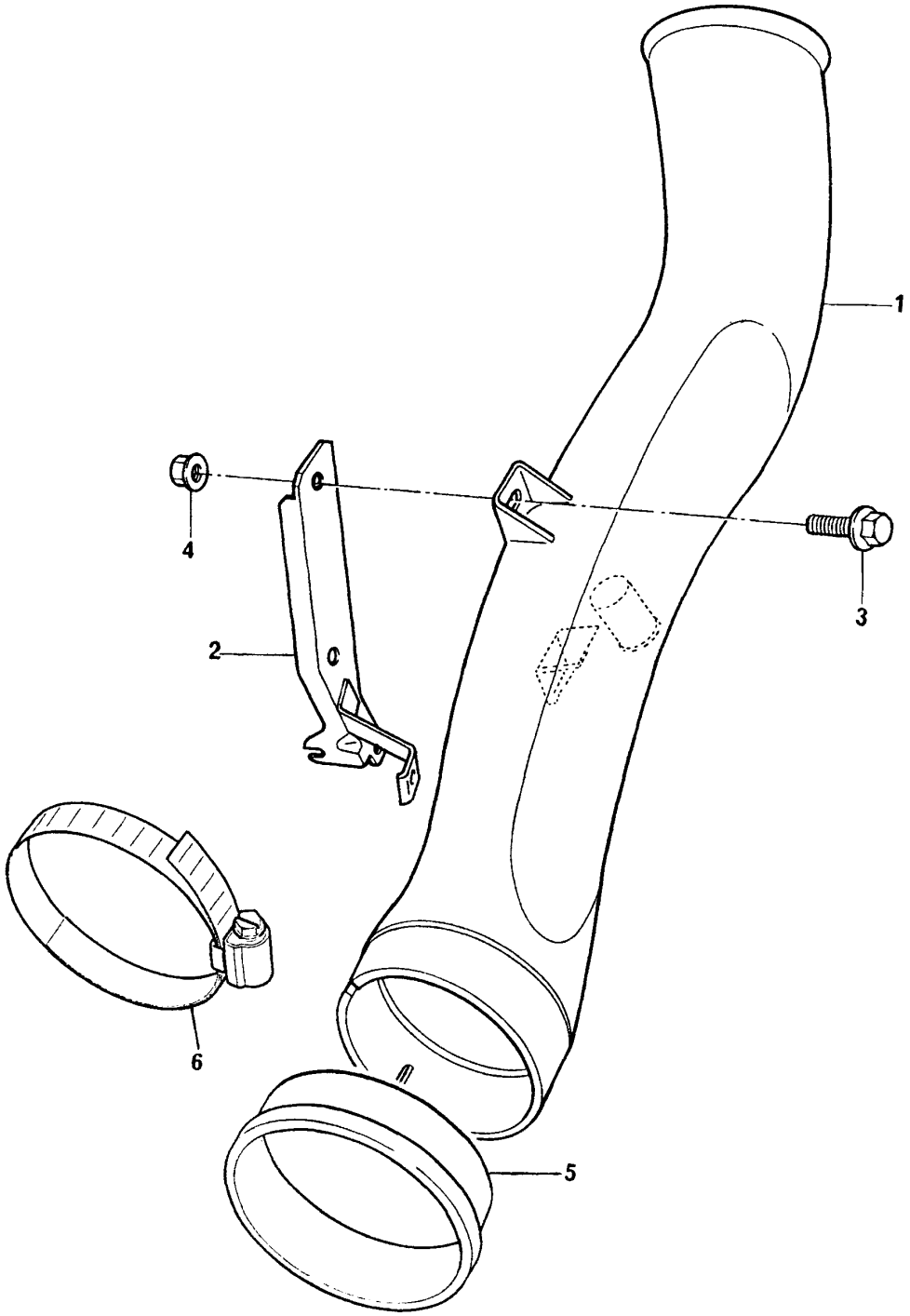

SISTEMA DE ADMISSÃO
INDUCTION SYSTEM
SISTEMA DE ADMISIÓN
SYSTEME D'ADMISSION

GRUPO
GROUP **76/27**
GRUPO
GROUPE

1	70993247			1	TUBO	PIPE	CAÑO	TUYAUTERIE
2	70993355	●○	70993173	1	SUPORTE	WASHER	ARANDELA	RONDELLE
3	FS108161		M8X16	3	PARAFUSO	BOLT	TORNILLO	VIS
4	FX108051		M8	2	PORCA	NUT	TUERCA	ÉCROU
5	70590012	1		1	ANEL VEDAÇÃO	SEALING RING	ANILLO SELLADO	BAGUE ÉTANCHÉITE
6	70180196	1		1	BRAÇADEIRA	CLAMP	ABRAZADERA	COLLIER

SISTEMA ELÉTRICO ELECTRICAL SYSTEM SISTEMA ELECTRICO SYSTEME ELECTRIQUE	GRUPO GROUP 78/13 GRUPO GROUPE

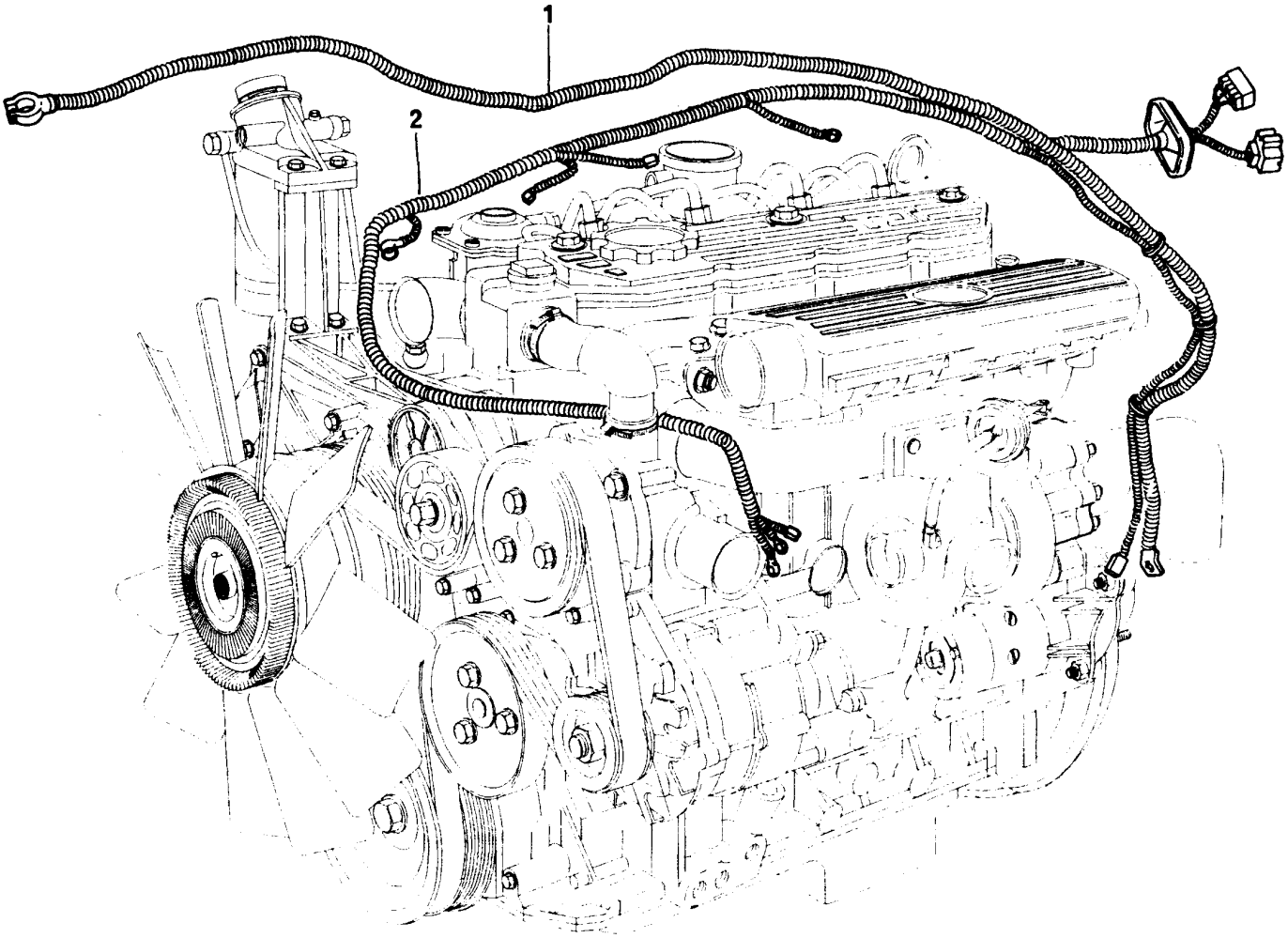

SISTEMA ELÉTRICO ELECTRICAL SYSTEM SISTEMA ELECTRICO SYSTEME ELECTRIQUE	GRUPO GROUP GRUPO GROUPE	78/13

1	70993079	1	CABO	CABLE	CABLE	CÂBLE
2	70995039	1	CHICOTE	HARNESS	MAZO CABLES	FAISCEAU

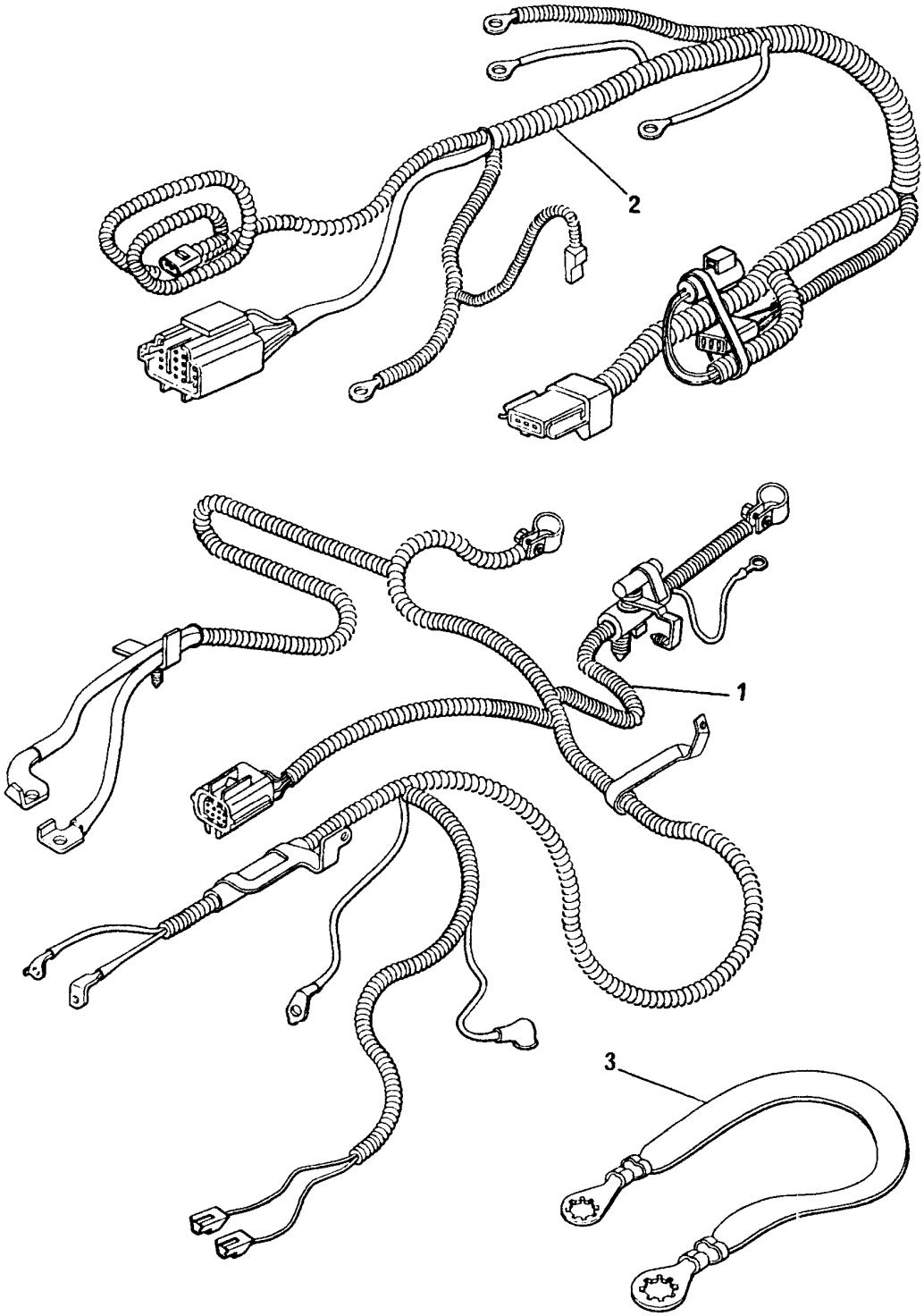
2
1
3

SISTEMA ELÉTRICO **ELECTRICAL SYSTEM** **SISTEMA ELECTRICO** **SYSTEME ELECTRIQUE**	**GRUPO** **GROUP** **78/14** **GRUPO** **GROUPE**

1	74316	1	CABO	CABLE	CABLE	CÂBLE
2	70995054	1	CHICOTE	HARNESS	MAZO CABLES	FAISCEAU
3	74179	1	CABO TERRA	CABLE	CABLE	CÂBLE

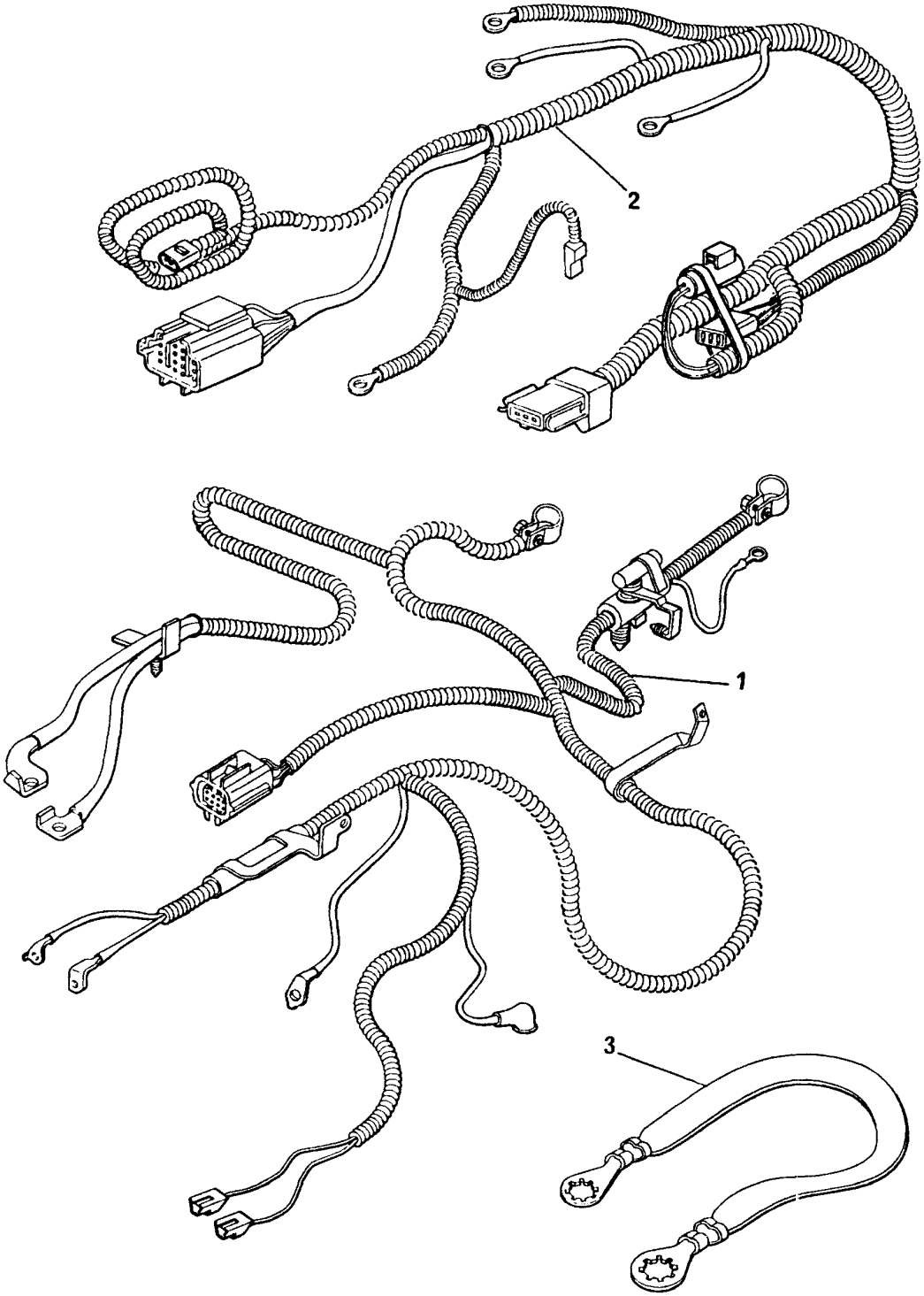
2
1
3

SISTEMA ELÉTRICO **ELECTRICAL SYSTEM** **SISTEMA ELECTRICO** **SYSTEME ELECTRIQUE**	**GRUPO** **GROUP** **78/15** **GRUPO** **GROUPE**

1	70930027	1	CABO	CABLE	CABLE	CÂBLE
2	70995048	1	CHICOTE	HARNESS	MAZO CABLES	FAISCEAU
3	74179	1	CABO TERRA	CABLE	CABLE	CÂBLE

JOGO DE JUNTAS DO BLOCO CYLINDER BLOCK GASKET SET JUEGO DE JUNTAS DEL BLOQUE JEU DE JOINTS DU BLOC	GRUPO GROUP 00/77 GRUPO GROUPE

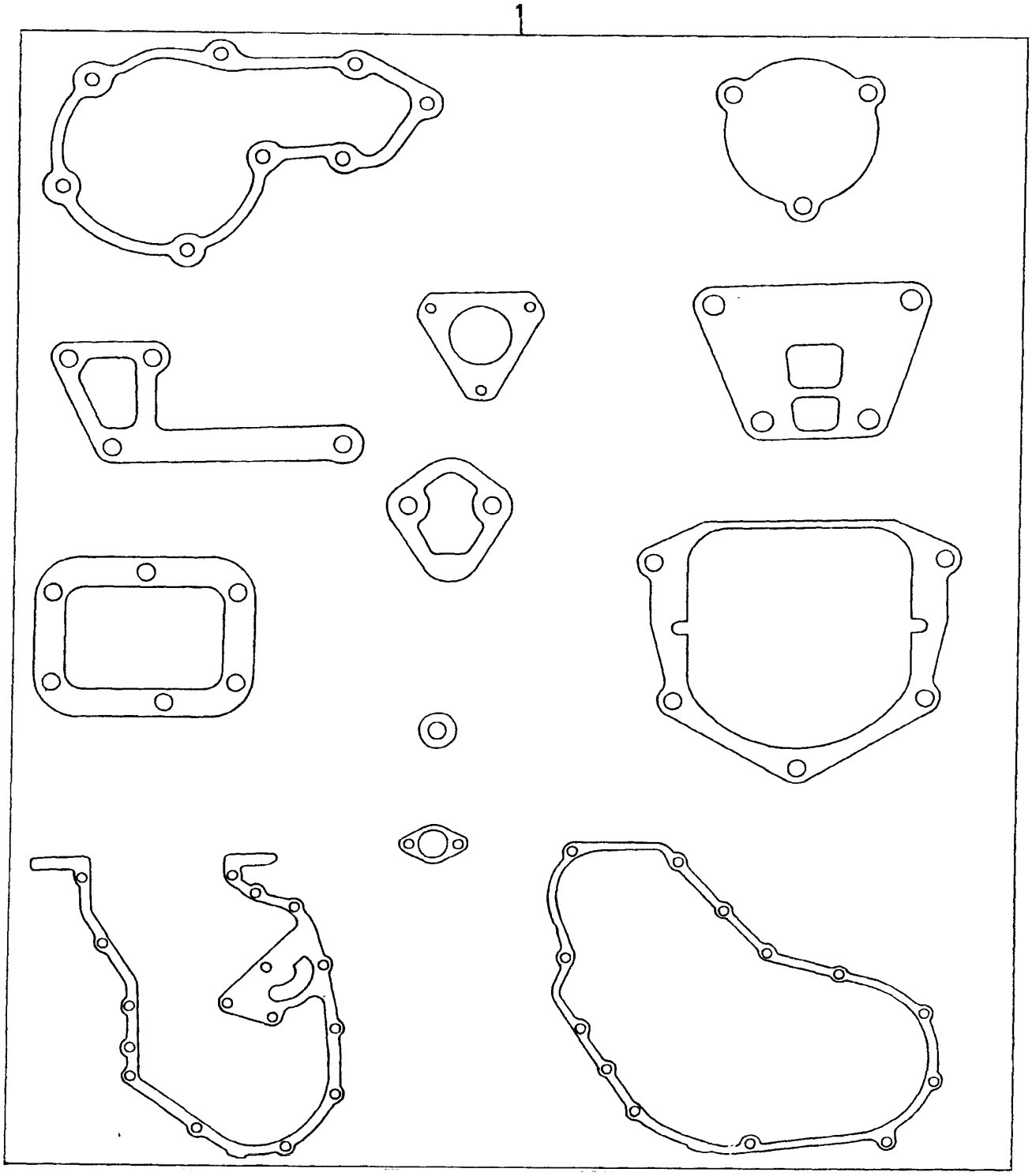

JOGO DE JUNTAS DO BLOCO **CYLINDER BLOCK GASKET SET** **JUEGO DE JUNTAS DEL BLOQUE** **JEU DE JOINTS DU BLOC**	**GRUPO** **GROUP** **00/77** **GRUPO** **GROUPE**

1	HS001	1	JOGO DE JUNTAS	GASKET SET	JUEGO DE JUNTAS	JOINTS JEU

JOGO DE JUNTAS DO CABEÇOTE CYLINDER HEAD GASKET SET JUEGO DE JUNTAS DE LA CULATA JEU DE JOINTS DE LA CULASSE	GRUPO GROUP 00/78 GRUPO GROUPE

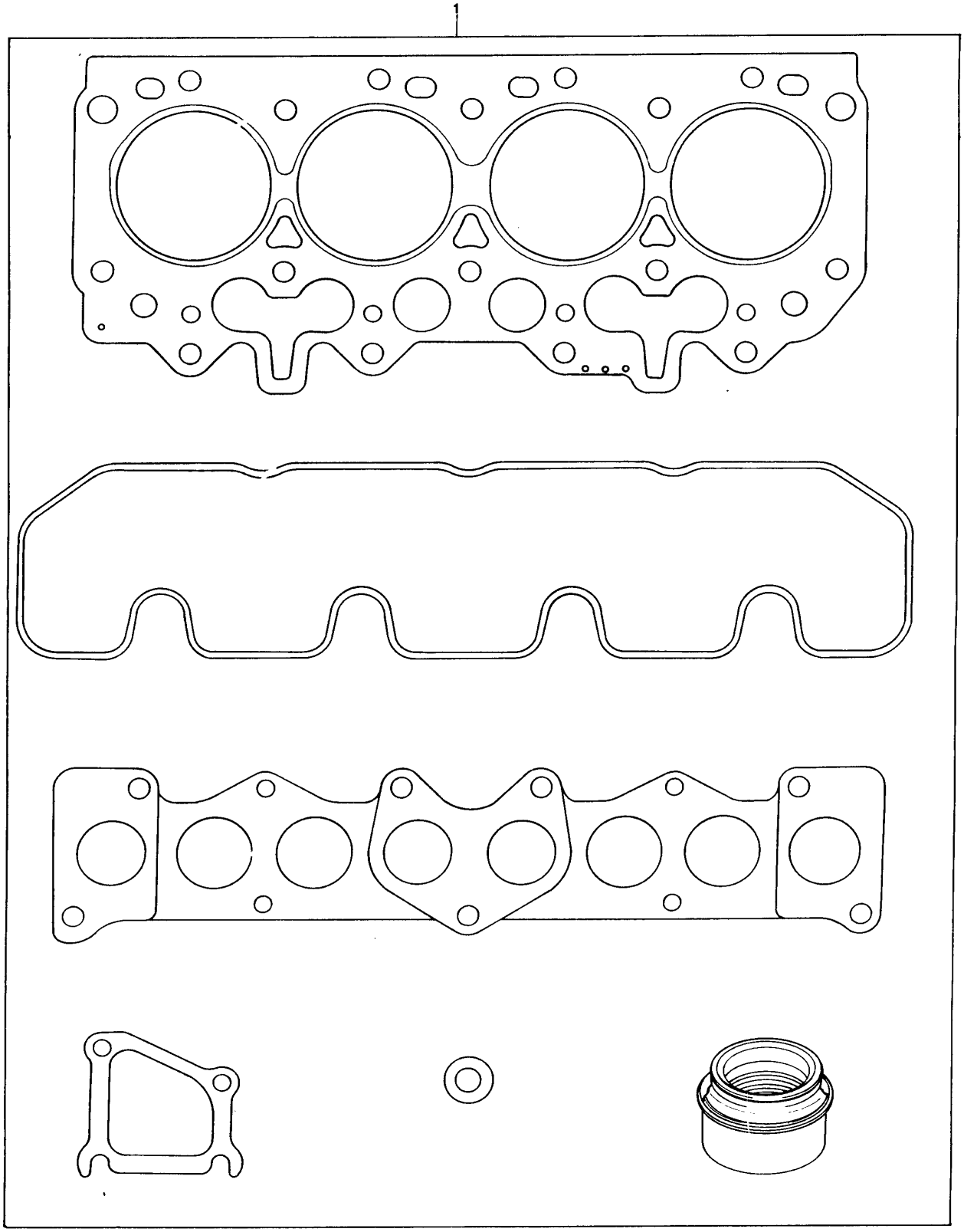

JOGO DE JUNTAS DO CABEÇOTE **CYLINDER HEAD GASKET SET** **JUEGO DE JUNTAS DE LA CULATA** **JEU DE JOINTS DE LA CULASSE**	**GRUPO** **GROUP** **00/78** **GRUPO** **GROUPE**

1	HS051	1,59 MM	1 JOGO DE JUNTAS	GASKET SET	JUEGO DE JUNTAS	JOINTS JEU
1	HS052	1,48 MM	1 JOGO DE JUNTAS	GASKET SET	JUEGO DE JUNTAS	JOINTS JEU
1	HS053	1,37 MM	1 JOGO DE JUNTAS	GASKET SET	JUEGO DE JUNTAS	JOINTS JEU
1	HS025	1,66 MM	1 JOGO DE JUNTAS	GASKET SET	JUEGO DE JUNTAS	JOINTS JEU